point

25 Liter Built-in Microwave Oven

PAG925BIB17
User Manual

LIFE MADE EASIER

GB

Thank you for purchasing your new POINT brand 25 liter Microwave oven. These operating instructions will help you use it properly and safely. We recommend that you spend some time reading this instruction manual in order that you fully understand all the operational features if offers. Read all the safety instructions carefully before use and keep this instruction manual for future reference.

NO

Gratulerer med kjøpet av din nye POINT 25 liter mikrobølgeovn. Denne bruksanvisningen hjelper deg med å bruke den ordentlig og sikkert. Vi anbefaler at du tar deg tid til å lese gjennom hele bruksanvisningen for å bli fortrolig med alle funksjonene den har. Les alle sikkerhetsanvisningene nøye før bruk, og oppbevar bruksanvisningen for fremtidig referanse.

FI

Kiitos, että hankit tämän 25 l POINT-mikroaaltouunin. Nämä käyttöohjeet opastavat sinua käyttämään laitetta oikein ja turvallisesti. Suosittelemme, että vietät hetken tämän käyttöoppaan parissa, jotta ymmärtäisit täysin kaikki laitteen tarjoamat toiminnalliset ominaisuudet.

Lue kaikki turvallisuusohjeet huolellisesti ennen laitteen käyttöä ja säilytä käyttöopas myöhempää käyttöä varten.

DK

Tak for, at du køber din nye POINT 25 liters mikrobølgeovn. Disse brugsanvisninger hjælper dig med at bruge den korrekt og sikkert. Vi anbefaler, at du læser denne brugsanvisning, så du får en fuld forståelse af, hvordan alle funktionerne virker. Læs alle sikkerhedsinstruktioner nøje før brug, og behold denne brugsanvisning til senere reference.

SE

Tack för att du köpt en 25 liters POINT Brand mikrovågsugn.
Vi rekommenderar er att ni tar er tid att läsa igenom den här bruksanvisningen så att ni till fullo förstår alla funktioner apparaten erbjuder. Läs noggrant igenom alla säkerhetsföreskrifter innan ni använder apparaten, och spara denna bruksanvisning för framtida användning.

Instruction Manual - english ..... page 4 - 26

Bruksanvisning - norsk ..... side 27 - 48

Käyttöopas - suomi ..... sivu 49 - 70

Brugsanvisning - dansk ..... side 71 - 92

Bruksanvisning - svenska ..... side 93 - 114

PRECAUTIONS TO AVOID POSSIBLE EXPOSURE TO EXCESSIVE MICROWAVE ENERGY

(a) Do not attempt to operate this oven with the door open since this can result in harmful exposure to microwave energy. It is important not to break or tamper with the safety interlocks.

(b) Do not place any object between the oven front face and the door or allow soil or cleaner residue to accumulate on sealing surfaces.

(c) WARNING: If the door or door seals are damaged, the microwave oven must not be operated until it has been repaired by a competent person.

ATTENTION

If the apparatus is not maintained in a good state of cleanliness, its surface could be degraded and affect the lifespan of the apparatus and lead to a dangerous situation.

IMPORTANT SAFETY INSTRUCTIONS
WARNING

To reduce the risk of fire, electric shock, injury to persons or exposure to excessive microwave energy when using your microwave oven, follow basic precautions, including the following:

1. Warning: Liquids and other foods must not be heated in sealed containers since they are liable to explode.
2. Warning: It is hazardous for anyone other than a competent person to carry out any service or repair operation that involves the removal of a cover which gives protection against exposure to microwave energy.
3. This microwave oven can be used by children aged from 8 years and above and persons with reduced physical, sensory or mental capabilities or lack of experience and knowledge if they have been given supervision or instruction concerning use of the microwave oven in a safe way and understand the hazards involved. Children shall not play with the microwave oven. Cleaning and user maintenance shall not be made by children unless they are older than 8 and supervised.
4. Keep the microwave oven and its mains cable out of reach of children less than 8 years.
5. Only use utensils that are suitable for microwave oven use.
6. The microwave oven should be cleaned regularly and any food deposits should be removed.
7. Read and follow the specific:"PRECAUTIONS TO AVOID POSSIBLE EXPOSURE TO EXCESSIVE MICROWAVE ENERGY".
8. When heating food in plastic or paper containers, keep an eye on the microwave oven due to the possibility of ignition.

9. If smoke is emitted, switch off or unplug the microwave oven and keep the door closed in order to stifle any flames.
10. Do not overcook food.
11. Do not use the microwave oven cavity for storage purposes. Do not store items, such as bread, cookies, etc. inside the microwave oven.
12. Remove wire twist-ties and metal handles from paper or plastic containers/bags before placing them in the microwave oven .
13. Install or locate this microwave oven only in accordance with the installation instructions provided.
14. Eggs in the shell and whole hard-boiled eggs should not be heated in microwave ovens since they may explode, even after microwave heating has ended.
15. This microwave oven is intended to be used in household and similar applications such as:
    - staff kitchen areas in shops, offices and other working environments;
    - by clients in hotels, motels and other residential type environments;
    - farm houses;
    - bed and breakfast type environments.
16. If the mains cable is damaged, it must be replaced by a service agent or a qualified technician.
17. Do not store or use this microwave oven outdoors.
18. Do not use this microwave oven near water, in a wet basement or near a swimming pool.
19. The temperature of accessible surfaces may be high when the microwave oven is operating. The surfaces are liable to get hot during use. Keep the mains cable away from heated surface, and do not cover any vents on the microwave oven.

20. Do not let the mains cable hang over edge of table or counter.
21. Failure to maintain the microwave ovenin a clean condition could lead to deterioration of the surface that could adversely affect the life of the microwave oven and possibly result in a hazardous situation.
22. The contents of feeding bottles and baby food jars shall be stirred or shaken and the temperature checked before consumption, in order to avoid burns.
23. Microwave heating of beverages can result in delayed eruptive boiling, therefore care must be taken when handling the container.
24. The microwave oven is not intended for use by persons (including children) with reduced physical, sensory or mental capabilities, or lack of experience and knowledge, unless they have been given supervision or instruction concerning use of the microwave oven by a person responsible for their safety.
25. Children should be supervised to ensure that they do not play with the microwave oven.
26. This microwave oven is not intended to be operated by means of an external timer or separate remote-control system.
27. Accessible parts may become hot during use.Young children should be kept away.
28. Steam cleaner is not to be used.
29. During use the microwave oven becomes hot. Care should be taken to avoid touching the heating elements inside the microwave oven.
30. Only use the temperature probe recommended for this microwave oven (for microwave ovens provided with a facility to use a temperature-sensing probe.)

31. WARNING: The microwave oven and its accessible parts become hot during use. Care should be taken to avoid touching heating elements.
32. The microwave oven must be operated with the decorative door open (for microwave oven with a decorative door.)
33. Surface of a storage cabinet can get hot.
34. The microwave oven is intended for heating food and beverages. Drying of food or clothing and heating of warming pads, slippers, sponges, damp cloth and similar may lead to risk of injury,ignition or fire.
35. Metallic containers for food and beverages are not allowed during microwave cooking.

READ CAREFULLY AND KEEP FOR FUTURE REFERENCE

To Reduce the Risk of Injury to Persons Grounding Installation

DANGER

Electric Shock Hazard
Touching some of the internal components can cause serious personal injury or death. Do not disassemble this appliance.

WARNING

Electric Shock Hazard Improper use of the grounding can result in electric shock. Do not plug into an outlet until appliance is properly installed and grounded.

This appliance must be grounded. In the event of an electrical short circuit, grounding reduces the risk of electric shock by providing an escape wire for the electric current.
This microwave oven is equipped with a mains cable having a grounding wire with a grounding plug. The plug must be plugged into an outlet that is properly installed and grounded.

Consult a qualified electrician or serviceman if the grounding instructions are not completely understood or if doubt exists as to whether the appliance is properly grounded.
If it is necessary to use an extension cord, use only a 3-wire extension cord.

1. A short power-supply cord is provided to reduce the risks resulting from becoming entangled in or tripping over a longer cord.
2. If a long cord set or extension cord is used:

1) The marked electrical rating of the cord set or extension cord should be at least as great as the electrical rating of the appliance.
2) The extension cord must be a grounding-type 3-wire cord.
3) The long cord should be arranged so that it will not drape over the counter top or tabletop where it can be pulled on by children or tripped over unintentionally.

CLEANING

Be sure to unplug the microwave oven from the power supply.

1. Clean the cavity of the microwave oven after using with a slightly damp cloth.
2. Clean the accessories with warm soapy water.
3. The door frame and seal and neighbouring parts must be cleaned carefully with a damp cloth when they are dirty.
4. Do not use harsh abrasive cleaners or sharp metal scrapers to clean the microwave oven door glass since they can scratch the surface, which may result in shattering the glass.
5. Cleaning Tip-For easier cleaning of the cavity walls where cooked food has touched: Place half a lemon in a bowl, add 300ml (1/2 pint) water and heat on 100% microwave power for 10 minutes. Wipe the microwave oven clean using a soft, dry cloth.

UTENSILS

CAUTION

Personal Injury Hazard

It is hazardous for anyone other than a qualified person to carry out any service or repair operation that involves the removal of a cover which gives protection against exposure to microwave energy.

See the instructions on "Materials you can use in a microwave oven or to be avoided in a microwave oven." There may be certain non-metallic utensils that are not safe to use for microwaving.
If in doubt, you can test the utensil in question following the procedure below.

Utensil Test:

1. Fill a microwave-safe container with 1 cup of cold water (250ml) along with the utensil in question.
2. Cook on maximum power for 1 minute.
3. Carefully feel the utensil. If the empty utensil is warm, do not use it for microwave cooking.
4. Do not exceed 1 minute cooking time.

Materials you can use in a microwave oven

Utensils	Remarks
Browning dish	Follow manufacturer's instructions. The bottom of browning dish must be at least 3/16 inch (5mm) above the turntable. Incorrect usage may cause the turntable to break.
Dinnerware	Microwave-safe only. Follow manufacturer's instructions. Do not use cracked or chipped dishes.
Glass jars	Always remove lid. Use only to heat food until just warm. Most glass jars are not heat resistant and may break.
Glassware	Heat-resistant microwave oven glassware only. Make sure there is no meatallic trim. Do not use cracked or chipped dishes.
Microwave oven cooking bags	Follow manufacturer's instructions. Do not close with metal tie. Make slits to allow steam to escape.
Paper plates and cups	Use for short-term cooking/warming only. Do not leave the microwave oven unattended while cooking.
Paper towels	Use to cover food for reheating and absorbing fat. Use with supervision for a short-term cooking only.
Parchment paper	Use as a cover to prevent splattering or a wrap for steaming.
Plastic	Microwave-safe only. Follow the manufacturer's instructions. Should be labeled "Microwave Safe". Some plastic containers soften, as the food inside gets hot. "Boiling bags" and tightly closed plastic bags should be slit, pierced or vented as directed by the manufacturer.
Plastic wrap	Microwave-safe only. Use to cover food during cooking to retain moisture. Do not allow plastic wrap to touch food.
Wax paper	Use as a cover to prevent splattering and retain moisture.

Materials to be avoided in a microwave oven

Utensils	Remarks
Aluminum tray	May cause arcing. Transfer food into a microwave-safe dish.
Food carton with metal handle	May cause arcing. Transfer food into a microwave-safe dish.
Metal or metaltrimmed utensils	Metal shields the food from microwave energy. Metal trim may cause arcing.
Metal twist ties	May cause arcing and could cause a fire in the microwave oven.
Paper bags	May cause a fire in the microwave oven.
Plastic foam	Plastic foam may melt or contaminate the liquid inside when exposed to high temperature.
Wood	Wood will dry out when used in the microwave oven and may split or crack.

SETTING UP YOUR MICROWAVE OVEN

Remove the microwave oven and all materials from the carton and microwave oven cavity. Your microwave oven comes with the following accessories:

1 X Glasstray
1 X Turntable ring assembly
1 X Instruction Manual

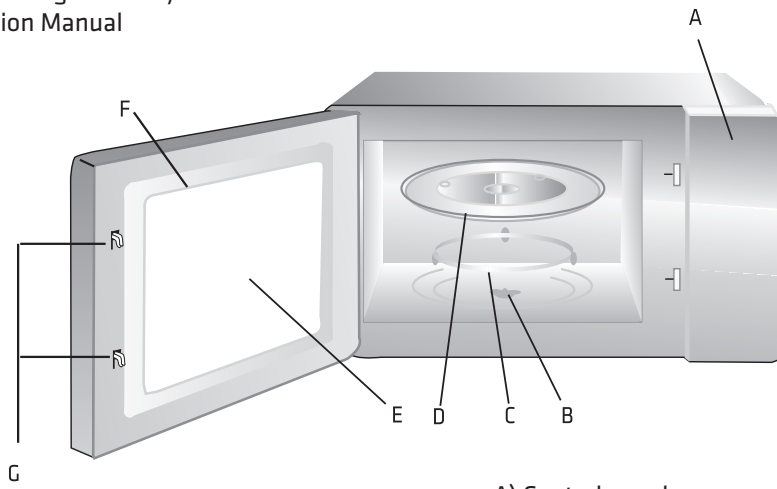

Grill Rack(Only be used in grill function and be placed on the glass tray)

A) Control panel
B) Turntable shaft
C) Turntable ring assembly
D) Glass tray
E) Observation window
F) Door
G) Safety interlock system

Turntable Installation

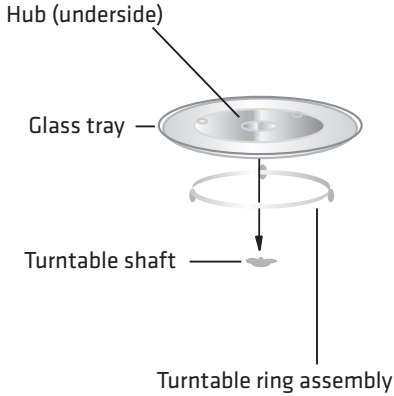

a. Never place the glass tray upside down. The glass tray should never have its movement restricted.
b. Both glass tray and turntable ring assembly must always be used during cooking.
c. All food and containers of food are always placed on the glass tray for cooking.
d. If glass tray or turntable ring assembly cracks or breaks, contact your nearest authorized service center.

Installation and connection

1.This microwave oven is only intended for domestic use.
2.This microwave oven is intended for built-in use only. It is not intended for counter-top use or for use inside a cupboard.
3.Observe the special installation instructions.
4.The microwave oven can be installed in a 60cm wide wall-mounted cupboard.
5.The microwave oven is fitted with a plug and must only be connected to a properly installed earthed socket.
6.The mains voltage must correspond to the voltage specified on the rating plate.
7.The socket must be installed and connecting cable must only be replaced by a qualified electrician. If the plug is no longer accessible following the installation, an all-pole disconnecting device must be present on the installation side with a contact gap of at least 3mm.
8. Adapters, multi-way strips and extension leads must not be used. Overloading can result in a risk of fire.

The accessible surface may be hot during operation.

GB

Installation Instruction

Read the Manual Carefully Before Installation

Electrical connection

The appliance is fitted with a plug and must only be connected to a properly installed earthed socket. Only a qualified electrician who takes the appropriate regulations into account may install the socket or replace the connecting cable. If the plug is no longer accessible following the installation, an all-pole isolating switch must be present on the installation side with a contact gap of at least 3 mm. Contact protection must be ensured by the installation.

Fitted units

The installation cabinet must not have a back panel behind the appliance. Minimum installation height: 850 mm.
Ventilation slots and intakes must not be covered.

Installing the microwave oven - Fig. 2

Note: Do not trap or kink the mains lead.

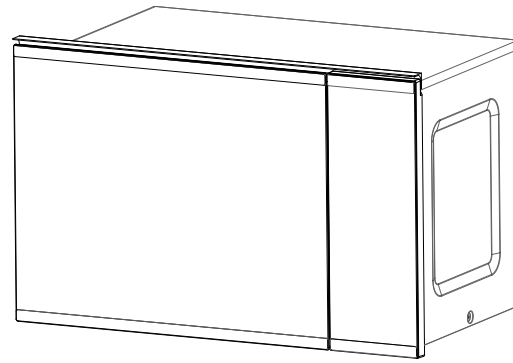

1

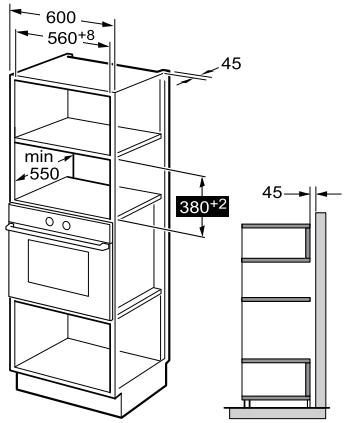

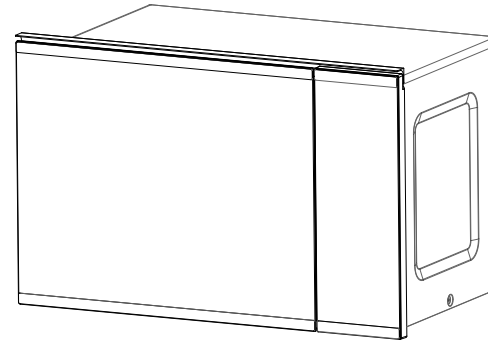

GB

2

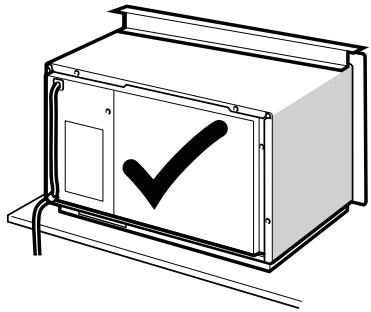

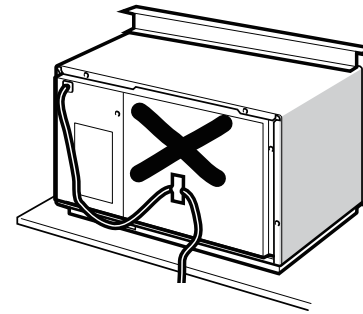

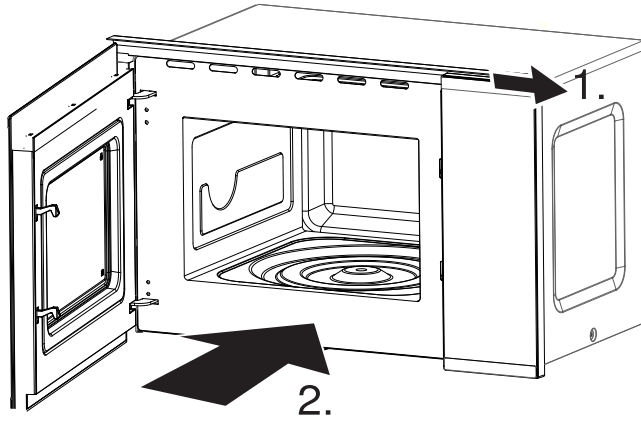

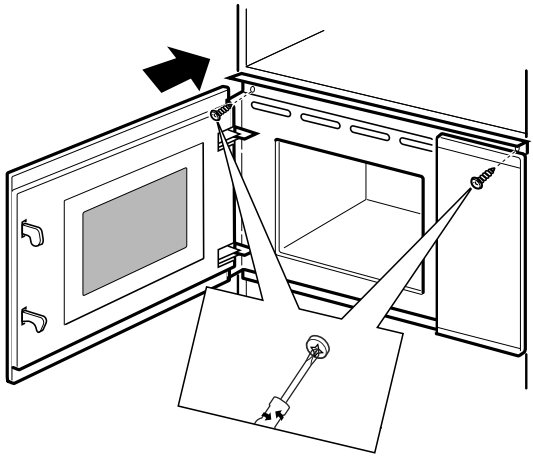

3.

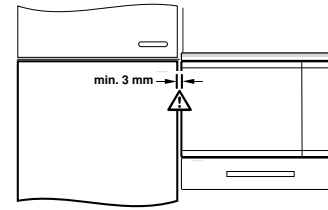

OPERATION INSTRUCTION

This microwave oven uses modern electronic control to adjust cooking parameters to meet your cooking needs.

1.Clock Setting

When the microwave oven is on, it will display "WELCOME", and the buzzer will ring once.

If there is no operation within 1 minute, it will enter waiting state and "0:00" will be displayed.

1) Press the " **Kitchen Timer/Clock** " button twice, the screen will display "00:00" and the hour figures will flash;

2) Press the " **−** "or " **+** " button to adjust the hour figures,the input time should be within 0--23.

3) Press the " **Kitchen Timer/Clock** " button or the " **Start/+30Sec./Confirm** " button to confirm, the minute figures will flash.

4) Turn the " **−** "or " **+** " button to adjust the minute figures, the input time should be within 0--59.

5) Press the " **Kitchen Timer/Clock** " button or the " **Start/+30Sec./Confirm** " button to finish clock setting. ":" will flash. The current time will be displayed.

Note : 1) If the clock is not set, it will not function when the microwave oven is powered on.

2. Microwave Cooking

1) Press the " **Microwave** " button once, "P100" will be displayed.

2) Press the " **Microwave** " button repeatedl y to select the microwave power.

"P100", "P80", "P50", "P30", "P10" will be displayed in that order.

3) Press the " **−** " or " **+** " button to adjust the cooking time.

(The maximum cooking time is 95 minutes)

4) Press the " **Start/+30Sec./Confirm** " button to start cooking.

NOTE: the step quantities for the adjustment time of the coding switch are as follow:

0---1 min : 5 seconds
1---5 min : 10 seconds
5---10 min : 30 seconds
10---30 min : 1 minute
30---95 min : 5 minutes

Microwave Power Chart

Microwave Power	High	Med.High	Med.	Med.Low	Low
Display	P100	P80	P50	P30	P10

GB

3. Grill or Combi Cooking

Press the" **Grill/Combi.** " button once, the screen will display "G", and press the " **Grill/Combi.** " button repeatedly to choose the power you want, and "G","C-1" or "C-2" will display. Press the " **—** " or " **+** " button to set cooking time. (The maximum cooking time is 95 minutes) Press the " **Start/+30Sec./Confirm** " button again to start cooking.

For example: If you want to use 55% microwave power and 45% grill power (C-1) to cook for 10 minutes, you can operate the microwave oven using the following steps.

1) 1) Press the " **Grill/Combi.** " button once, the screen displays "G".

2) Continue to press the " **Grill/Combi.** " button until the screen displays "C-1".

4) Press the " **—** " or " **+** " button to adjust the cooking time until the microwave oven displays "10:00".

5) Press the " **Start/+30Sec.**/Confirm " button to start cooking.

Combination Power instructions:

Program	Display	Microwave Power	Grill Power
Grill	G	0%	100%
Combi.1	C-1	55%	45%
Combi.2	C-2	36%	64%

Note : When half the grill time passes, the microwave oven sounds twice, and this is normal. In order to have a better effect of grilling food, you should turn the food over, close the door, and then press the " **Start/+30Sec./Confirm** " button to continue cooking.If no operation, the microwave oven will continue working.

4. Defrost By Weight

1) Press the " **Weight Defrost** " button once, the screen will display " 100 ".

2) Press the " **—** "or " **+** " button to select the food weight. The range of weight is 100-2000g .

3) Press the " **Start/+30Sec./Confirm** " button to start defrosting.

Note: When half the defrost time passes, the microwave oven sounds twice, and this is normal. In order to have a better effect of defrosting, you should turn the food over,close the door, and then press the " **Start/+30Sec./Confirm** " button to continue defrosting. If no operation, the microwave oven will continue working.

5. Defrost By Time

1) Press the " **Time Defrost** " button once, the screen will display "00:00".

2) Press the " — "or " + " button to select the defrosting time.The maximum time is 95 minutes.

3) Press the " **Start/+30Sec./Confirm** " button to start defrosting.

6.Multi-Stage Cooking

2 stages can be maximumly set. If one stage is defrosting, it should be put in the first stage .The buzzer will ring once after each stage and the next stage will begin.

Note: Auto menu and speedy cooking cannot be set as one of the multi-stages.

Example: if you want to defrost the food for 5 minutes, then to cook with 80% microwave power for 7 minutes. The steps are as follows:

1) Press the " **Time Defrost** " button once, the screen will display "00:00".

2) Press the " — "or " + " button to adjust the defrost time to 5 minutes;

3) Press the " **Microwave** " button once, the screen will disp lay "P100".

4) Press the " **Microwave** " button repeatedly to choose microwave power till "P80" displays;

5) Press the " — "or " + " button to adjust the cooking time to 7 minutes;

6) Press the " **Start/+30Sec./Confirm** " button to start cooking.

7. Kitchen Timer

(1) Press the " **Kitchen Timer/Clock** " button once, the screen will display " KT 00:00 " .

(2) Press the " — " or " + " button to enter the correct timer.
(The maximum cooking time is 95 minutes)

(3) Press " **Start/+30Sec./Confirm** " button or the "**Kitchen Timer/Clock**" button to confirm setting.

(4) When the kitchen time is reached, the buzzer will ring 5 times.

If the clock has been set (24-hour system), the screen will display the current time.

Note: The kitchen Time is different from 24-hour system. Kitchen Timer is a timer.

8. Auto Menu

1) In waiting state,press the " + " button repeatedly to choose the menu.

2) Press the "**Start/+30Sec./Confirm** " button to confirm the menu you choose.

3) Press the " − "or " + " button to choose the food weight.

4) Press the " **Start/+30Sec./Confirm** " button to start cooking.

The menu chart:

Menu	Weight	Power
Pizza	200 g	C-2
	400 g	
Meat	250 g	100%(Mic.)
	350 g	
	450 g	
Vegetable	200 g	100%(Mic.)
	300 g	
	400 g	
Pasta	50g(with 450g cold water)	80%(Mic.)
	100g(with 800g cold water)	
Potato	200 g	100%(Mic.)
	400 g	
	600 g	
Fish	250 g	80%(Mic.)
	350 g	
	450 g	
Beverage	1cup (about 120ml)	100%(Mic.)
	2cups (about 240ml)	
	3cups (about 360ml)	
Popcorn	50 g	100%(Mic.)
	100 g	

9. Speedy Cooking

1) In waiting state, press the " **Start/+30Sec./Confirm** " button to cook with 100% power level for 30 seconds.Each press on the same button can increase 30 seconds. The maximum cooking time is 95 minutes.
2) During the microwave , grill, combination cooking and the defrost by time process, press the " **Start/+30Sec./Confirm** " button to increase the cooking time.
3) Under the states of auto menu and defrost by weight, cooking time cannot be increased by pressing the " **Start/+30Sec./Confirm** " button.
4) In waiting state, press the " — " button to choose the cooking time. After adjusting the cooking time , press the " **Start/+30Sec./Confirm** " button to start microwav e cooking with 100% power level.

10. Lock Function for Children

Lock: In waiting state, press the " **STOP/Clear** " button for 3 s econds to enter the children-lock state and the current time will display if the time has been set,otherwise, the lock is released will display " [ ] ".

Lock quitting: In locked state, press the " **STOP/Clear** " button for 3 seconds, the lock is released.

11. Inquiring Function

1) In cooking states of microwave or grill and combination.Press the " **Microwave** " button or the " **Grill/Combi.** " button the current power will be displayed for 3 seconds.
2) If the clock has been set, during cooking state, press the " **Kitchen Timer/Clock** " button to check the current time. It will be displayed for 3 seconds.

12. Specification

(1) If the door is opened in the process of cooking, close the door and then press the " **Start/+30Sec./ Confirm** " button the to continue cooking.
(2) Once the cooking programme has been set , if the " **Start/+30Sec./Confirm** " button is not pressed in 5 minutes. The current time will be displayed and the setting will be cancelled.
(3) The buzzer sounds once by correct pressing, if wrong pressing there will be no sounds.

13. Open the microwave oven door

Press the " AUTO " button, the microwave oven door will open.

GB

Trouble shooting

Normal	
Microwave oven interfering TV reception	Radio and TV reception may be interfered when using a microwave oven . It is similar to the interference produced by small electrical appliances, like mixers, vacuum cleaners, and electric fans. This is normal.
Dim microwave oven light While	While low power microwave cooking, the microwave oven light may become dim. Ths is normal.
Steam accumulating on door, hot air out of vents	In cooking, steam may come out of the food. Most will escape from the vents. But some may accumulate on a cool place like the microwave oven door. This is normal.
Microwave oven started accidentally with no food in.	It is forbidden to run the unit without any food inside. This is very dangerous.

Trouble	Possible Cause	Remedy
Microwave oven can not be started.	(1) Power cable is not plugged in tightly.	Unplug. Then plug again after 10 seconds.
	(2) Fuse has blown or circuit breaker works.	Replace fuse or reset circuit breaker (repaired by professional personnel).
	(3) Trouble with outlet.	Test outlet with other electrical appliances.
Microwave oven does not heat.	(4) Door not closed properly.	Close door properly.
Glass turntable makes noise when microwave oven operates	(5) Turntable ring assembly is not positioned properly.	Secure turntable ring to the correct position.

Specifications

Model:	PAG925BIB17
Rated Voltage:	230V~50Hz
Rated Input Power(Microwave):	1450W
Rated Output Power(Microwave):	900W
Rated Input Power(Grill):	1000W
Microwave Oven Capacity:	25 L
Turntable Diameter:	∅ 315mm
External Dimensions:	594X403X382mm
Net Weight:	Approx. 17.6kg

According to Waste of Electrical and Electronic Equipment (WEEE) directive, WEEE should be separately collected and treated. If at any time in future you need to dispose of this product please do NOT dispose of this product with household waste. Please send this product to WEEE collecting points where available.

Imported and Exclusively marketed by:
Power International AS,
PO Box 523, N-1471 Lørenskog, Norway

Power Norge:
https://www.power.no/kundeservice/
T: 21 00 40 00

Expert Danmark:
https://www.expert.dk/kundeservice/
T: 70 70 17 07

Power Danmark:
https://www.power.dk/kundeservice/
T: 70 33 80 80

Punkt 1 Danmark:
https://www.punkt1.dk/kundeservice/
T: 70 70 17 07

Expert Finland:
https://www.expert.fi/tuki/asiakaspalvelu/
T: 020 7100 670

Power Finland:
https://www.power.fi/tuki/asiakaspalvelu/
T: 0305 0305

Power Sverige:
https://www.power.se/kundservice/
T: 08 517 66 000

FORHOLDSREGLER FOR Å UNNGÅ MULIG EKSPONERING FOR FOR MYE MIKROBØLGEENERGI

(a) Ikke prøv å bruke ovnen med døren åpen, da dette kan føre til skadelig mikrobølgestråling. Det er viktig at man ikke ødelegger eller tukler med sikkerhetslåsene.

(b) Ikke plasser gjenstander mellom ovnens forside og døren, eller la skitt eller rester av rengjøringsmidler samle seg på pakningsflatene.

(c) ADVARSEL: Hvis døren eller dørpakninger er defekte, må mikrobølgeovnen ikke åpnes før den er blitt reparert av en autorisert person.

MERK

Hvis apparatet ikke holdes rengjøres med jevne mellomrom, kan overflaten bli ødelagt og påvirke apparatets levetid og føre til farlige situasjoner.

VIKTIGE SIKKERHETSINSTRUKSJONER
ADVARSEL

For å redusere brannfare, fare for elektrisk støt, personskade eller eksponering for høy mikrobølgeenergi når du bruker mikrobølgeovnen, følg grunnleggende forholdsregler, inkludert følgende:

1. Advarsel: Væsker eller matvarer må ikke varmes opp i lukkede beholdere, ellers kan de eksplodere
2. Advarsel: Bare en autorisert person kan utføre service eller reparasjoner som innebærer fjerning av et deksel som beskytter mot mikrobølgestråling. Dersom dette ikke overholdes kan det utgjøre en fare for personer.
3. Denne mikrobølgeovnen kan brukes av barn fra 8 år og personer med redusert fysiske, sensoriske eller mentale evner eller mangel på erfaring og kunnskaper, så sant de holdes under tilsyn og gis veiledning eller instruksjoner angående bruken av mikrobølgeovnen på en trygg måte og er innforstått med farene som er involvert. Barn skal ikke leke med mikrobølgeovnen. Rengjøring og vedlikehold skal ikke gjøres av barn med mindre de er eldre enn 8 år og har tilsyn av voksne.
4. Hold mikrobølgeovnen og strømledningen utenfor rekkevidden til barn som er under 8 år.
5. Bruk kun redskaper som er egnet for bruk i mikrobølgeovn.
6. Mikrobølgeovnen bør rengjøres regelmessig og eventuelle matrester må fjernes.
7. Les gjennom og følg anvisningene i "FORHOLDSREGLER FOR Å UNNGÅ MULIG EKSPONERING FOR HØY MIKROBØLGEENERGI".
8. Når du varmer opp mat i plast eller papir, må du holde et øye med mikrobølgeovnen på grunn av muligheten for antenning.

9. Dersom mikrobølgeovnen avgir røyk, må du slå den av, trekke ut støpselet og holde døren lukket for å kvele eventuelle flammer.
10. Ikke overkok mat.
11. Ikke bruk ovnsrommet til lagringsformål. Ikke oppbevar elementer, som for eksempel brød, kjeks osv. inne i ovnen.
12. Fjern trådvridde bånd og metallhåndtak fra papir- eller plastbeholdere/poser før du legger dem i ovnen.
13. Installer og plasser denne ovnen kun i henhold til installasjonsveiledningen.
14. Egg i skallet og hele hardkokte egg bør ikke oppvarmes i mikrobølgeovner, de kan eksplodere, selv etter at mikrobølgeoppvarming er avsluttet.
15. Dette apparatet er beregnet til bruk i husholdninger og lignende bruksområder som:
    - kjøkkenområder for personale i butikker, kontorer og andre arbeidsmiljøer;
    - av kunder på hoteller, moteller og andre boligtypemiljøer;
    - gårdsbruk;
    - kjøkken- og frokosttypemiljøer.
16. Hvis strømledningen blir skadet, må den skiftes ut av en sertifisert servicetekniker eller annet kvalifisert servicepersonell.
17. Ikke oppbevar eller bruk dette apparatet utendørs.
18. Ikke bruk denne ovnen i nærheten av vann, i en fuktig kjeller eller nær et svømmebasseng.
19. Eksponerte overflater kan bli svært varme når mikrobølgeovnen er i bruk. Overflatene kan bli svært varme under bruk. Hold strømledningen unna varme overflater, og ikke dekk luftehullene på mikrobølgeovnen.

20. Ikke la strømledningen henge over en bordkant eller kjøkkenbenk.
21. Unnlatelse av å holde mikrobølgeovnen ren, kan føre til forringelse av overflaten som videre kan påvirke levetiden til mikrobølgeovnen og muligens føre til farlige situasjoner.
22. Rist innholdet i tåteflasker eller rør godt rundt i glass med barnemat, og sjekk temperaturen før servering for å unngå brannskader.
23. Drikke som varmes opp i mikrobølgeovnen kan ha forsinket koking. Vær forsiktig når du håndterer beholderen.
24. Mikrobølgeovnen er ikke beregnet for bruk av personer (inkludert barn) med reduserte fysiske, sensoriske eller mentale evner, eller mangel på erfaring og kunnskap, med mindre de har fått tilsyn eller instruksjoner om bruk av mikrobølgeovnen av en person som er ansvarlig for deres sikkerhet.
25. Barn skal være under tilsyn for å sikre at de ikke leker med mikrobølgeovnen.
26. Denne mikrobølgeovnen er ikke ment å brukes med et eksternt tidsur eller separat et fjernkontrollsystem.
27. Tilgjengelige deler kan bli varme under bruk. Små barn må holdes borte fra mikrobølgeovnen.
28. Mikrobølgeovnen skal ikke damprengjøres.
29. Mikrobølgeovnen blir varm når den er i bruk Pass på at du ikke berører varmeelementene inne i mikrobølgeovnen.
30. Bruk bare temperaturføleren som er anbefalt for denne mikrobølgeovnen (for mikrobølgeovner utstyrt med innretning for bruk av temperaturføler).

31. ADVARSEL: Mikrobølgeovnen og eksponerte deler blir varme under bruk. Pass på at du ikke berører varmeelementene.
32. Mikrobølgeovnen skal betjenes med den dekorative døren åpen (for mikrobølgeovner med dekorativ dør).
33. Overflaten på kabinettet kan bli varm.
34. Mikrobølgeovnen er beregnet for oppvarming av matvarer og drikkevarer. Tørking av mat eller klær og oppvarming av varmeputer, tøfler, svamper, fuktige kluter og lignende kan føre til risiko for skade, antenning eller brann.
35. Metallbeholdere for mat og drikke skal ikke brukes i mikrobølgeovnen.

LESES GRUNDIG OG OPPBEVARES FOR FREMTIDIG REFERANSE

For å redusere risikoen for skade på personers jordingsinstallasjoner

FARE

Fare for elektrisk støt Å berøre noen av de indre komponentene kan føre til alvorlig personskade eller død. Ikke demonter dette apparatet.

ADVARSEL

Fare for elektrisk støt Feil bruk av jordingen kan føre til elektrisk støt. Ikke koble ovnen til et strømuttak før apparatet er riktig installert og jordet.

Dette apparatet må jordes.

I tilfelle av en elektrisk kortslutning, reduserer jording faren for elektrisk støt ved å tilveiebringe en fluktledning for den elektriske strømmen.

Denne mikrobølgeovnen er utstyrt med en strømledning med jordleder og jordet støpsel.

Støpselet må kobles til en stikkontakt som er korrekt installert og jordet.

Ta kontakt med en kvalifisert elektriker eller servicetekniker hvis jordingsinstruksjonene ikke er helt forstått, eller hvis det foreligger tvil om hvorvidt apparatet er riktig jordet. Hvis det er nødvendig å bruke en skjøteledning, bruk kun en jordet skjøteledning.

1. En kort strømledning er tilveiebrakt for å redusere risikoen for å bli viklet inn I eller snuble over en lengre ledning.
2. Hvis det brukes en lang ledning eller skjøteledning:

1) Den markerte elektriske effekten på ledningen eller skjøteledningen bør være minst like stor som den elektriske effekten av apparatet.
2) Skjøteledningen må være en jordet skjøteledning.
3) Den lange ledningen må ordnes slik at den ikke blir hengende over benkeplaten eller på bordet der barn kan trekke i den eller snuble over den utilsiktet.

RENGJØRING

Sørg for å koble apparatet fra strømforsyningen.

1. Rengjør ovnsrommet etter bruk med en fuktig klut.
2. Rengjør tilbehøret på vanlig måte i såpevann.
3. Dørkarmen og forseglingen og nabodeler må rengjøres forsiktig med en fuktig klut når de er skitne.
4. Ikke bruk sterke skuremidler eller skarpe metallskraper for å rengjøre ovnsdørglasset da de kan ripe opp overflaten, noe som kan føre til at glasset sprekker.
5. Rengjøringstips---For lettere rengjøring av romveggene som den tilberedte maten kan berøre: Sett en halv sitron i en bolle, tilsett 300 ml (1/2 halvliter) vann og varm ved 100 % mikrobølgeeffekt i 10 minutter. Tørk ovnen ren med en myk, tørr klut.

REDSKAPER

ADVARSEL

Fare for personskade

Det er farlig for alle andre enn en kompetent person å utføre service eller reparasjoner som innebærer fjerning av et deksel som beskytter mot eksponering overfor mikrobølgeenergi.

Se instruksjonene under "Materialer du kan bruke i mikrobølgeovnen eller som må unngås i mikrobølgeovnen." Det kan være enkelte ikke-metalliske redskaper som ikke er trygge å bruke i mikrobølgeovnen. Er du i tvil, kan du teste redskapet det dreier seg om ved å følge prosedyren nedenfor.

Redskapstest:

1. Fyll en mikrobølgesikker beholder med 1 kopp med kaldt vann (250 ml) sammen med redskapet.
2. Stek på maksimal effekt i 1 minutt.
3. Overvåk redskapet nøye. Hvis det tomme redskapet er varmt, må du ikke bruke det i mikrobølgeovnen.
4. Ikke overstig steketiden på 1 minutt.

Materialer du kan bruke i mikrobølgeovnen

Redsk	Merknader
Bruningsfat	Følg leverandørens anvisning. Bunnen på bruningsfatet må være minst 3/16 tommer (5 mm) over dreieskiven. Feil bruk kan føre til at dreieskiven går i stykker.
Servise	Kun de som er trygge i mikrobølgeovn. Følg leverandørens anvisning. Ikke bruk sprukne eller avkappede asjetter.
Glasskrukker	Ta alltid av lokket. Brukes kun til å varme opp maten til den er varm. De fleste glasskrukker er ikke varmebestandige og kan gå i stykker.
Drikkeglass	Kun varmebestandige ovnsglass. Pass på at de ikke er metallbelagt. Ikke bruk sprukne eller avkappede asjetter.
Stekeposer	Følg leverandørens anvisning. Ikke lukk med metallbånd. Lag skår for å la dampen komme ut.
Papirasjetter og kopper	Bruk kun for kortsiktig matlaging/oppvarming. Ikke la ovnen stå uten tilsyn mens du lager mat.
Tørkepapir	Brukes til å dekke mat for gjenoppvarming og å absorbere fett. Bruk med tilsyn for kun en kortsiktig matlaging.
Pergament-papir	Bruk som dekke for å hindre sprut eller et omslag for damping.
Plast	Kun de som er trygge i mikrobølgeovn. Følg leverandørens anvisning. Bør være merket "mikrobølgeovnsikker". Noen plastbeholdere mykner når maten innvendig blir varm. "Kokeposer" og tett lukkede plastposer bør skåres, gjennombores eller ventileres som anvist på pakken.
Plastfolie	Kun de som er trygge i mikrobølgeovn. Brukes til å dekke maten under steking for å holde på fuktigheten. Ikke la plastfolien røre maten.
Termometre	Kun mikrobølgeovnssikker (kjøtt- og godteritermometre).
Vokspapir	Bruk som dekke for å hindre sprut og holde på fuktigheten.

Materialer som må unngås i mikrobølgeovnen

Kjøkkenutstyr	Merknader
Aluminiumsbrett	Kan medføre overslag. Legge mat på mikrobølgeovnsikker skål.
Mateske med metallhåndtak	Kan medføre overslag. Legge mat på mikrobølgeovnsikker skål.
Metall eller metallbelagt kjøkkenutstyr	Metall beskytter mat fra mikrobølgeenergi. Metallbeslag kan medføre overslag.
Metallvridde bånd	Kan forårsake overslag og kan forårsake brann i ovnen.
Papirposer	Kan forårsake brann i ovnen.
Plastskum	Plastskum kan smelte eller forurense væsken innvendig når det utsettes for høy temperatur.
Tre	Tre vil tørke ut når det brukes i mikrobølgeovnen, og kan splittes eller sprekke.

OPPSETT AV OVNEN DIN

Navn på ovndeler og tilbehør

Ta ut ovnen og alt materiale fra esken og ovnsrommet. Ovnen din leveres med følgende tilbehør:

1 X Glassbrett
1 X Dreieskiveringmontering
1 X Bruksavising

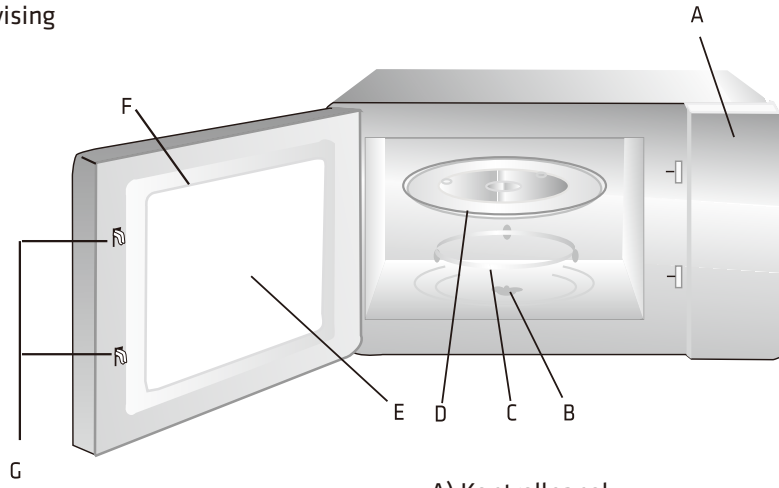

Grillstativ (brukes til grillfunksjon og plasseres på glasstallerkenen)

A) Kontrollpanel
B) Tallerkenaksel
C) Tallerkenring montering
D) Glassbrett
E) Observasjonsvindu
F) Dørmontering
G) Sperresystem for sikkerhet

Tallerkenaksel-installasjon

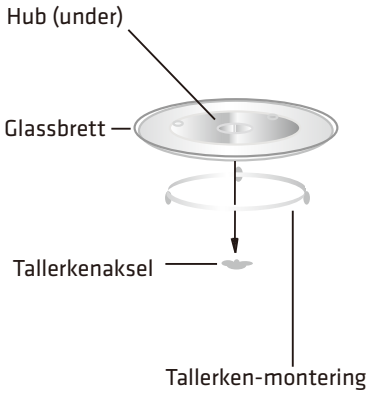

a. Ikke plasser glassbrettet opp ned. Glassbrettet skal aldri hindres.
b. Både glassbrettet og dreietallerken-monteringen skal alltid brukes under matlaging.
c. All mat og beholdere av mat skal alltid bli plassert på glasstallerkenen for matlaging.
d. Hvis glassbrettet eller dreietallerkenmonteringen sprekker eller brekker må du kontakte nærmeste autoriserte service senter.

Installasjon og tilkobling

1. Denne mikrobølgeovnen skal kun brukes i private husholdninger.
2. Denne mikrobølgeovnen er kun ment for innbygging. Den er ikke laget for bruk på kjøkkenbenk eller inne i skap.
3. Følg alle instruksjoner for montering.
4. Mikrobølgeovnen kan installeres i et 60 cm bredt veggmontert skap.
5. Mikrobølgeovnen er utstyrt med et støpsel og skal kun kobles til en korrekt installert jordet stikkontakt.
6. Nettspenningen skal samsvare med spenningen som er oppgitt typeskiltet.
7. Det er kun kvalifisert elektriker som skal montere stikkontakt og skifte strømledning. Hvis kontakten ikke lenger er tilgjengelig etter installasjonen, må en allpolet isolasjonsbryter være tilstede på installasjonssiden med en kontaktavstand på minst 3 mm.
8. Det skal ikke brukes overganger, strømforgrenere og skjøteledninger. Overbelastning kan medføre brannfare.

Eksponerte overflater kan bli varme under bruk.

Installasjonsveiledning

Les bruksanvisningen nøye før installasjon

Elektrisk tilkobling

Apparatet er utstyrt med et støpsel og skal kun kobles til en korrekt installert jordet stikkontakt. Bare en kvalifisert elektriker som følger relevante forskrifter skal installere stikkontakten eller skifte strømledning. Hvis kontakten ikke lenger er tilgjengelig etter installasjonen, må en allpolet isolasjonsbryter være tilstede på installasjonssiden med en kontaktavstand på minst 3 mm. Det skal sørges for kontaktbeskyttelse ved installasjon

Montering i skap

Skapet det mikrobølgeovnen skal monteres, må ikke ha bakpanel bak der mikrobølgeovnen skal stå. Minimum monteringshøyde: 850 mm.

Ventilasjonssporene og -innløpene må ikke tildekkes.

Montering av mikrobølgeovn - fig. 2

Merk: Ikke la strømledningen ligge i knekk eller komme i klem.

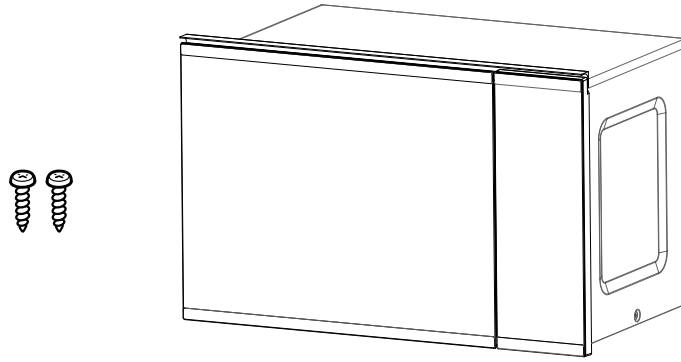

1

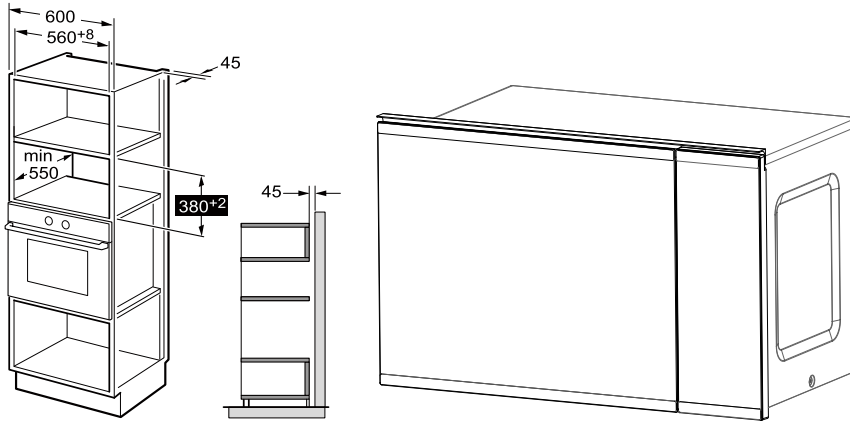

2

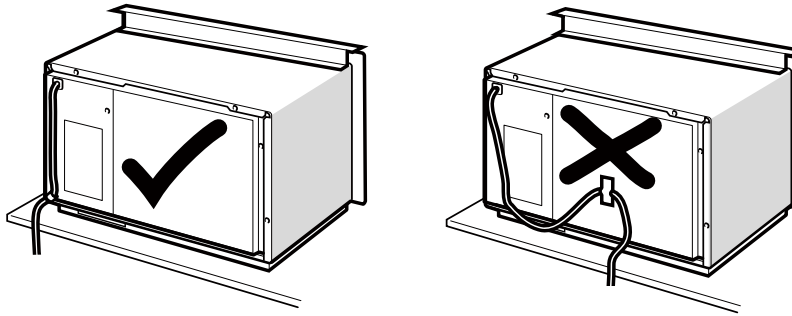

NO

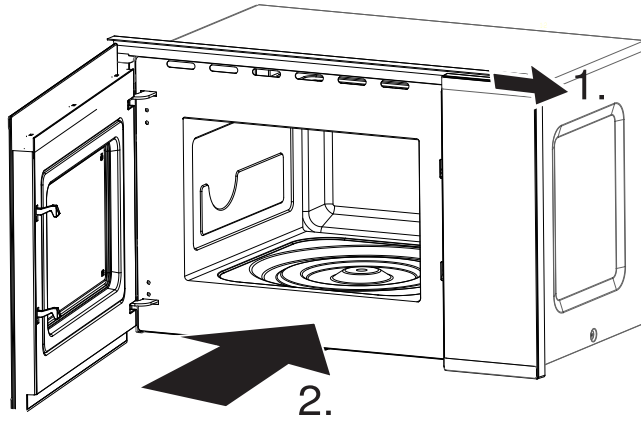

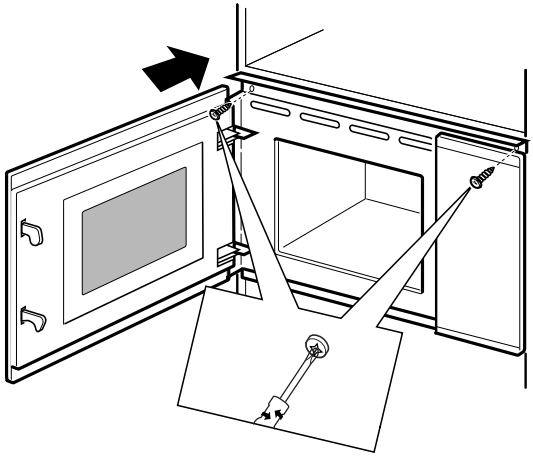

3.

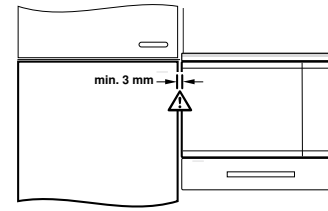

BETJENING

Denne mikrobølgeovnen bruker moderne elektronisk styring for å justere parametrene for best mulig tilberedning av maten.

1. Innstilling av klokken

Når mikrobølgeovnen slås på, vil den vise "WELCOME" og det vil avgis en tone. Hvis det ikke gjøres noe innen 1 minutt, vil den gå i ventemodus og "0:00" vises i displayet.

1) Trykk på " **Kitchen Timer/Clock** "-knappen to ganger. Displayet vil vise "00:00" og timesegmentet vil blinke.
2) Trykk på "**−**" eller "**+**"-knappen for å justere timeverdien. Verdien kan være 0-23.
3) Trykk på " **Kitchen Timer/Clock** "-knappen eller " **Start/+30Sec./Confirm**"-knappen for å bekrefte, og minuttsegmentet begynner å blinke.
4) Drei "**−**" eller "**+**"-knappen for å justere minuttverdi. Verdien kan være 0-59.
5) Trykk på "**−**" eller "**+**"-knappen eller " **Start/+30Sec./Confirm**"-knappen for å bekrefte innstillingen. ":" vil blinke. Gjeldende tid vises.

Merk: 1) Hvis klokken ikke er stilt inn, vil den ikke fungere når mikrobølgeovnen er slått på.

2. Tilberedning

1) Trykk på " **Microwave** "-knappen en gang, og "P100" vises.
2) Trykk på " **Microwave** "-knappen gjentatte ganger for å velge mikrobølgeeffekt.
   "P100", "P80", "P50", "P30", "P10" vises i rekkefølge.
3) Trykk på " **−** " eller " **+** "-kappen for å justere tilberedningstiden.
   Maks tilberedningstid er 95 minutter.

Trykk på " **Start/+30Sec./Confirm**"-knappen for å starte tilberedningen.

MERK: Tiden som angis med tidsbryteren justeres trinnvis som følger:

0-1 min : 5 sekunder

1-5 min : 10 sekunder

5-10 min : 30 sekunder

10-30 min : 1 minutt

30-95 min : 5 minutter

Tabell for mikrobølgeeffekt

Mikrobølgeeffekt	Høy	Midd. høy	Midd.	Midd. lav	Lav
Display	P100	P80	P50	P30	P10

3. Grill eller kombinert tilberedning

Trykk på " **Grill/Combi.** "-knappen én gang, displayet vil vise "G", og trykk på " **Grill/Combi.** "-knappen gjentatte ganger for å velge ønsket effekt, og "G", "C-1" eller "C-2"vises i displayet. Trykk på " **−** " eller " **+** "-knappen for å angi tilberedningstid. Maks tilberedningstid er 95 minutter.

Trykk på "**Start/+30Sec./Confirm**"-knappen igjen for å starte tilberedningen.

Eksempel: Hvis du vil bruke 55% mikrobølgeeffekt og 45% grilleffekt (C-1) for å tilberede mat i 10 minutter, kan du gjøre følgende:

1) Trykk på " **Grill/Combi.** "-knappen én gang, displayet vil vise "G".

2) Fortsett å trykke på " **Grill/Combi.** "-knappen til displayet viser "C-1".

3) Trykk på "**−**" eller "**+**"-knappen for å justere tilberedningstiden til displayet viser "10:00".

4) Trykk på " **Start/+30Sec./Confirm**"-knappen for å starte tilberedningen.

Kombinasjon av effektinnstillinger:

Program	Display	Mikrobølgeeffekt	Grilleffekt
Grill	G	0%	100%
Kombi 1	C-1	55%	45%
Kombi 2	C-2	36%	64%

Merk: Når halvparten av grilltiden har gått, vil mikrobølgeovnen avgi to pipetoner, og dette er normalt. For å få et bedre resultat fra grilling av mat bør du vende maten rundt, lukke døren, og deretter trykke på " Start/+30Sec./Confirm "-knappen for å fortsette tilberedningen. Hvis ingenting gjøres, fortsetter mikrobølgeovnen tilberedningen.

4. Tining basert på vekt

1) Trykk på " **Weight Defrost** "-knappen én gang, displayet vil vise "100".

2) Trykk på "**−**"eller "**+**"-kappen for å velge vekten på maten. Vektområdet er 100-2000 gram.

3) Trykk på " **Start/+30Sec./Confirm**"-knappen for å starte tining.

Merk: Når halvparten av tinetiden har gått, vil mikrobølgeovnen avgi to pipetoner, og dette er normalt. For å få et bedre resultat fra tiningen bør du vende maten rundt, lukke døren, og deretter trykke på " **Start/+30Sec./Confirm**"-knappen for å fortsette tiningen. Hvis ingenting gjøres, fortsetter mikrobølgeovnen med tiningen.

5. Tining basert på tid

1) Trykk på " **Time Defrost** "-knappen én gang, displayet vil vise "00:00".

2) Trykk på "**—**" eller "**+**"-knappen for å velge tinetid. Maks tid er 95 minutter.

3) Trykk på " **Start/+30Sec./Confirm**"-knappen for å starte tining.

6. Flertrinns tilberedning

Det kan angis maks to trinn. Hvis ett trinn er tining, bør det angis som det første trinnet. Det vil avgis en pipetone etter hvert trinn, og neste trinn vil begynne.

Merk: Automeny og hurtigtilberedning kan ikke angis som en del av flertrinns tilberedning.

Eksempel: Du vil tine maten i 5 minutter, deretter tilberede den ved 80% mikrobølgeeffekt i 7 minutter. Fremgangsmåte:

1) Trykk på " **Time Defrost** "-knappen én gang, displayet vil vise "00:00".

2) Trykk på "**—**"eller " **+**"-kappen for å sette tinetiden til 5 minutter.

3) Trykk på " **Microwave** "-knappen én gang, displayet vil vise "P100".

4) Trykk på " **Microwave** "-knappen gjentatte ganger for å velge mikrobølgeeffekt inntil "P80" vises.

5) Trykk på "**—**"eller "**+**"-kappen for å sette tilberedningstiden til 7 minutter.

6) Trykk på " **Start/+30Sec./Confirm**"-knappen for å starte tilberedningen.

7. Kjøkkenur

1) Trykk på " **Kitchen Timer/Clock** "-knappen én gang, displayet vil vise "KT 00:00".

2) Trykk på "**—**"eller "**+**"-kappen for å stille inn tiden.

Maks tilberedningstid er 95 minutter.

(3) Trykk på " **Start/+30Sec./Confirm**"-knappen eller " Kitchen Timer/Clock "-knappen for å bekrefte innstillingen.

(4) Når tiden er utløpt, vil det avgis 5 pipetoner.

Hvis klokken er stilt inn (24 timers format), viser displayet det gjeldende klokkeslettet.

Merk: Tiden på kjøkkenuret er forskjellig fra 24 timers format. Kjøkkenuret er et tidsur.

8. Automeny

1) Når mikrobølgeovnen står i ventemodus, trykk på "**+**"-knappen gjentatte ganger for å velge meny.

2) Trykk på " **Start/+30Sec./Confirm**"-knappen for å bekrefte valgt meny.

3) Trykk på " **–**"eller "**+**"-kappen for å velge vekten på maten.

4) Trykk på " **Start/+30Sec./Confirm**"-knappen for å starte tilberedningen.

Menyoversikt:

Meny	Vekt	Effekt
Pizza	200 g	C-2
	400 g	
Kjøtt	250 g	100% (mikro)
	350 g	
	450 g	
Grønnsaker	200 g	100%(mikro)
	300 g	
	400 g	
Pasta	50g (med 450g kaldt vann)	80%(mikro)
	100g (med 800g kaldt vann)	
Poteter	200 g	100%(mikro)
	400 g	
	600 g	
Fisk	250 g	80%(mikro)
	350 g	
	450 g	
Drikke	1 kopp (ca. 120 ml)	100%(mikro)
	2 kopper (ca. 240ml)	
	3 kopper (ca. 360ml)	
Popcorn	50 g	100%(mikro)
	100 g	

9. Hurtigtilberedning

1) Når mikrobølgeovnen står i ventemodus, trykk på " **Start/+30Sec./Confirm** "-knappen for å tilberede maten med 100% effekt i 30 sekunder. Hvert trykk på knappen øker tiden med 30 sekunder. Maks tilberedningstid er 95 minutter.

2) Ved bruk av mikrobølger, grill, kombinert program eller tining basert på tid, trykk på " **Start/+30Sec./Confirm**"-knappen for å øke tiden.

3) Ved bruk av for automeny og tining basert på vekt, kan tiden ikke økes ved å trykke på " **Start/+30Sec./Confirm**"-knappen.

4) I Når mikrobølgeovnen står i ventemodus, trykk på "**—**"-knappen for å velge tilberedningstid. Etter at tilberedningstiden er angitt, trykk på " **Start/+30Sec./-Confirm**"-knappen for å starte tilberedning med med 100% mikrobølgeeffekt.

10. Barnelås

Låse mikrobølgeovnen: Når mikrobølgeovnen står i ventemodus, hold inne " **STOP/Clear**"-knappen i 3 sekunder for å aktivere barnelåsen, og gjeldende klokkeslett vises hvis klokken er stilt inn, ellers vil displayet vise "**L O C K**" når knappen slippes.

Låse opp mikrobølgeovnen: Når mikrobølgeovnen er låst, hold inne " **STOP/Clear** " -knappen i 3 sekunder for å låse opp.

11. Sjekke status/tid

1) Ved tilberedning med mikrobølger, grill eller en kombinasjon av disse, trykk på " **Microwave** " eller " **Grill/Combi.** "-kappen, og effekttrinnet vil vises i 3 sekunder.

2) Hvis klokken er stilt inn, trykk på " **Kitchen Timer/Clock** "-knappen for å sjekke gjeldende klokkeslett. Klokkeslettet vises i 3 sekunder.

12. Spesifikasjoner

(1) Hvis døren åpnes under tilberedningen, lukk døren og trykk deretter på " **Start/+30Sec./Confirm**"-knappen for å fortsette tilberedningen.

(2) Når tilberedningsprogrammet er innstilt, og hvis " **Start/+30Sec./Confirm** "-knappen ikke trykkes på 5 minutter, vil gjeldende klokkeslett vises og det innstilte programmet vil bli kansellert.

(3) Det avgis en pipetone ved korrekt trykk, ved feil trykk vil det ikke avgis noen pipetone.

13. Åpne døren på mikrobølgeovnen

Trykk på " AUTO "-knappen for å åpne døren på mikrobølgeovnen.

NO

Problemløsing

Normal	
Mikrobølgeovn forstyrrer TV-mottak	Radio og TV-mottak kan bli forstyrret når mikrobølgeovnen er i drift. Det ligner på forstyrrelsene til små elektriske apparater, som miksere, støvsugere og elektriske vifter. Det er normalt.
Dempet ovnslys	I matlaging i mikrobølgeovn med lav effekt, kan ovnslyset bli dempet. Det er normalt.
Dampakkumulering på døren, varm luft ut av ventilene	Under matlagingen kan det komme damp ut av maten. Mesteparten vil komme ut av ventilene. Men noe kan samle seg på et kjølig sted som ovnsdøren. Det er normalt.
Ovnen startet ved et uhell uten mat i.	Det er forbudt å kjøre enheten uten mat inni. Det er veldig farlig.

Problem	Mulig årsak	Løsning
Ovnen kan ikke startes.	(1) Strømledningen er ikke plugget inn godt nok.	Trekk den ut. Sett den deretter inn igjen etter 10 sekunder.
	(2) Sikringsblåsing eller effektbryteren arbeider.	Skift ut sikringen eller tilbakestill effektbryteren (repareres av fagpersonell i vårt firma)
	(3) Problemer med strømuttak.	Test uttaket med andre elektriske apparater.
Ovnen blir ikke varm.	(4) Døren er ikke lukket godt nok.	Lukk døren godt.
Glassplatetallerkenen lager lyd når mikrobølgeovnen opererer	(5) Møkkete rullehvile og ovnsbunn.	Se "Vedlikehold av mikrobølgeovn" for å rengjøre skitne deler.

Spesifikasjoner

Modell:	PAG925BIB17
Nominell spenning:	230V~50Hz
Nominell inngangseffekt (mikrobølgeovn):	1450W
Nominell utgangseffekt (mikrobølgeovn):	900W
Nominell inngangseffekt (Grill):	1000W
Ovnskapasitet:	25 L
Diameter, dreieskive:	∅ 315mm
Utvendige mål:	594 X 403 X 382mm
Nettovekt:	Approx. 17.6kg

Ifølge avfall fra elektrisk og elektronisk utstyr (WEEE)-direktivet, bør WEEE samles inn og behandles separat. Hvis du noen gang i fremtiden trenger å kaste dette produktet vennligst IKKE kast dette produktet sammen med husholdningsavfall. Vennligst send dette produktet til WEEE-oppsamlingspunkter hvor dette er tilgjengelig.

Importert og utelukkende markedsført av:
Power International AS,
Postboks Box 523, N-1471 Lørenskog, Norge

Power Norge:
https://www.power.no/kundeservice/
T: 21 00 40 00

Expert Danmark:
https://www.expert.dk/kundeservice/
T: 70 70 17 07

Power Danmark:
https://www.power.dk/kundeservice/
T: 70 33 80 80

Punkt 1 Danmark:
https://www.punkt1.dk/kundeservice/
T: 70 70 17 07

Expert Finland:
https://www.expert.fi/tuki/asiakaspalvelu/
T: 020 7100 670

Power Finland:
https://www.power.fi/tuki/asiakaspalvelu/
T: 0305 0305

Power Sverige:
https://www.power.se/kundservice/
T: 08 517 66 000

VAROTOIMENPITEITÄ MAHDOLLISTEN ALTISTUMISTEN EHKÄISEMISEKSI LIIALLISELLE MIKROAALTOUUNIN TEHOLLE

(a) Älä yritä käyttää tätä uunia sen oven ollessa auki, koska se voi aiheuttaa altistumisvahinkoa mikroaaltoteholle. On tärkeää ettei turvallisuuslukkoja rikota tai räpelöidä.

(b) Älä sijoita mitään esineitä uunin etupinnan ja oven väliin tai anna lian tai puhdistimen jäännöksen kerääntyä eristepintoihin.

(c) VAROITUS: Jos ovi tai sen tiivisteet vaurioituvat, mikroaaltouunia ei saa käyttää, ennen kuin tehtävään pätevä henkilö on korjannut uunin.

HUOMIOI

Jos laitteen puhtaudesta ei huolehdita riittävästi, sen pinnat saattavat vau-rioitua ja lyhentää siten laitteen elinkaarta sekä johtaa vaarallisiin käyttöti-lanteisiin.

TÄRKEITÄ TURVALLISUUSOHJEITA
VAROITUS

Jotta tulipalolta, sähköiskulta, henkilövahingolta tai liialliselta altistumiselta mikroaaltoenergialle vältyttäisiin, perusvarotoimenpiteitä ja seuraavia ohjeita tulee noudattaa:

1. Varoitus: nesteitä ja muita ruokia ei saa lämmittää suljetuissa astioissa, koska ne voivat tällöin syntyvän sisäisen paineen takia räjähtää auki.
2. Varoitus: Muun kuin tehtävään perehtyneen henkilön mahdollisesti suo-rittamat sellaiset huolto- tai korjaustoimet, joissa mikroaaltosäteilyltä suo-jaava kansi irrotetaan, muodostavat vaaratilanteen.
3. Tätä mikroaaltouunia voivat käyttää yli 8-vuotiaat lapset ja henkilöt, joi-den aistit, henkinen suorituskyky tai tieto ja kokemus on rajattua, kun toi-minta on valvottua tai kyseiset henkilöt on perehdytetty mikroaaltouunin turvalliseen käyttöön ja mahdollisista vaaroista on kerrottu. Lasten ei tule antaa leikkiä mikroaaltouunilla. Puhdistusta ja huoltoa ei saa teettää alle 8-vuotiailla lapsilla ilman valvontaa.
4. Säilytä mikroaaltouunia avoimena ja siten, että uunin virtajohto on alle 8-vuotiaiden lasten ulottumattomissa.
5. Käytä ainoastaan mikroaaltouuniin soveltuvia keittiövälineitä.
6. Mikroaaltouuni tulisi puhdistaa säännöllisesti ja mahdolliset ruoantähteet tulisi poistaa.
7. Lue ja noudata seuraavia ohjeita: ”VAROTOIMET JOIDEN AVULLA VÄLTYTÄÄN MAHDOLLISELTA ALTISTUMISELTA LIIALLISELLE MÄÄRÄLLE MIKROAALTOENERGIAA”.
8. Kun ruokaa lämmitetään muovisissa tai paperisissa astioissa, tulee uunia seurata mahdollisen syttymisen varalta.

9. Jos savua muodostuu, kytke mikroaaltouuni pois päältä tai irrota sen pistoke. Pidä uuni suljettuna, jotta mahdolliset liekit tukahtuisivat.
10. Älä keitä ruokaa liian kauan.
11. Älä käytä uunin aukkoa varastointitarkoitukseen.
    Älä varastoi tavaroita, kuten leipää, keksiä, jne uunis.
12. Poista johdon kiertoliittimet ja metallikahvat paperi- tai muovisäiliöiltä/kasseilta ennen niiden sijoittamista uuniin.
13. Asenna tai sijoita tama uuni vain annettujen asennusohjeiden mukaisesti.
14. Yhä kuoressaan olevia munia ja kokonaisia kovaksikeitettyjä munia ei tulisi lämmittää mikroaaltouunissa, sillä ne voivat kuumentumisen seurauksena laajentua räjähdyksenomaisesti, jopa mikroaaltolämmitysvaiheen päätyttyä.
15. Tämä laite on tarkoitettu taloudessa käytettäväksi ja samanlaisten laitteiden, kuten:
    - henkilöstkeittiöalueilla kaupossa, toimistojssa ja muissa työympäristöissä;
    - asiakkaiden kanssa hotelleissa, motelleissa ja muissa asuntotyyppisissä ympäristöissä;
    - farmitaloissa;
    - sänky- ja aamiaistyyppiset ympäristöt.
16. Jos virtakaapeli on vaurioitunut, huoltoliikkeen tai pätevän teknikon tulee korvata kaapeli uudella.
17. Älä varastoi tai käytä tätä laitetta ulkona.
18. Älä käytä tätä uunia veden lähellä, märässä kellarissa tai lähellä uima-allasta.
19. Ulottuvilla olevien pintojen lämpötila voi mikroaaltouunia käytettäessä nousta suureksi. Pinnat kuumentuvat käytön

aikana. Pidä virtakaapeli etäällä kuumista pinnoista, äläkä peitä mikroaaltouunin tuuletusaukkoja.

20. Älä anna virtajohdon roikkua pöydän tai tiskin reunan yli.
21. Mikroaaltouunin puhtaana pitämisen laiminlyöminen voi johtaa sen pin-tojen vaurioitumiseen, mikä lyhentää laitteen elinkaarta ja voi johtaa vaa-rallisiin käyttötilanteisiin
22. Tuttipullojen ja vauvanruokapurkkien sisältö tulee sekoittaa ja lämpötila tulee tarkistaa ennen käyttöä, jotta mahdollisilta palovammoilta vältyttäisiin.
23. Juomien lämmittäminen mikroaaltouunissa voi aiheuttaa viivästyneen, purkausmaisen kiehumisreaktion, jonka takia astian käsittelyssä on syytä noudattaa varovaisuutta.
24. Mikroaaltouunia ei ole tarkoitettu fyysisesti, aistillisesti tai henkisesti rajoittuneiden tai kokemattomien ja asiaan perehtymättömien henkilöiden käytettäväksi, ellei henkilön turvallisuudesta vastaava henkilö ole perehdyt¬tänyt häntä uunin käyttöön tai valvo tätä toimintaa.
25. Lasten suorittamaa käyttöä tulisi valvoa, jotta voitaisiin varmistua, että lapset eivät leiki mikroaaltouunilla.
26. Tätä mikroaaltouunia ei ole tarkoitettu käytettäväksi minkään ulkoisen ajastimen tai erillisen kauko-ohjausjärjestelmän ohjaamana.
27. Ulottuvilla olevat osat saattavat tulla käytön aikana kuumiksi. Pienet lapset tulisi pitää etäällä laitteesta.
28. Höyrypuhdistinta ei saa käyttää.
29. Mikroaaltouuni kuumenee käytön aikana. Mikroaaltouunin sisällä ole-vien lämmityselementtien koskettamista tulisi varoa.
30. Käytä ainoastaan tälle mikroaaltouunille suositeltua lämpötila-anturia (koskee mikroaaltouuneja, joissa on mahdollisuus käyttää lämpötila-antu-ria).

31. VAROITUS: Mikroaaltouuni ja sen kosketettavissa olevat osat kuume-nevat käytön aikana. Lämmityselementtien koskettamista tulisi varoa.
32. Mikroaaltouunia käytettäessä kalusteoven tulee olla auki (koskee mik-roaaltouuneja, joissa on kalusteovi).
33. Säilytyshyllyn pinta voi kuumentua.
34. Mikroaaltouuni on tarkoitettu ruoan ja juomien lämmittämiseen. Ruoan tai vaatteiden kuivattaminen ja pehmusteiden, tossujen, sienten, kosteiden rättien ja vastaavien kohteiden lämmittäminen voi aiheuttaa loukkaantumis-, syttymis- tai tulipalon vaaran.
35. Mikroaaltouuniin ei saa sen käytön aikana laittaa metallisia ruoka- tai juoma-astioita.

LUE HUOLELLISESTI JA TALLENNA TULEVAA TARVETTA VARTEN

Vammautumisriskin vähentämiseksi henkilöille, jotka tekevät maadoitusasennuksen

VAARA

Sähköiskuvaara Kosketus jotkut sisäkomponentit voivat aiheuttaa vakavan henkilövamman tai kuoleman. Älä purkaa tätä laitetta.

VAROITUS

Sähköiskuvaaran maadioituksen epäsopiva käyttö voi aiheuttaa sähköiskun. Älä liitä lähtöön, ennenkuin laite on sopivasti asennettu ja maadoitettu.

Tämä laite on maadoitettava. Oikosulkun tapauksessa maadoitus vähentää sähköiskun vaaran antamalla pakojohdon sähkövirralle.

Tämä mikroaaltouuni on varustettu virtakaapelilla, jossa on maadoitusjohto ja -pistoke. Pistoke pitää kytkeä pistorasiaan, joka on oikein asennettu ja maadoitettu.

Kysy neuvoa pätevältä sähkömielehlteä tai huoltomieheltä, jos maadoituksohjeita ei ymmärretä täysin tai jos ilmenee epäilystä siitä onko laite oikein maadoitettu.
On tarpeen käyttää pidennysjohtoa, käytä ainoastaan 3-johtoista pidennysjohtoa.

1. Lyhyt virransyöttöjohto annetaan riskin vähentämiseksi, joka johtuu pidempään johtoon sekaantumisesta tai sen yli kompastumisesta.
2. Jos käytetään pidempää johtosarjaa tai pidennysjohtoa:

1) Johtosarjan merkitty sähköarvioinnin on oltava ainakin niin suuri, kuin laitteen sähköarviointi.
2) Pidennysjohdon on oltava maadoitustyyppistä 3-johtoa.
3) Pitkä johto on järjestettävä siten, ettei se veny tiskin tai pöydän yli, missä lapset eivät pysty vetämään sitä tai kompastumaan tahattomasti sen yli.

PUHDISTAMINEN

Irrota laite varmasti virransyötöstä.

1. Puhdista uuni sisältä käytön jälkeen hieman kosteaa kangasta käyttämällä.
2. Pudhista varusteet tavanomaiseen tapaan saippuavedellä.
3. Oven karmi ja eriste, sekä naapuriosat on puhdistettava varovasti kostealla kankaalla niiden ollessa likaisia.
4. Älä käytä kovia hankaavia puhdistimia tai teräviä metalliraapimia uunin oven puhdistamiseksi, koska ne voivat naarmuttaa piñata, joka voi aiheuttaa lasin rikkoutumisen.
5. Puhdistuskärki---Uunin sisäosan seinien helpommaksi puhdistamiseksi, johon keitetty ruoka voi koskea: Sijoia puolikas sitruuna astiaan, lisää 300ml (1/2 tuoppi) vettä ja lämmitä 100% mikroaaltoteholla 10 minuutin ajan. Pyyhi uuni puhtaaksi pehmeää, kuivaa kangasta käyttämällä.

TARVIKKEET

VAARA

Henkilövammautumisvaara

On vaarallista kaikille, kuin pätevälle henkilölle, joka suorittaa kaikki palvelut tai korjaustoiminnat, joihin liittyy kannen poisto, joka suojaa mikroaaltotehoa vastaan altistumista.

Katso ohjeita "Materiaalit, joita voit käyttää mikroaaltouunissa tai joita on vältettävä mikoraaltouunissa." Voi olla joitakin ei-metallisia varusteita, joita ei ole turvallista käyttää mikroaaltoilussa. Jos on epäilystä voit testata kyseenalaisia varusteita, noudata alla olevaa toimenpidettä.

Varustetesti:

1. Täytä mikroaaltoturvallinen säiliö 1 kupilla kylmää vettä (250ml) yhdessä kyseessä olevilla varusteilla.
2. Keitä maksimivirralla 1 minuutin ajan.
3. Kosketa varustetta varovasti. Jos tyhjä varuste on lämmin, älä käytä sitä mikroaaltokeittämiseen.
4. Älä ylitä 1 minuutin keittoaikaa.

Mikroaaltouunissa käytettäviä materiaaleja

Varusteet	Merkinnät
Rusketusastia	Noudata valmistajan ohjeita. Rusketusastian alaosan on oltava ainakin 5mm pyöröpöydän yläpuolella. Väärä käyttö voi aiheuttaa pyöröpöydän rikkoutumisen.
Pöytäkalusto	Vain mikroaaltoturvallisuudelle. Noudata valmistajan ohjeita. Älä käytä haljennutta tai rikkoutunutta astiaa.
Lasipurkit	Poista aina kansi. Käytä ainoastaan ruoan lämmittämiseksi, kunnes valmis. Useimmat lasipurkit eivät ole lämpenemisvarmoja ja voivat rikkoutua.
Lasikalusto	Vain lämmitysvarmalle uunin lasikalustolle. Varmista, ettei ooe metallitrimmausta. Älä käytä haljennutta tai rikkoutuneita astioita.
Uunin kokkauspussit	Noudata valmistajan ohjeita. Älä sulje metallilangalla. Tee viiltoja jotta höyryä pääsisi pois.
Paperilautaset ja kupit	Käyttö vain lyhytaikaiseen kokkaukseen/lämmitykseen. Älä jätä uunia huomiotta kokkauksen aikana.
Paperipyyhkeet	Käytä ruoan peittämiseksi uudelleenlämmittämiseksi ja rasvan imeytymiseksi. Sovella valvontaa vain lyhytaikaiselle keittämiselle.
Pergamenttipaperi	Käytä kantena roiskumisen ehkäisemiseksi tai höyrynkääreenä.
Muovi	Vain mikroaaltoturvallisuudeksi. Noudata valmistajan ohjeita. Olisi laitettava etiketti "Mikroaaltoturvallisuus". Jotkut muoviastiat pehmenevät, kun ruoka sisällä kuumenee. "Kiehmispuissot" ja kierästi suljetut muovipussit olisi halkaistava, puhkaistava tai tuuletettava kuten pakkauksessa ohjataan.
Muovikääre	Vain mikroaaltoturvallisuudeksi. Käytä ruoan peittämiseksi keittämisen aikana. Älä anna muovikäärön koskea ruokaan.
Lämpömittarit	Vain mikroaaltoturvallisuudeksi (liha ja karkki lämpömittarit).
Vahapaperi	Käytä kantena roiskuttamisen estämiseksi ja kosteuden pitämiseksi

Mikroaaltouunissa vältettävät materiaalit

Varusteet	Merkinnät
Alumiinitarjotin	Voi aiheuttaa kipinöintiä. Kuljeta ruoka mikroaaltouuniturvalliseen astiaan.
Ruokakartoniki metallikahvalla	Voit aiheuttaa kipinöintiä. Kuljeta ruoka mikroaaltouuniturvalliseen astiaan.
Metalli- tai metallilla trimmatut varusteet	Metalli suojaa ruoan mikroaaltoteholta. Metallitrimmaus voi aiheuttaa kipinöintiä.
Metallikiertosidokset	Voi aiheuttaa kipinöintiä ja voi aiheuttaa tulipalon uunissa.
Paperipussit	Voi aiheuttaa tulipalon uunissa.
Muovivaahto	Muovivaahto voi sulaa tai saastuttaa nesteen sisällä kun altistetaan suurelle lämpötilalle.
Puu	Puu kuivuu, kun käytetään mikroaaltouunissa ja voi haljeta tai rikkoutua.

UUNISI ASETTAMINEN

Uunin osien ja varusteiden nimet

Poista uuni ja kaikki materiaalit kartongista ja uunin aukosta. Uunisi toimitetaan seuraavilla varusteilla:

1 X Lasitarjotin
1 X Pyörityspöydän rengassarja
1 X Ohjekäsikirja

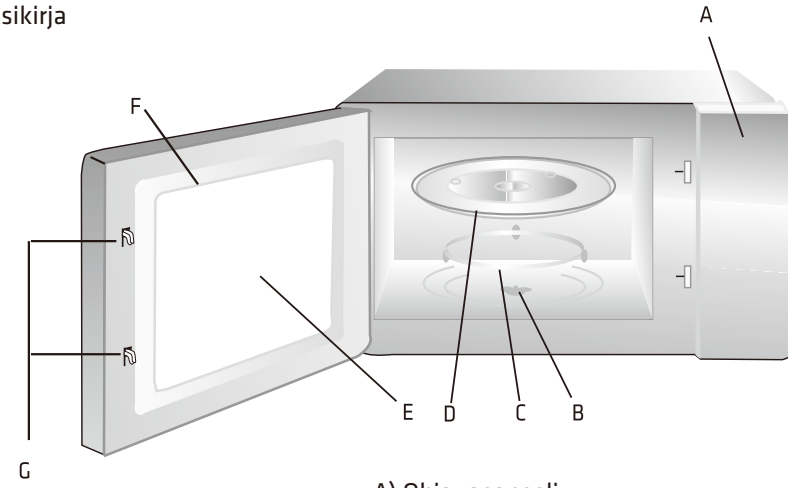

Grilliteline (Käytetään vain grillitoiminnolla ja sijoitetaan lasitarjottimeen)

A) Ohjauspaneeli
B) Pyörityspöydän akseli
C) Pyörityspöydän renkaan kokoonpano
D) Lasitarjotin
E) Tarkkailuikkuna
F) Oven kokoonpano
G) Turvallisuuslukkojärjestelmä

Pyörityspöydän asennus

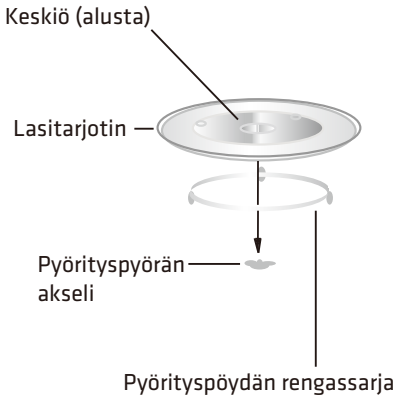

a. Älä koskaan sijoita lasitarjotinta ylösalaisin. Lasitarjotinta ei koskaan saa rajoittaa.
b. Sekä lasitarjotin että pyörityspöydän rengaskokoonpanon on aina oltava käytössä keittämisen aikana.
c. Kaikki ruoat ja ruokasäiliöt on sijoitettava aina lasitarjottimelle kokkauksen vuoksi.
d. Jos lasitarjotin tai pyörityspöydän rengaskokoonpano halkeaa tai rikkoutuu, ota yhteys lähimpään valtuutettuun huoltokeskukseen.

Asennus ja liitäntä

1. Tämä mikroaaltouuni on tarkoitettu vain kotikäyttöön.
2. Tämä mikroaaltouuni on tarkoitettu vain sellaisenaan käytettäväksi. Uunia ei ole tarkoitettu käytettäväksi pöydällä tai kaapiston sisään asen-nettuna.
3. Noudata asennukseen liittyviä erityisohjeita.
4. Mikroaaltouuni voidaan asentaa 60 cm leveään seinään asennettuun kaappiin.
5. Mikroaaltouuni on varustettu virtapistokkeella, ja se tulee kytkeä ainoas-taan oikein asennettuun, maadoitettuun pistorasiaan.
6. Verkkojännitteen tulee vastata arvokilvessä ilmoitettua jännitettä.
7. Pistorasian saa asentaa ja virtajohdon saa korvata uudella vain pätevä sähköasentaja. Jos virtapistoke ei ole enää ulottuvilla asennuksen jälkeen, asennuspuolelle tulee sijoittaa kaikki navat irti kytkevä katkaisin, jonka kosketusväli on vähintään 3 mm.
8. Sovittimia, jakorasioita tai jatkojohtoja ei saa käyttää. Ylikuormitus voi aiheuttaa tulipalon.

Kosketettavissa olevat pinnat voivat kuumentua käytön aikana.

Asennusohje

Lue käsikirja huolellisesti ennen asennusta

Sähköliitäntä

Laite on varustettu pistokkeella, joka tulee liittää vain oikein asennettuun maadoitettuun pistorasiaan. Vain annettuja ohjeita noudattava, pätevä sähköasentaja saa asentaa pistorasian tai vaihtaa virtajohdon. Jos virtapistoke ei ole enää ulottuvilla asennuksen jälkeen, asennuspuolelle tulee sijoittaa kaikki navat irti kytkevä katkaisin, jonka kosketusväli on vähintään 3 mm. Asennuksessa tulee varmistaa liitosten suojaus.

Paikalleen asennetut yksiköt

Asennuskaapissa ei saa olla laitteen takapuolella sijaitsevaa takapaneelia. Minimi asennuskorkeus: 850 mm.

Tuuletus- tai ilmantuloaukkoja ei saa peittää.

Mikroaaltouunin asennus - Kuva. 2

Huomaa: älä kiinnitä tai taivuta virtajohtoa asennettaessa.

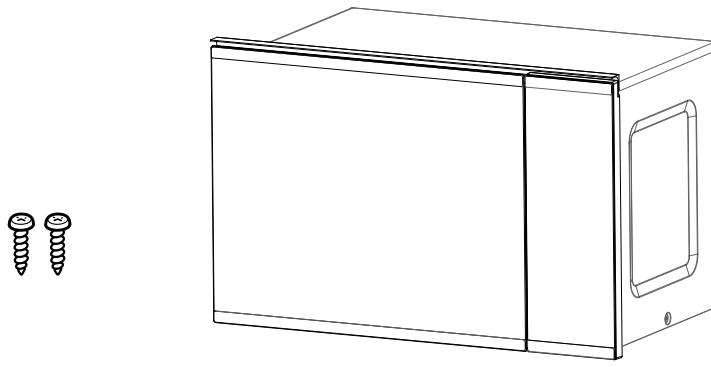

1

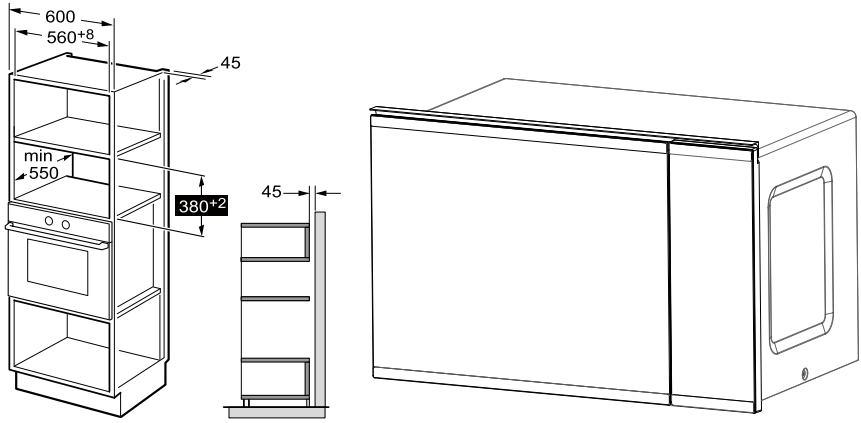

2

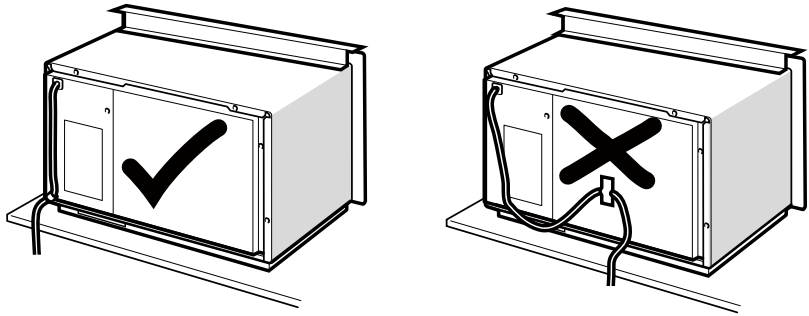

FI

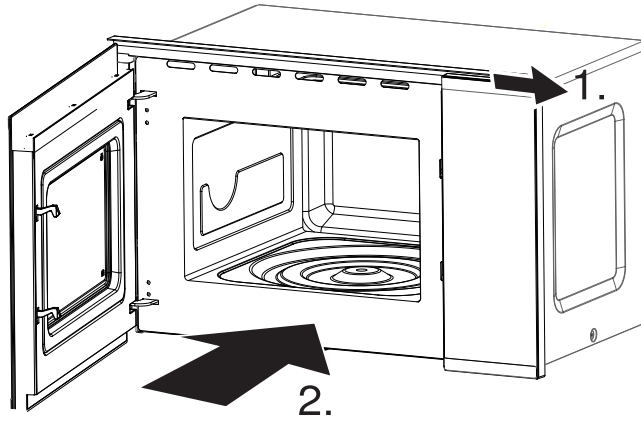

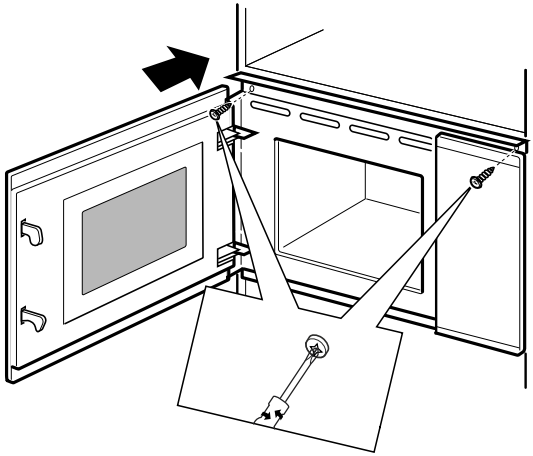

3.

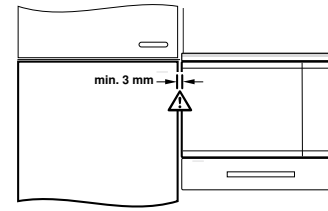

KÄYTTÖOHJEET

Tässä mikroaaltouunissa käytetään nykyaikaista elektronista ohjausta. Järjestelmä sovittaa ruoanvalmistusasetukset vastaamaan sinun ruoanvalmistuksesi tarpeita.

1. Kellon asetus

Mikroaaltouunin ollessa päällä esitetään viesti "WELCOME", ja summeri soi kerran. Jos seuraavan 1 minuutin aikana ei suoriteta operaatioita, uuni siirtyy odotustilaan ja näytöllä esitetään "0:00".

1) Paina " **Kitchen Timer/Clock** "-painiketta kahdesti, jolloin näytössä esitetään "00:00" ja tunnin numerot vilkkuvat;
2) Paina " **−** "- tai " **+**"-painiketta säätääksesi tuntien määrää, syötteen tulisi olla välillä 0--23.
3) Paina " **Kitchen Timer/Clock** "- tai " **Start/+30Sec./Confirm**"-painiketta vahvistaaksesi, minuuttien numerot vilkkuvat.
4) Käännä " **−** "- tai " **+** "-painiketta säätääksesi minuuttien määrää, syötteen tulisi olla välillä 0--59.
5) Paina " **Kitchen Timer/Clock** "-painiketta tai " **Start/+30Sec./Confirm**"-painiketta viimeistelläksesi kellon asetukset, merkki ":" vilkkuu näytössä. Näytöllä esitetään nykyinen aika.

Huomaa: 1) Jos kelloa ei ole asetettu, se ei toimi, kun mikroaaltouuni kytketään käyttöön.

2. Ruoan valmistus mikroaaltouunilla

1) Paina " **Microwave** "-painiketta kerran, näytöllä esitetään "P100".
2) Paina " **Microwave** "-painiketta toistuvasti valitaksesi mikroaaltouunin tehoasetuksen.

   Näytöllä esitetään "P100", "P80", "P50", "P30", "P10" esitetyssä järjestyksessä.
3) Paina " **−** "- tai " **+** "-painiketta säätääksesi ruoanvalmistusajan.

   (Maksimi ruoanvalmistusaika on 95 minuuttia)
4) Paina " **Start/+30Sec./Confirm**"-painiketta aloittaaksesi ruoanvalmistuksen.

HUOMAA: ajastuksen säätökatkaisimen kynnysarvot ovat seuraavat:

0---1 min : 5 sekunttia
1---5 min : 10 sekunttia
5---10 min : 30 sekunttia
10---30 min : 1 minuutti
30---95 min : 5 minuuttia

Mikroaaltotehokartta

Mikroaal-toteho	Suuri	Keskisuuri	Keskimäärä	Keskipieni	Pieni
Näyttö	P100	P80	P50	P30	P10

FI

3. Grillaus tai yhdistelmäruoanvalmistus

Paina " **Grill/Combi.** "-painiketta kerran, näytöllä esitetään "G", paina sitten " **Grill/Combi.** "-painiketta toistuvasti valitaksesi haluamasi tehon, jolloin näytöllä esitetään "G","C-1"tai "C-2". Paina " **−** "- tai " **+** "-painiketta asettaaksesi ruoanvalmistus¬ajan. (Maksimi ruoanvalmistusaika on 95 minuuttia). Paina "**Start/+30Sec./-Confirm**"-painiketta uudestaan aloittaaksesi ruoanvalmistuksen.

Esimerkki: Jos haluat käyttää 55 % mikroaaltotehoa ja 45 % grillitehoa (C-1) valmistaaksesi ruokaa 10 minuutin ajan, voit käyttää mikroaaltouunia noudattamalla seuraavia vaiheita.

1) Paina kerran " **Grill/Combi.** "-painiketta, näytöllä esitetään "G".

2) Jatka " **Grill/Combi.** "-painikkeen painamista, kunnes näytöllä esitetään "C-1".

3) Paina " **−** "- tai " **+** "-painiketta säätääksesi ruoanvalmistusaikaa, kunnes mikroaaltouunin näytöllä esitetään arvo "10:00".

4) Paina " **Start/+30Sec./Confirm**"-painiketta aloittaaksesi ruoanlaiton.

Yhdistelmäruoanlaiton ohjeet:

Ohjelma	Näyttö	Mikroaaltoteho	Grilliteho
Grill	G	0%	100%
Combi. 1	C-1	55%	45%
Combi. 2	C-2	36%	64%

Huomaa: Kun puolet grillausajasta on kulunut, mikroaaltouuni antaa äänimerkin kahdesti, tämä on normaalia. Tehokkaampi grillausvaikutus saadaan kääntämällä grillattava ruoka, sulkemalla ovi ja painamalla sitten " **Start/+30Sec.**/Confirm "-painiketta ruoanlaiton jatkamiseksi. Jos toimintoa ei valita, mikroaaltouuni jatkaa toimin¬taansa.

4. Sulatus painon mukaan

1) Paina kerran " **Weight Defrost** "-painiketta, näytöllä esitetään arvo "100".

2) Paina "**−**"- tai " **+** "-painiketta valitaksesi ruoan painon. Valittavissa on painoalue 100-2000 g.

3) Paina " **Start/+30Sec./Confirm**"-painiketta aloittaaksesi sulatuksen.

Huomaa: Kun puolet grillausajasta on kulunut, mikroaaltouuni antaa äänimerkin kahdesti, tämä on normaalia. Tehokkaampi grillausvaikutus saadaan kääntämällä grillattava ruoka, sulkemalla ovi ja painamalla sitten " **Start/+30Sec./Confirm**"-painiketta ruoanlaiton jatkamiseksi. Jos toimintoa ei valita, mikroaaltouuni jatkaa toimin¬taansa.

5. Sulatus ajan mukaan

1) Paina kerran " **Time Defrost** "-painiketta, näytöllä esitetään arvo "00:00".

2) Paina " **–** "- tai " **+** "-painiketta valitaksesi sulatusajan. Maksimi sulatusaika on 95 minuuttia.

3) Paina " **Start/+30Sec./Confirm**"-painiketta aloittaaksesi sulatuksen.

6. Monivaiheinen ruoanvalmistus

Asetettavana on enimmillään 2 vaihetta. Jos toinen vaiheista on sulatus, sen tulisi olla ensimmäinen vaihe. Summeri soi kerran kunkin vaiheen päättyessä ja seuraavan alkaessa.

Huomaa: Auto menu – ja Pikavalmistus-tapoja ei voida asettaa monivaiheisen ruoanvalmistuksen vaiheiksi.

Esimerkki: jos haluat sulattaa ruokaa 5 minuutin ajan, lämmitä ruokaa 80 % mikroaaltoteholla 7 minuutin ajan. Tämä suoritetaan seuraavien vaiheiden avulla:

1) Paina kerran " **Time Defrost** "-painiketta, näytöllä esitetään arvo"00:00".

2) Paina " **–** "- tai " **+**"-painiketta säätääksesi sulatusajaksi 5 minuuttia;

3) Paina kerran " Microwave "-painiketta, näytöllä esitetään arvo "P100".

4) Paina " Microwave "-painiketta toistuvasti valitaksesi haluamasi mikroaaltotehon, kunnes näytöllä esitetään "P80";

5) Paina " **–** "- tai " **+** "-painiketta säätääksesi ruoanvalmistusajan 7 minuutiksi;

6) Paina " **Start/+30Sec./Confirm**"-painiketta aloittaaksesi ruoanvalmistuksen.

7. Keittiöajastin

(1) Paina kerran " **Kitchen Timer/Clock** "-painiketta, näytöllä esitetään arvo ”KT 00:00”.

(2) Paina " **–** "- tai " **+** "-painiketta syöttääksesi oikean ajan.

(Maksimi ruoanvalmistusaika on 95 minuuttia)

(3) Paina " **Start/+30Sec./Confirm**"-painiketta tai "Keittiöajastin/Kello"-painiketta vahvistaaksesi asetuksen.

(4) Kun asetettu aika koittaa, summeri soi 5 kertaa.

Jos kello on asetettu (24 tunnin järjestelmä), näytöllä esitetään nykyinen.

Huomaa: keittiöajastin toimii erillisenä järjestelmänä, 24 tunnin järjestelmästä riippumatta. Keittiöajastimella ajastetaan aikaa.

8. Auto Menu

1) Valikkovalinnan tehdäksesi paina odotustilassa "**+**"-painiketta toistuvasti.

2) Paina " **Start/+30Sec./Confirm**"-painiketta vahvistaaksesi tekemäsi valikkovalinnan.

3) Paina " **−** "- tai " **+** "-painiketta valitaksesi ruoan painon.

4) Paina " **Start/+30Sec./Confirm**"-painiketta aloittaaksesi ruoanvalmistuksen.

Valikkokartta:

Valikko	Paino	Teho
Pizza	200 g	C-2
	400 g	
Liha	250 g	100% (Mic.)
	350 g	
	450 g	
Vihannes	200 g	100%(Mic.)
	300 g	
	400 g	
Pasta	50 g (450 g kylmää vettä)	80%(Mic.)
	100 g (800 g kylmää vettä)	
Peruna	200 g	100%(Mic.)
	400 g	
	600 g	
Kala	250 g	80%(Mic.)
	350 g	
	450 g	
Juoma	1 kuppi (noin 120 ml)	100%(Mic.)
	2 kuppia (noin 240 ml)	
	3 kuppia (noin 360 ml)	
Popcorn	50 g	100%(Mic.)
	100 g	

9. Pikavalmistus

1) Paina odotustilassa " **Start/+30Sec./Confirm**"-painiketta lämmittääksesi ruokaa 100 % tehotasolla 30 sekunnin ajan. Kukin saman painikkeen painallus lisää lämmitys¬aikaa 30 sekunnilla. Maksimi ruoanvalmistusaika on 95 minuuttia.
2) Mikroaaltouunin, grillin ja yhdistelmäruoanlaiton ja ajan mukaan sulatuksen aikana " **Start/+30Sec./Confirm**"-painikkeen painaminen lisää lämmitysaikaa.
3) Auto menu – ja painon mukaan sulatus -tiloissa lämmitysaikaa ei voida lisätä" "-painiketta painamalla.
4) Paina odotustilassa " — "-painiketta valitaksesi lämmitysajan. Kun ruoanlaitto¬aika on valittu, paina " **Start/+30Sec./Confirm**"-painiketta aloittaaksesi mikroaaltolämmi¬tyksen 100 % tehotasoa käyttäen.

10. Lapsilukkotoiminto

Lukko: lapsilukkotila käynnistyy, kun odotustilassa painetaan " **STOP/Clear**"-painiketta 3 sekunnin ajan, tällöin näytöllä esitetään nykyinen aika, jos aika on asetettu, lukituksen avauksen yhteydessä näytöllä esitetään " **LOCK** ".

Lukituksen avaus: paina lukitussa tilassa ollessa " **STOP/Clear**"-painiketta 3 sekunnin ajan, jolloin lukitus avautuu.

11. Toiminnon tiedustelu

1) Paina mikroaalto-, grilli- tai yhdistelmätiloissa oltaessa " **Microwave** "- tai " **Grill/Combi.** "-painiketta, tällöin näytöllä esitetään käytössä oleva teho 3 sekunnin ajan.
2) Jos kello on asetettu, ruoanvalmistuksen aikana voidaan painaa " **Kitchen Timer/-Clock** "-painiketta nykyisen ajan tarkistamiseksi. Aikaa esitetään 3 sekunnin ajan.

12. Määrittely

(1) Jos ovi on avattu lämmityksen aikana, sulje ovi ja paina sitten " **Start/+30Sec./-Confirm**"-painiketta jatkaaksesi ruoanvalmistusta.

(2) Kun ruoanvalmistusohjelma on asetettu, mutta "**Start/+30Sec./Confirm**"-painiketta ei ole painettu 5 minuutin kuluessa, näytöllä esitetään nykyinen aika ja tehty asetus perutaan.

(3) Oikeaa painiketta painettaessa summeri soi kerran, väärän painikkeen painamisesta ei seuraa äänimerkkiä.

13. Avaa mikroaaltouunin ovi

Paina " AUTO "-painiketta avataksesi mikroaaltouunin oven.

Vianmääritys

Normaali	
Mikroaaltouuni häiritsee television vastaanottoa	Radion ja television vastaanottoa voi häiritä, kun mikroaaltouuni on toiminasa. Se on samantapainen häiriö, kun pienillä sähkölaitteilla, kuten sekoittimet, imupuhdistimet ja sähkötuuletin. Se on normaalia.
Himmeä uunin valo	Matalatehoisessa mikroaaltokokkauksessa uunin valo voi muuttua himmeäksi. Se on normaalia.
Höyryn kerääntyminen ovessa, kuumailmaa tulee tuulettimissa	Kokkauksessa höyryä tulee ulos ruoasta. Useimmat poistuvat tuulettimiin, mutta jotkut voivat kerääntyä viileässä paikassa kuten uunin ovessa. Se on normaalia.
Uuni käynnistyi vahingossa ilman ruokaa.	On kiellettyä käyttää laitetta ilman ruokaa. Se on hyvin vaarallista.

Ongelma	Mahdollinen syy	Korjaus
Uunia ei pystytä käynnistämään.	(1) Sähköjohto ei ole liitetty tarpeeksi tiukkaan.	Irrota. Liitä sitten uudelleen 10 sekunnin jälkeen.
	(2) Sulake paloi tai virrankatkaisin toimii.	Vaihda tai aseta virrankatkaisin uudelleen (anna ammattilaishenkilöstön korjata yrityksessämme)
	(3) Ongelma lähdössä.	Testaa lähtö toisella sähkölaitteella.
Uuni ei kuumene.	(4) Ovea ei pystytä sulkemaan hyvin.	Sulje ovi hyvin.
Lasipyöritystaulu antaa äänen kun mikroaaltouuni on toiminassa	(5) Likainen pyörin ja uunin alaosa.	Katso "Mikroaallon ylläpito "likaisten osien puhdistamis

Tekniset tiedot

Malli:	PAG925BIB17
Nimellisjännite:	230V~50Hz
Nimellinen tuloteho (Mikroaalto):	1450W
Nimellinen lähtöteho (Mikroaalto):	900W
Arvioitu tuloteho(Grilausl):	1000W
Uunin kapasiteetti:	25 L
Kääntöpyörän halkaisija:	∅ 315mm
Ulkoiset mitat:	594 x 403 x 382mm
Nettopaino:	Approx. 17.6kg

Sähköisten ja elektronisten laitteiden jätedirektiivin mukaan (WEEE) on WEEE:tä erikseen kerättävä ja käsiteltävä. Jos koska tahansa tulevaisuudessa tarvitset apua tämän tuotteen hävittämisessä, ÄLÄ hävitä sitä talousjätteiden kanssa. Lähetä tämä tuote WEEE:n keräyspisteisiin, kun mahdollista.

Maahantuonti ja markkinointi yksinoikeudella:
Power International AS,
PO Box 523, N-1471 Lørenskog, Norway

Power Norjassa:
https://www.power.no/kundeservice/
P: 21 00 40 00

Expert Tanskassa:
https://www.expert.dk/kundeservice/
P: 70 70 17 07

Power Tanskassa:
https://www.power.dk/kundeservice/
P: 70 33 80 80

Punkt 1 Tanskassa:
https://www.punkt1.dk/kundeservice/
P: 70 70 17 07

Expert Suomessa:
https://www.expert.fi/tuki/asiakaspalvelu/
P: 020 7100 670

Power Suomessa:
https://www.power.fi/tuki/asiakaspalvelu/
P: 0305 0305

Power Sverige:
https://www.power.se/kundservice/
P: 08 517 66 000

FORHOLDSREGLER FOR AT UNDGÅ MULIG UDSÆTTELSE FOR OVERDREVEN MIKROBØLGEENERGI

(a) Brug ikke denne ovn med døren åben, da dette kan resultere I skadelig udsættelse for mikrobølge-energi. Det er vigtigt ikke at ødelægge eller manipulere med sikkerhedsaflåsningerne.

(b) Placér ikke objektet mellem ovnens forside og døren, og tillad ikke snavs eller rester af rengøringsmidler at akkumulere på tætningsflader.

(c) ADVARSEL: Hvis dørene eller dørforseglingerne er beskadigede, må man først benytte mikrobølgeovnen, når den er blevet repareret af en kompetent person.

OBS

His apparatet ikke vedligeholdes i en god renlighedstilstand, kan dens overflade lide skade, og det kan få indflydelse på apparatets levetid og føre til en farlig situation.

VIGTIGE SIKKKERHEDSINSTRUKTIONER
ADVARSEL

For at reducere brandrisikoen, elektrisk stød, skade på personer eller udsættelse for overdreven mikrobølgeenergi, når man bruger sin mikrobølgeovn, så følg grundlæggende forholdsregler, inkl. følgende:

1. Advarsel: Væsker og andet mad må ikke opvarmes i forseglede beholdere, da de nemt kan eksplodere.
2. Advarsel: Det er farligt for alle bortset for en faguddannet person at udføre nogen form for service eller reparation, som indebærer fjernelsen af et låg, som giver beskyttelse mod udsættelse for mikrobølgeenergi.
3. Denne mikrobølgeovn kan anvendes af børn fra 8 års alderen og personer med reduceret fysiske, opfattelsesmæssige og mentale evner eller mangel på erfaring og viden, hvis de har været under opsyn eller har fået instruktion om brugen af mikrobølgeovnen på en sikker måde og forstår farerne ved brugen. Børn må ikke udføre rengøringen eller brugervedligeholdelse, hvis ikke de er over 8 år og er under opsyn.
4. Hold mikrobølgeovnen og dens hovedledninger uden for rækkevidden af børn, som er under 8 år.
5. Brug kun redskaber, som passer til brug af mikrobølgeovn.
6. Mikrobølgeoven bør rengøres regelmæssigt, og alle madrester bør fjernes.
7. Læs og følg den specifikke: "FORHOLDSREGLER FOR AT UNDGÅ MULIG UDSÆTTELSE FOR OVERDREVEN MIKROBØLGEENERGI".
8. Når man opvarmer mad i beholdere af plastic eller papir, så hold øje med mikrobølgeovnen på grund af muligheden for antændelse.

9. Hvis der frigives røg, så sluk for mikrobølgeovnen eller tag den ud af stikket, og hold lågen lukket for at kvæle mulige flammer.
10. Tilbered ikke maden for meget.
11. Brug ikke hullet til ovnen til opbevaringsformål. Opbevar ikke sager som brød, småkager, m.v. inden i ovne.
12. Fjern wire twist bånd og metalhåndtag fra plastic- eller papirsbeholdere/poser, inden de placeres i ovnen.
13. Installér eller lokalisér kun denne ovn i overensstemmelse med installationsinstruktionerne, der følger med.
14. Æg i skal og hele hårdkogte æg bør ikke opvarmes i mikrobølgeovn, da de kan eksplodere, hvilket også kan ske efter, at opvarmningen i mikrobølgeovn er afsluttet.
15. Den tilsigtede brug af udstyret er i husholdninger og lignende anvendelser som:
    - ansattes køkkenområde i butikker, kontorer og andre arbejd somgivelser,
    - af kunder i hoteller, moteller og andre typer boligområder,
    - landbrug,
    - bed and breakfast-omgivelser.
16. Hvis hovedledningen er beskadiget, skal den udskiftes af en servicemand eller en faguddannet tekniker.
17. Opbevar eller brug ikke dette udstyr udendørs.
18. Brug ikke denne ovn tæt ved vand, i en våd kælder eller tæt ved en swimmingpool.
19. Temperaturen på tilgængelige overflader kan være høj, når mikrobølgeovnen er i brug. Overfladerne er tilbøjelige til at blive varme ved brug. Hold hovedledningen borte fra den opvarmede overflade, tlldæk ikke nogen ventilationshuller på mikrobølgeovnen.

20. Lad ikke hovedledningen hænge over kanten af bordet eller disken.
21. Hvis man ikke vedligeholder mikrobølgeovnen og holder den ren, kan det føre til nedbrydning af overfladen, hvilket kunne påvirke mikrobølgeovnens levetid negativt og muligvis resultere i en farlig situation.
22. Man skal omrøre indholdet af flasker og glas med mad til børn, og man skal kontrollere temperaturen inden brug for at undgå forbrændinger.
23. Opvarmning af drikkevarer ved mikrobølger kan resultere i forsinket opstået kogning. Derfor skal man være omhyggelig ved håndteringen af beholderen.
24. MIkrobølgeovnen skal ikke bruges af personer (inkl. børn) med nedsatte fysiske, opfattelsesmæssige eller mentale evner, eller mangel på erfaring og viden, hvis ikke de har været under opsyn, eller de har fået instruktion om brug af mikrobølgeovnen af en person med ansvar for deres sikkerhed.
25. Børn bør være under opsyn for at sikre, at de ikke leger med mikrobølgeovnen.
26. Denne mikrobølgeovn er ikke beregnet til blive brugt med et ekstern ur eller et separat fjernkontrolsystem.
27. Tilgængelige dele kan blive meget varme under brug. Små børn bør holdes borte.
28. Der må ikke anvendes damprengøring.
29. Mikrobølgeovnen bliver meget varm under brug. Vær omhyggelig med ikke at berøre varmeelementerne inden i mikrobølgeovnen.
30. Anvend kun en temperatursonde, der er anbefalet til denne mikrobølgeovn (til mikrobølgeovne, der er forsynet med muligheden for at bruge en temperaturopfangende sonde.)

31. ADVARSEL: Mikrobølgeovnen og dens tilgængelige dele bliver meget varme under brug. Vær omhyggelig med ikke at berøre varmelementer.
32. Mikrobølgeovnen skal bruges med den dekorative låge åben (for mikrobølgeovne med en dekorativ låge.)
33. Overfladen på et opbevaringsskab kan blive varm.
34. Mikrobølgeovnen er beregnet til opvarmning af mad og drikkevarer. Det kan føre til risiko for skade, antændelse eller brand, hvis man tørrer mad eller krædevarer og opvarmer varmepuder, tøfler, svampe og lignende.
35. Metalbeholdere til mad og drikkevarer er ikke tilladte under madlavning med mikrobølgeovnen.

LÆS OMHYGGELIGT OG OPBEVAR SOM REFERENCE I FREMTIDEN

For at reducere risikoen for skade på personer, der jordforbinder installationen

FARE

Fare for elektrisk stød ved berøring af nogle af de interne komponenter kan forårsage alvorlig skade på person eller død.

ADVARSEL

Forkert brug af jordforbindelse m.h.t. elektrisk stød kan føre til elektrisk stød. Sæt ikke I en kontakt, inden apparatet er korrekt installeret og jordforbundet.

Apparatet skal være jordforbundet. Ved tilfælde af et elektrisk støds kredsløb reducerer jordforbindelsen risikoen for elektrisk stød ved forsyningen med en udvejsledning for den elektriske strøm. Denne mikrobølgeovn er udstyret med en hovedledning, som har en jordforbindelsesledning med et stik til at jordforbinde med. Stikket skal sættes i en stikkontakt, som er korrekt installeret og jordforbundet.

Konsultér en kvalificeret elektriker eller serviceperson, hvis jordforbindelsesinstruktionerne ikke er helt forstået, eller hvis der eksisterer tvivl m.h.t. om, udstyret er korrekt jordforbundet.

Det er nødvendigt at anvende en forlængerledning, brug kun en forlængerledning med 3-wire ledning.

1. Der leveres med en kort strømforsyningsledning for at reducere risiciene, der resulterer af at blive indviklet i eller at falde over en længere ledning.
2. Hvis et sæt med lang ledning eller forlængerledning anvendes:

(1) Den markerede elektriske vurdering på ledningssættet eller forlængerledningen bør være mindst så stor som apparatets elektriske vurdering.

(2) Forlængerledningen skal være til jordforbindelse med 3-wire ledning.

(3) Den lange ledning bør arrangeres sådan, at den ikke vil dække over diskens top eller bordets overflade, hvor den kan trækkes i af børn eller faldes over ved et uheld.

RENGØRING

Sikr dig, at du tager apparatet ud af stikket til strømforsyningen.

1. Rengør hullet til ovnen efter brug med let fugtig klud.
2. Rengør tilbehøret på den sædvanlige måde med sæbevand.
3. Dørrammen og tætningen og dele i området skal rengøres omhyggeligt med en fugtig klud, når de er snavsede.
4. Anvend ikke stærkt ætsende rensemidler eller skarpe metalskrabere til at rengøre ovndørens glas, da det kan giver overfladen skrammer, hvilket kan føre til, at glasset går itu.
5. Rengøringstip–For lettere rengøring af vægge i hullet, som tilberedt mad kan berøre: Placér en halv citron i en skål, tilføj 300ml (1/2 pint), og opvarm ved 100% mikrobølgestrøm i 10 minutter. Tør ovnen af ved brug af en blød, tør klud.

REDSKABER

OBS

Fare for skade på person

Det er farligt for alle andre end en kompetent person at udføre service eller reparationer, der indebærer fjernelsen af et lag, som giver beskyttelse mod udsættelse for mikrobølge-energi.

Se instruktionerne om "Materialer, som man kan anvende i en mikrobølgeovn, eller som skal undgås i en mikrobølgeovn." Der kan være visse ikke-metalliske redskaber, der ikke er sikre til brug ved anvendelse af mikrobølgeovne. Dersom der er tvivl, kan man teste det pågældende redskab efter proceduren nedenfor.

Redskabstest:

1. Fyld en mikrobølgesikker beholder med 1 kop koldt vand (250ml) sammen med pågældende redskab.
2. Kog ved maks. strøm i et minut.
3. Føl forsigtigt på redskabet. Hvis det tomme redskab er varmt, så anvend det ikke til madlavning med mikrobølgeovn.
4. Overskrid ikke 1 minuts kogetid.

Materialer, man kan anvende i mikrobølgeovne

Redskaber	Bemærkninger
Bruningsfad	Følg producentens instruktioner. Bunden af bruningsfadet skal være mindst 3/16 tomme (5mm) over drejebordet. Forkert brug kan forårsage, at drejebordet går itu.
Tallerkner	Kun mikrobølgesikre. Følg producentens instruktioner. Anvend ikke tallerkner, der er itu eller skårede.
Glas	Fjern altid låg. Brug kun til at opvarme mad, indtil den lige er varm. De fleste glas er ikke modstandsdygtige over for varme og kan gå itu.
Glasvarer	Kun glasvarer til ovn, som er modstandsdygtige over for varme. Anvend ikke tallerkner, der er itu seller skårede.
Poser til bagning i ovn	Følg producentens instruktioner. Luk ikke med metalbånd. Lav flænger for tillade dampen at slippe ud.
Papirtallerkner og -kopper	Brug kun til korttidsmadlavning/opvarmning. Efterlad ikke ovnen uden opsyn under madlavning.
Køkkenrulle	Brug til at dække mad med til genopvarmning og absorbering af fedt. Brug kun med overvågning til korttidsmadlavning.
Pergamentpapir	Brug som låg for at undgå splatning eller som wrap til dampning.
Plastic	Kun mikrobølgesikker. Følg producentens instruktioner. Bør have etiketten "Mikrobølgesikker". Nogle plasticbeholdere bliver bløde, da maden indeni bliver varm. "Kogeposer" og stramt lukkede plasticposer bør flænges, stikkes igennem eller luftes som pakken anviser.
Plastic wrap	Kun mikrobølgesikre. Brug til at dække med under madlavning for at tilbageholde fugtighed. Lad ikke plastic wrap berøre mad.
Termometre	Kun mikrobølgesikre (kød- og slik-termometre).
Vokspapir	Brug til at dække med for at forhindre splatning og tilbageholde fugtighed.

Materialer, som skal undgås i forbindelse med mikrobølgeovne

Redskaber	Bemærkninger
Aluminiumsbakke	Kan forårsage bøjning. Overfør maden til mikrobølgesikker tallerken.
Madkarton med metalhåndtag	Kan forårsage bøjning. Overfør maden til mikrobølgesikker tallerken.
Metal or metaltrimmed utensils	Metal beskytter maden mod mikrobølge-energi. Metalkant kan forårsage bøjning.
Twist ties af metal	Kan forårsage bøjning og kunne forårsage brand i oven.
Papirposer	Kan forårsage brand i ovnen.
Plastic foam	Plastic skum kan smelte eller forurene væsken inden i, når det udsættes for høj temperatur.
Træ	Træ vil tørre ud, når det anvendes i mikrobølgeovnen og kan revne seller knække.

OPSÆTNING AF DIN OVN

Navne på ovndele og tilbehør

Fjern ovnen og alle materialer fra karton og ovnhul. Din ovn kommer med følgende tilbehør:

1 X Glasbakke
1 X Ringsamling til drejebord
1 X Instruktionsvejledning

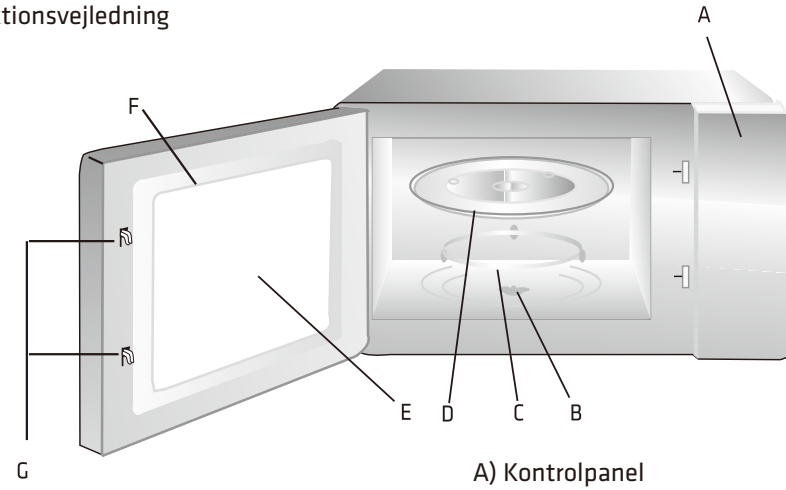

Grillstativ(Kun til brug ved grillfunktioner og skal placeres på glasbakken)

A) Kontrolpanel
B) Drejebordsaksel
C) Drejebords ringsamling
D) Glasbakke
E) Observationsvindue
F) Dørsamling
G) Sikkerheds-aflåsningssystem

Drejebordsinstallation

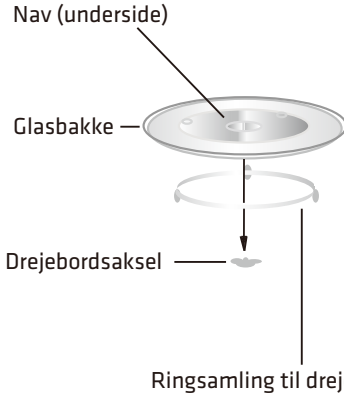

a. Placer aldrig glasbakken med oversiden nedad. Glasbakken bør aldrig begrænses.
b. Både glasbakke og drejebordsring-samlingen skal altid anvendes ved madlavning.
c. Al mad og madbeholdere placeres altid på glasbakken til madlavning.
d. Hvis glasbakken eller drejebords-ringsamling revner eller går i stykker, kontakt da dit nærmeste autoriserede servicecenter.

Installation og forbindelse

1. Denne mikrobølgeovn er beregnet til brug i hjemmet.
2. Denne mikrobølgeovn er kun beregnet til at være indbygget. Den er ikke beregnet til brug oven på en bordplade eller til brug inden i et skab.
3. Overhold de særlige installationsinstruktioner.
4. Mikrobølgeovnen kan installeres i et 60cm bredt vægmonteret skab.
5. Mikrobølgeovnen er udstyret med et stik og må kun forbindes til en korrekt installeret stikkontakt med jordforbindelse.
6. Hovedledningsspændingen skal svare til spændingen, der er specificeret på klassificeringspladen.
7. Stikkontakten installeres af og forbindelsesledningen må kun udskiftes af en faguddannet elektriker. Hvis man ikke kan få adgang til stikket efter installationen, skal der være en kredsløbsafbryder til alle poler til stede på installationssiden med et kontaktmellemrum på mindst 3mm.
8. Adaptere, multi-way strimler og forlængerledninger må ikke anvendes. Overbelastning kan resultere i brand.

Den tilgængelige overflade kan blive meget varm under brug.

DK

Installationsinstruktion

Læs håndbogen omhyggeligt inden installation

Elektrisk forbindelse

Apparatet er udstyret med et stik og må kun forbindes til en korrekt installeret stikkontakt med jordforbindelse. Det er kun en faguddannet elektriker, som tager hensyn til de relevante regler , der har lov til at installere stikkontakten eller udskifte forbindelsesledningen. Hvis kontakten ikke længere er tilgængelig efter installationen, skal der være en kredsløbsafbryder til alle poler til stede på installationssiden med et kontaktmellemrum på mindst 3 mm. Der skal sikres kontaktbeskyttelse ved installationen.

Tilpassede enheder

Installationskabet må ikke have et bagpanel bag ved apparatet. Minimal installationshøjde: 850 mm.

Ventilationsriller og luftindtagssteder må ikke været tildækkede.

Installering af mikrobølgeovnen – Fig. 2

Bemærk: Rul ikke hovedledningen sammen, og bøj den ikke.

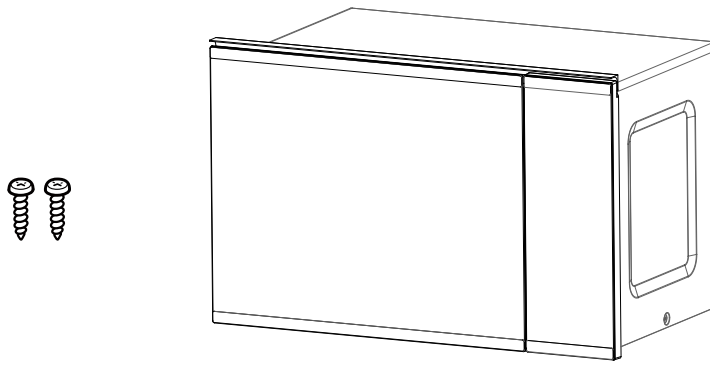

1

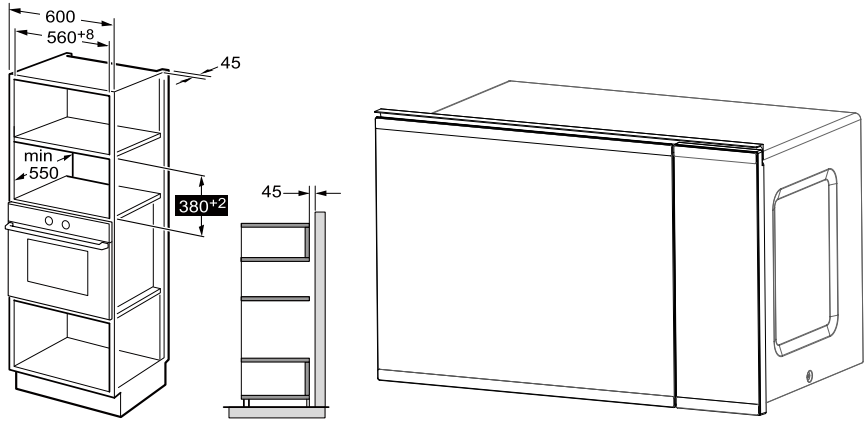

2

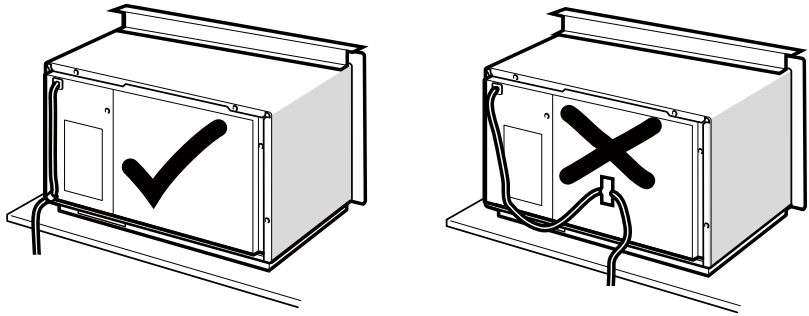

DK

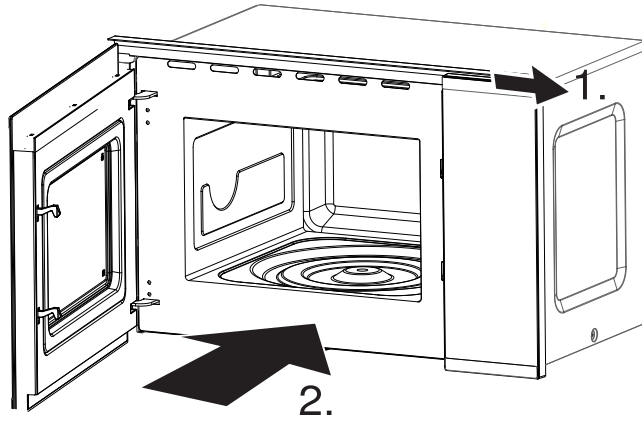

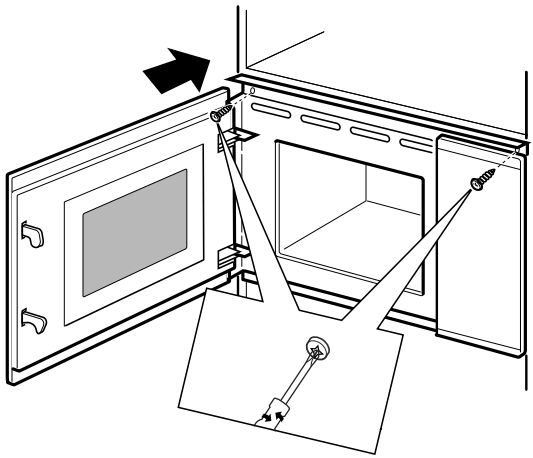

3.

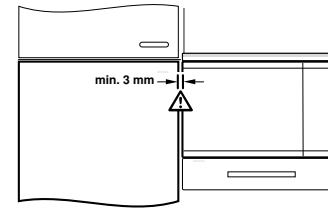

BRUGSINSTRUKTION

Denne mikrobølgeov anvender moderne elektronisk kontrol til at justere madlaving-sparametre for at opfylde dine behov inden for madlavning.

1.Indstilling af ur

Når mikrobølgeoven er slået til, vil den vise "VELKOMMEN", og summeren ringer én gang. Hvis der ikke er nogen funktion inden for 1 minut, vil den gå over i ventetilstand og "0:00" bliver vist.

1) Tryk på " **Kitchen Timer/Clock** " knappen to gange. Skærmen viser "00:00", og timetallene blinker.
2) Tryk på " **−** " eller " **+** " knappen for at justere timetallene, input tiden bør være inden for 0-23.
3) Tryk på " **Kitchen Timer/Clock** " knappen eller " **Start/+30Sec./Confirm**" knappen for at bekræfte. MInuttallene vil blinke.
4) Drej " **−** " eller " **+** " knappen for at justere minuttallene igen. Input tiden bør være inden for 0-59.
5) Tryk på " **Kitchen Timer/Clock** " " eller " **Start/+30Sec./Confirm**" knappen eller ": " knappen for at afslutte urindstillingen. Den gældende tid bliver vist.

Note: 1) Hvis uret ikke er indstillet, vil det ikke fungere, når mikrobølgeovnen er slået til.

2. Madlavning med mikrobølge

1) Tryk på " **Microwave** " knappen én gang. "P100" bliver vist.
2) Tryk på " **Microwave** " knappen gentagne gange for at vælge mikrobølge strøm-men. "P100", "P80", "P50", "P30", "P10" bliver vist i den rækkefølge.
3) Tryk på "**−**" eller "**+**" knappen for at justere madlavningstiden.

   (Den maksimale madlavningstid er 95 minutter)
4) Tryk på " **Start/+30Sec./Confirm**" knappen for at begynde på madlavningen.

BEMÆRK: trinmængderne til justeringstiden for indkodningskontakten er som følger:

0---1 min : 5 sekunder
1---5 min : 10 sekunder
5---10 min : 30 sekunder
10---30 min : 1 minut
30---95 min : 5 minutter

Mikrobølge strømdiagram

Mikrobølge strøm	Høj	Mellem høj	Mellem	Mellem lav	Lav
Display	P100	P80	P50	P30	P10

DK

3 .Grill eller kombimadlavning

Tryk på " **Grill/Combi.** " knappen én gang. Skærmen viser "G", og tryk på " **Grill/Combi.** " knappen gentagne gange for at vælge den strøm, du ønsker, og "G","C-1"eller "C-2" bliver vist. Tryk på " **—** " eller " **+** " knappen for at indstille tiden. (Den maksimale madlavningstid er 95 minutter)

Tryk på "**Start/+30Sec./Confirm**" knappen igen for at begynde at lave mad.

For eksempel: Hvis man ønsker at bruge 55% mikrobølgestrøm og 45% grillstrøm I 10 minutter, kan man bruge mikrobølgeovnen ved at bruge følgende trin.

1) Tryk på " **Grill/Combi.** " knappen én gang. Skærmen viser "G".

2) Fortsæt med at trykke på " **Grill/Combi.** " knappen, indtil skærmen viser "C-1".

3) Tryk på "**—**" eller "**+**" knappen for at justere madlavningstiden, indtil mikrobølgeovnen viser "10:00".

4) Tryk på " **Start/+30Sec./Confirm**" knappen for at begynde at lave mad.

Instruktioner til kombinationsstrøm:

Program	Display	Mikrobøgestrøm	Grillstrøm
Grill	G	0%	100%
Kombi. 1	C-1	55%	45%
Kombi. 2	C-2	36%	64%

Bemærk: Når halvdelen af grilltiden er gået, lyder mikrobølgeovnen to gange, og dette er normalt. For at få en bedre virkning af at grille mad, bør man vende maden, lukke lågen, og så trykke på " **Start/+30Sec./Confirm**" knappen for at fortsætte med at lave mad. Hvis der ikke er nogen brug, vil mikrobølgeovnen fortsætte med at arbejde.

4. Afrim efter vægt

1)Tryk på " **Weight Defrost** " knappen én gang, og skærmen vil vise "100".

2) Tryk på " **—** " eller "**+**" knappen for at vælge madens vægt. Vægtintervallet er 100-2000 g.

3) Tryk på " **Start/+30Sec./Confirm**" knappen for at starte på at afrime.

Bemærk: Når halvdelen af afrimningstiden er gået, lyder mikrobølgeovnen to gange. For at få en bedre virkning af afrimningen, bør man vende maden, lukke lågen og så trykke på " **Start/+30Sec./Confirm**" knappen for at fortsætte med at afrime. Hvis der ikke er nogen brug, vil mikrobølgeovnen fortsætte med at arbejde.

5. Afrimning efter tid

1) Tryk på " **Time Defrost** " knappen en gang. Skærmen vil vise "00:00".

2) Tryk på "**−**" eller "**+**" knappen til at vælge afrimningstid. Den maksimale tid er 95 minutter

3) Tryk på " **Start/+30Sec./Confirm**" knappen for at begynde at afrime.

6.Multi-trins madlavning

Der kan højst indstilles 2 trin. Hvis et trin er afrimning, bør det lægges ind på 1. trin. Summeren ringer én gang efter hvert trin, og næste trin begynder.
Bemærk: Auto menu og hurtig madlavning kan ikke indstilles som en af multi-trinene.

Eksempel: Hvis man ønsker at afrime maden i 5 minutter, og så lave mad med 80% mikrostrøm I 7 minutter, så er trinene som følger:

1) Tryk på " **Time Defrost** " knappen én gang, og skærmen vil vise "00:00".

2) Tryk på " **−** " eller " **+** " knappen for at justere afrimningstiden til 5 minutter.

3) Tryk på " **Microwave** " knappen én gang, og skærmen vil vise "P100".

4) Tryk på " **Microwave** " knappen gentagne gange for at vælge mikrobølgestrøm, indtil "P80" vises.

5) Tryk på " **−** " eller "**+**" knappen for at justere madlavningstiden til 7 minutter.

6) Tryk på " **Start/+30Sec./Confirm**" knappen for at begynde at lave mad.

7. Køkkenur

(1) Tryk på " **Kitchen Timer/Clock** " knappen én gang. Skærmen viser "KT 00:00".

(2) Tryk på " **−** " eller " **+** " knappen for at indtaste den korrekte tid.

(Den maksimale madlavningstid er 95 minutter)

(3) Tryk på " **Start/+30Sec./Confirm**" knappen eller "Køkkenur/ Ur" knappen for at bekrræfte indstillingen.

(4) Når køkkentiden er nået, vil summeren ringe 5 gange.

Hvis uret er indstillet (24 timers system), vil skærmen vise den gældende tid.

Benærk: Køkkentiden er forskellig fra 24 timers systemet. Køkkenuret er et tidstagningsur.

8. Automenu

1) Tryk i ventende tilstand på " **+** " knappen gentagende gange for at vælge menuen.

2) Tryk på " **Start/+30Sec./Confirm**" knappen for at bekræfte menuen, man vælger.

3) Tryk på "**—**" or "**+** " knappen for at vælge madens vægt.

4) Tryk på " **Start/+30Sec./Confirm**" knappen for at begynde at lave mad.

Menu chart:

Menu	Vægt	Strøm
Pizza	200 g	C-2
	400 g	
Kød	250 g	100% (Mik.)
	350 g	
	450 g	
Grøntsag	200 g	100%(Mik.)
	300 g	
	400 g	
Pasta	50 g (med 450g koldt vand)	80%(Mik.)
	100 g (med 800g koldt vand)	
Kartoffel	200 g	100%(Mik.)
	400 g	
	600 g	
Fisk	250 g	80%(Mik.)
	350 g	
	450 g	
Drikkevarer	1 kop (ca. 120 ml)	100%(Mik.)
	2 kopper (ca. 240ml)	
	3 kopper (ca. 360ml)	
Popcorn	50 g	100%(Mik.)
	100 g	

9 .Hurtig madlavning

1) Tryk på " **Start/+30Sec./Confirm**" knappen i venteposition for at lave mad ved 100% strømniveau i 30 sekunder. Hvert tryk på samme knap kan forøge med 30 sekunder.

2) Tryk på " **Start/+30Sec./Confirm**" knappen for at forøge madlavningstiden under mikrobølge-, grill-, kombinationsmadlavnings- og afrimningsprocessen.

3) I tilstandene auto menu og afrimning efter vægt kan madlavningstiden ikke forøges ved at trykke på " **Start/+30Sec./Confirm**" knappen.

4) Tryk på "**—**" knappen i ventetilstand for at vælge madlavningstiden. Tryk efter justering af madlavningstiden på " **Start/+30Sec./Confirm**" knappen for at starte madlavningen med mikrobølge med 100% strømniveau.

10.Børnelåsfunktion

Lås: Tryk ventetilstand på " **STOP/Clear**" knappen i 3 sekunder for at komme i børnelåstilstand, og den gældende tid vises, hvis tiden er indstillet, ellers vil låsen er ophævet vise "**C : : J**".

Lås op: Tryk på " **STOP/Clear**" i låst tilstand i 3 sekunder, og låsen er ophævet.

11 .Forespørgselsfunktion

1) Tryk på " **Microwave** " knappen eller " **Grill/Combi.** " knappen i madlavningstilstanden for mikrobølge eller grill og kombination , og den gældende strøm bliver vist i 3 sekunder.

2) Tryk på " **Kitchen Timer/Clock** " knappen i madlavningstilstand, for at kontrollere den gældende tid, hvis uret er indstillet. Den bliver vist I 3 sekunder.

12.Specifikation

(1) Hvis lågen åbnes under madlavningsprocessen, så luk lågen, og tryk så på " **Start/+30Sec./Confirm**" knappen for at fortsætte med madlavningen.

(2) Når madlavningsprogrammet er indstillet, og hvis der ikke er trykket på" **Start/+30Sec./Confirm**" i 5 minutter, bliver den gældende tid vist, og indstillingen bliver slettet.

(3) Summeren lyder en gang ved korrekt tryk. Hvis der trykkes forkert, kommer der ingen lyd.

13. Åbn døren til mikrobølgeovnen

Tryk på " AUTO " knappen, lågen til mikrobølgeovnen åbnes.

Trouble shooting

Normal	
Mikrobølgeovn påvirker *TV modtagelse	Radio- og TV-modtagelse kan påvirkes, når mikrobølgeovnen bruges. Det ligner påvirkningen fra en lille elektrisk anordning som mikser, støvsuger eller elektrisk vifte. Det er normalt.
Svagt ovnlys	Vedd lavstrøms mikrobølge-madlavning, kan ovnlyset blive svagt. Det er normalt.
Dampsamling på dør, varm luft ud af ventiler	Ved madlavning kan der komme damp ud af maden. Det meste vil komme ud af ventilerne, men noget kan samle sig på et køligt sted som ovndøren. Det er normalt.
Ovn startede tílfældigt uden mad i.	Det er forbudt at køre enheden uden mad i. Det er meget farligt.

Problem	Mulig årsag	Middel
Ovnen kan ikke startes. can not be started.	(1) Strømledning ikke sat stramt i stikkontakt.	Tag ud af stik. Sæt så i igen after 10 sekunder.
	(2) Kredsløbsafbryder ved gået sikring virker.	Erstat sikring eller genindstil kredsløbsafbryder (repareret af professionelt personale fra vort firma)
	(3) Problem med udgang.	Test udgang med andre elektriske anordninger.
Ovnen opvarmes ikke.	(4) Dør ikke rigtigt lukket.	Luk døren godt.
Glasdrejebordet støjer, når mikrobølgeovnen bruges	(5) Snavset roller rest og ovnbund.	Henvis til “Vedligeholdelse af mikrobølgeovn" for at rengøre snavsede dele.

Specifikationer

Model:	PAG925BIB17
Vurderet spænding:	230V~50Hz
Vurderet input-strøm(Mikrobølge):	1450W
Vurderet output-strøm(Mikrobølge):	900W
Vurderet input strøm(Grill):	1000W
Ovnkapacitet:	25L
Drejebordsdiameter:	∅ 315mm
Eksterne dimensioner:	594 X 403 X 382mm
Nettovægt:	Approx. 17.6kg

Ifølge Waste of Electrical and Electronic Equipment (WEEE) direktivet, bør WEEE samles og behandles separat. Hvis du på noget tidspunkt i fremtiden er nødt til at bortskaffe , så bortskaf venligst ikke dette produkt sammen med husholdningsaffald. Send venligst dette produkt til WEEE indsamlingssteder, hvor disse findes.

Importeret og markedsføres udelukkende af:
Power International AS,
PO Box 523, N-1471 Lørenskog, Norway

Power Norge:
https://www.power.no/kundeservice/
T: 21 00 40 00

Expert Danmark:
https://www.expert.dk/kundeservice/
T: 70 70 17 07

Power Danmark:
https://www.power.dk/kundeservice/
T: 70 33 80 80

Punkt 1 Danmark:
https://www.punkt1.dk/kundeservice/
T: 70 70 17 07

Expert Finland:
https://www.expert.fi/tuki/asiakaspalvelu/
T: 020 7100 670

Power Finland:
https://www.power.fi/tuki/asiakaspalvelu/
T: 0305 0305

Power Sverige:
https://www.power.se/kundservice/
T: 08 517 66 000

FÖRSIKTIGHETSÅTGÄRDER FÖR ATT UNDVIKA EXPONERING FÖR MIKROVÅGSENERGI

(a) Försök inte att använda den här ugnen med luckan öppen eftersom det kan leda till skadlig exponering för mikrovågsenergi. Det är viktigt att inte ta sönder eller mixtra med säkerhetslåsen.

(b) Placera inte något föremål mellan ugnens framsida och luckan eller låt jord eller rester av rengöringsmedel ansamlas på tätningsytor.

(c) VARNING: Om dörren eller dörrförseglingar skadas, får inte mikrovågsugnen användas innan den har reparerats av en behörig person.

UPPMÄRKSAMHET

Om anordningen inte upprätthålls i ett gott rent skick, kan dess yta förfalla och påverka anordningens livslängd och leda till en farlig situation.

VIKTIGA SÄKERHETSANVISNINGAR

VARNING

För att reducera risken för brand, elchock, personskada eller exponering för omåttlig mikrovågsenergi vid användning av din mikrovågsugn, vidta grundläggande försiktighetsåtgärder, inklusive följande:

1. Varning: Vätskor och annan mat får inte värmas upp i stängda behållare då de kan explodera.
2. Varning: Det är farligt för alla andra än en kompetent person att utföra allt underhållsarbete och reparationer som involverar avlägsnande av ett skydd som ger skydd mot exponering mot mikrovågsenergi.
3. Denna mikrovågsugn kan användas av barn från 8 års ålder och personer med nedsatt fysiska, sensoriska eller mentala förmågor eller bristande förmåga och kunskap om de är under uppsikt eller instrueras gällande säker användning av mikrovågsugnen och förstår farorna som är inblandade. Barn ska inte leka med mikrovågsugnen. Rengöring och användarunderhåll ska inte utföras av barn om de inte är äldre än 8 år och under uppsikt.
4. Håll mikrovågsugnen ren och dess strömkabel utom räckhåll för barn under 8 år.
5. Använd bara redskap som passar för mikrovågsanvändning.
6. Mikrovågsugnen bör rengöras regelbundet och alla matavlagringar bör avlägsnas.
7. Läs och följ de specifika: "FÖRSIKTIGHETSÅTGÄRDER FÖR ATT UNDVIKA MÖJLIG EXPONERING FÖR OMÅTTLIG MIKROVÅGSENERGI".
8. Vid värmning av mat i plast- eller pappersbehållare, håll koll på mikrovågsugnen på grund av möjligheten för antändning.

9. Om rök avges, slå ifrån eller koppla ur mikrovågsugnen och håll luckan stängd för att kväva eventuella flammor.
10. Koka inte mat för länge.
11. Använd inte ugnsutrymmet för förvaring.

    Förvara inte föremål såsom bröd, kakor etc. inuti ugnen.
12. Ta bort påsförslutare och metallhandtag från behållare/påsar i papper eller plast innan de placeras i ugnen.
13. Installera eller placera ugnen endast i enlighet med installationsanvisningarna.
14. Ägg med skal och hårdkokta ägg bör inte värmas i mikrovågsugnar eftersom de kan explodera, även efter mikovågsuppvärmningen är avslutad.
15. Denna apparat är avsedd att användas i hushåll och liknande användningsområden såsom:
    - personalkök i butiker, kontor och andra arbetsmiljöer;
    - av kunder på hotell, motell och andra bostadsmiljöer;
    - bondgårdar;
    - pensionat och liknande miljöer.
16. Om strömkabeln skadas, måste den ersättas av ett serviceombud eller kvalificerad elektriker.
17. Förvara inte eller använd apparaten utomhus.
18. Använd inte ugnen nära vatten, i en fuktig källare eller nära.
19. Temperaturen hos tillgängliga ytor kan vara hög medan mikrovågsugnen används. Ytorna kan bli heta vid användning. Håll strömkabeln borta från uppvärmd yta, och täck inte för några lufthål på mikrovågsugnen.
20. Låt inte strömkabeln hänga över kanten på bordet eller bänken.

21. Underlåtenhet att upprätthålla mikrovågsugnen i ett rent skick kan leda till ytans förfall vilket kan ha negativ inverkan på mikrovågsugnens livslängd och möjligen leda till en farlig situation.
22. Innehåll i matningsflaskor och barnmatsburkar ska röras eller skakas och temperaturen kontrolleras före konsumtion, för att undvika brännskador.
23. Mikrovågsvärmning av drycker kan resultera i försenad utbrytande kokning, varför försiktighet måste vidtas vid hantering av behållaren.
24. Mikrovågsugnen är inte avsedd för användning av personer (inklusive barn) med nedsatta fysiska, sensoriska eller mentala förmågor, eller bristande förmåga och kunskap, om de inte har uppsikt eller anvisningar gällande användning av mikrovågsugnen av en person som har ansvar för deras säkerhet.
25. Barn bör vara under uppsikt för att försäkra att de inte leker med mikrovågsugnen.
26. Denna mikrovågsugn är inte avsedd för användning med hjälp av en extern timer eller separat fjärrstyrt system.
27. Tillgängliga delar kan bli heta vid användning. Småbarn bör hållas utom räckhåll.
28. Ångtvätt ska inte användas.
29. Vid användning blir mikrovågsugnen het. Försiktighet bör vidtas för att undvika att vidröra värmeelementen inuti mikrovågsugnen.
30. Använd enbart den temperatursond som rekommenderas för denna mikrovågsugn (för mikrovågsugnar som tillhandahålls med en facilitet för användning av temperaturavkännande sond.)

31. VARNING: Mikrovågsugnen och dess tillgängliga delar blir heta vid användning. Försiktighet bör vidtas för att undvika att vidröra värmeelement.
32. Mikrovågsugnen måste användas med den dekorativa luckan öppen (för mikrovågsugn med en dekorativ lucka.)
33. Mikrovågsugnen får inte placeras i ett skåp.
34. Mikrovågsugnen är avsedd för värmning av mat och dryck. Torkning av mat eller kläder och värmning av värmekuddar, tofflor, svampar, fuktig trasa och liknande kan leda till risk för skada, antändning eller brand.
35. Metallbehållare för mat och dryck tillåts inte för tillagning i mikrovågsugn.

LÄS IGENOM NOGGRANT OCH BEHÅLL FÖR FRAMTIDA HÄNVISNING

Att minska risken för personskada Jordningsinstallation

FARA

Risk för elektrisk stöt Röra några av de inre komponenterna kan orsaka allvarlig personskada eller dödsfall. Ta inte isär apparaten.

VARNING

Risk för elektrisk stöt Felaktig användning av jordning kan leda till i elektriska stötar. Anslut inte till ett eluttag förrän apparaten är korrekt installerad och jordad.

Apparaten måste jordas.
I händelse av en elektrisk kortslutning minskar jordning risken för elektriska stötar genom att tillhandahålla en avledningsledning för den elektriska strömmen.

Denna mikrovågsugn är utrustad med en strömsladd som har jordningstråd med en jordningsplugg.
Pluggen måste kopplas in i ett uttag som är riktigt installerat och jordat.

Konsultera en kvalificerad elektriker eller servicetekniker om jordningsinstruktionerna inte är helt klara eller om tvivel råder om apparaten är ordentligt jordad.
Om det är nödvändigt att använda en förlängningssladd, använd endast 3-tråd förlängningssladd.

1. En kort elkabel tillhandahålls för att minska de risker som kan uppstå med en längre sladd, t.ex. man trasslar in sig i eller snubblar över den.
2. Om du använder en lång sladd eller förlängningssladd:

1) Strömklassificeringen av sladden eller förlängningssladden bör vara minst lika stor som apparatens strömlklassificering.
2) Förlängningssladden måste vara en jordad 3-trådssladd.
3) Den långa sladden bör placeras så att den inte hänger över arbetsbänken eller bordet där barn kan dra i den eller snubbla över den oavsiktligt.

RENGÖRING

Var noga med att koppla bort apparaten från nätet.

1. Rengör ugnsutrymmet efter att ha använt den med en lätt fuktad trasa.
2. Rengör tillbehören på vanligt sätt i tvålvatten.
3. Luckan och tätning samt angränsande delar måste rengöras noggrant med en fuktig trasa när de är smutsiga.
4. Använd inte starka frätande rengöringsmedel eller vassa metallskrapor för att rengöra ugnsluckans glas eftersom de kan repa ytan, vilket kan leda till att glaset spricker.
5. Rengöringstips---för lättare rengöring av ugnsutrymmets väggar som maten kan vidröra: Placera en halv citron i en skål, tillsätt 300 ml (1/2 pint) vatten och värm upp på 100% mikrovågseffekt i 10 minuter. Eftertorka ugnen med en mjuk, torr trasa.

KÖKSREDSKAP

FÖRSIKTIGHET

Risk för personskada

Det är farligt för någon annan än en kompetent person att utföra service eller reparationer som innebär avlägsnande av höljet som skyddar mot exponering för mikrovågsenergi.

Se anvisningarna om "Material som kan användas i mikrovågsugn eller undvikas i mikrovågsugn." Det kan finnas vissa icke-metalliska kärl som inte är säkra att använda i mikrovågsugnen. Om du är osäker kan du testa kärlet i fråga genom att följa proceduren nedan.

Test av kärl

1. Fyll en mikrovågssäker behållare med en kopp kallt vatten (250 ml) tillsammans med kärlet i fråga.
2. Koka på högsta effekt i 1 minut.
3. Ta försiktigt på kärlet. Om det tomma kärlet är varmt bör det inte användas i mikrovågsugnen.
4. Överstig inte 1 minut.

Material som du kan använda i mikrovågsugnen

Köksredskap	Anmärkningar
Kärl för halstring	Följ tillverkarens instruktioner. Kärlets botten måste vara minst 3/16 tum (5 mm) ovanför glasplattan. Felaktig användning kan leda till att glasplattan går sönder.
Matservis	Endast om den kan användas i mikrovågsugn. Följ tillverkarens instruktioner. Använd inte skadat eller sprucket gods.
Glasburkar	Ta alltid bort locket. Använd endast för lätt uppvärmning av mat. De flesta glasburkar är inte värmetålig och kan gå sönder.
Glas	Endast värmetåligt ugnsglas. Kontrollera att det inte finns utsmyckningar i metall. Använd inte skadat eller sprucket gods.
Påsar för ugnsmatlagning	Följ tillverkarens instruktioner. Stäng in med försegling i metall. Gör hål så att ångan kan komma ut.
Papperstallrikar och koppar	Använd endast för kortvarig matlagning/uppvärmning. Lämna inte ugnen utan uppsikt under matlagningen.
Hushållspapper	Använd för att täcka över mat under återuppvärmning och absorbera fett. Använd under uppsikt endast för en kortsiktig matlagning.
Bakplåts papper	Använd för att täcka över för att förhindra stänk eller en förpackning för ångkokning.
Plast	Endast om den kan användas i mikrovågsugn. Följ tillverkarens instruktioner. Bör märkas "Kan användas i mikrovågsugn". Vissa plastbehållare mjuknar när maten inuti blir varm. Gör skåror eller hål i kokpåsar och tätt slutna plastpåsar enligt anvisningarna på förpackningen.
Plastfolie	Endast om den kan användas i mikrovågsugn. Använd för att täcka mat under tillagningen för att behålla fukt. Låt inte plastfolien röra maten.
Termometrar	Endast om den kan användas i mikrovågsugn (kött- och godistermometrar).
Vaxpapper	Använd för att täcka över för att förhindra stänk och behålla fukt.

Material som ska undvikas i mikrovågsugn

Köksredskap	Anmärkningar
Aluminiumbricka	Kan orsaka gnistbildning. Placera maten på ett fat som kan användas i mikrovågsugn.
Matkartong med metallhandtag	Kan orsaka gnistbildning. Placera maten på ett fat som kan användas i mikrovågsugn.
Metallredskap eller redskap utsmyckade i metall	Metall skyddar maten från mikrovågor. Metallutsmyckning kan orsaka gnistbildning.
Påsförslutare i metall	Kan orsaka gnistbildning och brand i ugnen.
Papperspåsar	Kan orsaka brand i ugnen.
Plastskum	Plastskum kan smälta eller förorena vätskan inuti när den utsätts för hög temperatur.
Trä	Trä torkar ut när den används i mikrovågsugnen och kan gå sönder eller spricka.

STÄLLA IN UGNEN

Namn på ugnens delar och tillbehör

Ta bort ugnen och allt material från kartongen och ugnsutrymmet. Ugnen levereras med följande tillbehör:

1 X Glass tray
1 X Turntable ring assembly
1 X Instruction Manual

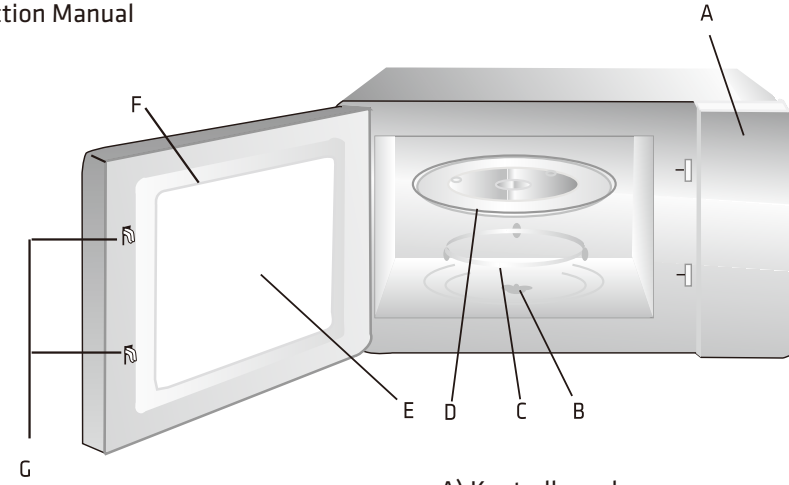

Grillgaller (får endast användas i grillfunktion och placeras på glasplattan)

A) Kontrollpanel
B) Rullstöd
C) Glasplattans ringanordning
D) Glasplatta
E) Fönster
F) Lucka
G) Säkerhetsspärrsystem

Installation av glasplattan

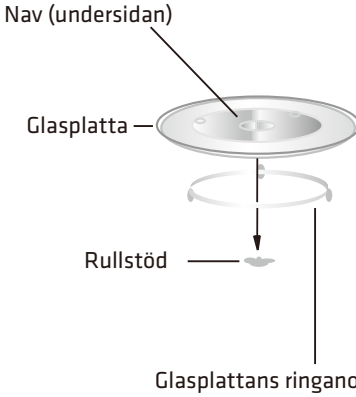

a. Placera aldrig glasplattan upp och ner. Glasplattan bör kunna rotera fritt.
b. Både glasplattan och rullstödet måste alltid användas under tillagning.
c. All mat och matbehållare placeras alltid på glasplattan för matlagning.
d. Om glasplattan eller rullstödet spricker eller går sönder, kontakta din närmaste auktoriserade servicecenter.

Installation och koppling

1. Denna mikrovågsugn är bara avsedd för hushållsbruk.
2. Denna mikrovågsugn är avsedd enbart för inbyggt bruk. Den är inte avsedd för bruk på bänkskiva eller bruk inuti ett skåp.
3. Observera de särskilda installationsanvisningarna.
4. Mikrovågsugnen kan installeras i ett 60cm brett väggmonterat skåp.
5. Mikrovågsugnen är utrustad med en plugg och måste kopplas till ett riktigt installerat jordat uttag.
6. Nätspänningen måste motsvara den spänning som anges på märkskylten.
7. Uttaget måste installeras och anslutande kabel får ersättas enbart av en kvalificerad elektriker. Om pluggen inte längre är tillgänglig efter installation, måste en allpolig kopplingsenhet finnas tillgänglig på installationsplatsen med kontaktgap på åtminstone 3mm.
8. Adaptrar, grenuttag och förlängningssladdar får inte användas. Överbelastning kan resultera i brandrisk.

Den tillgängliga ytan kan bli het vid användning.

Installationsanvisningar

Läs igenom Manualen Noggrant Före Installation

Elektrisk koppling

Ugnen är utrustad med en kontakt och får bara anslutas till ett riktigt installerat jordat vägguttag. Enbart en kvalificerad elektriker som tar lämpliga bestämmelser med i beräkningen får installera uttaget eller ersätta anslutningskabeln. Om kontakten inte längre är tillgänglig efter installation, måste en allpolig isoleringsbrytare finnas tillgänglig på installationsplatsen med ett kontaktgap på minst 3 mm. Kontaktskydd måste försäkras av installationen.

Utrustade enheter

Installationskabinettet får inte ha en bakpanel bakom anordningen. Minsta installationshöjd: 850 mm.

Ventilationsluckor och -intag får inte täckas över.

Installera mikrovågsugnen – Ill.2

Observera: Snärj eller böj inte strömsladden.

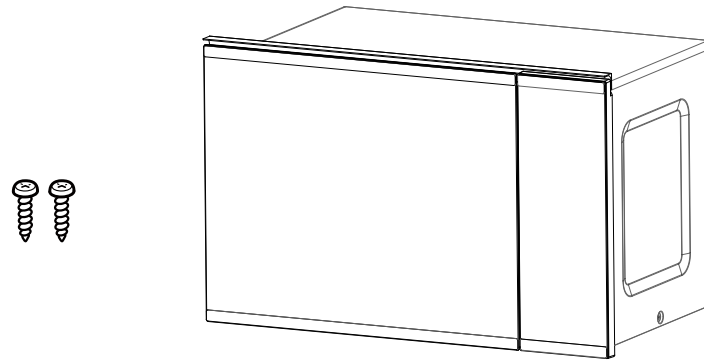

1

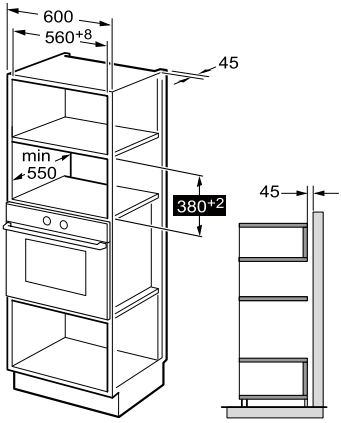

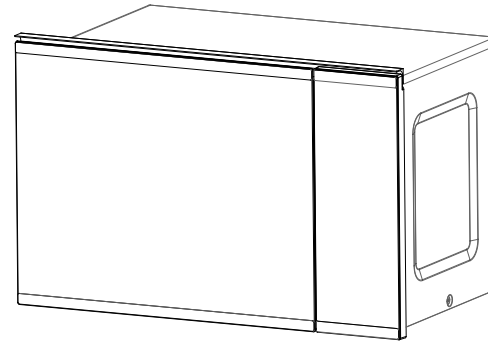

2

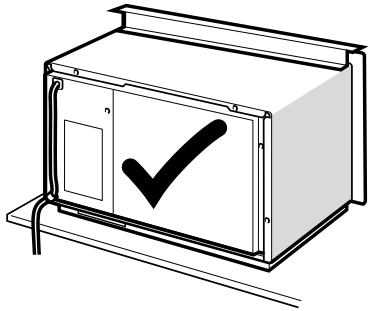

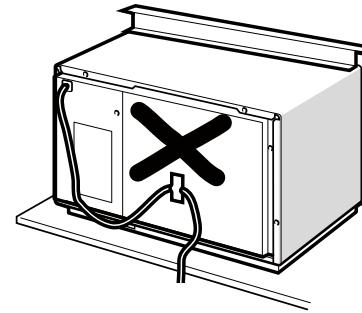

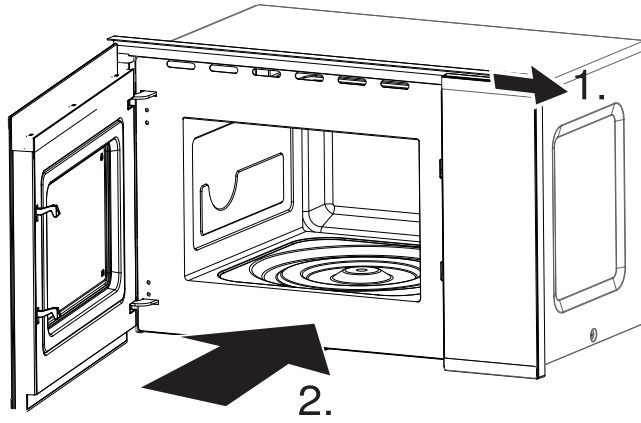

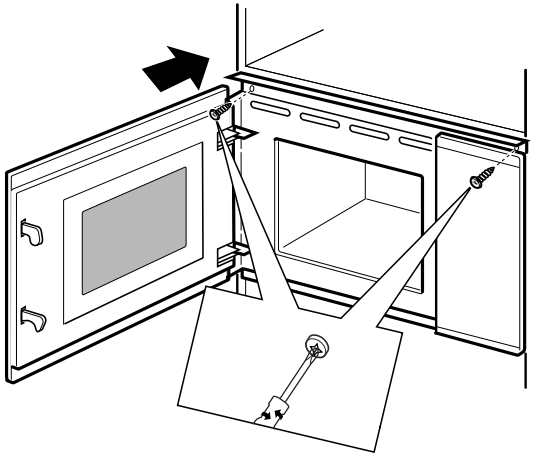

3.

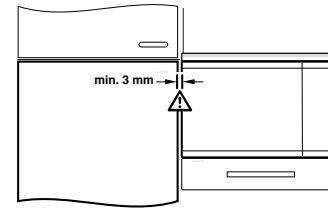

DRIFTANVISNING

Denna mikrovågsugn använder modern elektrisk styrning för att justera tillagningsparametrar för att möta dina tillagningsbehov.

1.Inställning av klockan

När mikrovågsugnen är på, kommer den visa "WELCOME", och ringklockan kommer ringa en gång. Om inget ingrepp görs inom 1 minut, kommer den gå i vänteläge och "0:00" kommer visas.

1) Tryck på " **Kitchen Timer/Clock** " knappen två gånger, så visar skärmen "00:00" och timsiffrorna blinkar;
2) Tryck på " **−** " or " **+** " knappen för att justera timsiffrorna, inmatningstiden bör vara inom 0--23.
3) Tryck på " **Kitchen Timer/Clock**" knappen eller " **Start/+30Sec./Confirm**" knappen för att bekräfta, minutsiffrorna kommer att blinka.
4) Vrid på " **−** " or " **+** " knappen för att justera minutsiffrorna, inmatningstiden bör vara inom 0--59.
5) Tryck på " **Kitchen Timer/Clock** " eller " **Start/+30Sec./Confirm**" knappen för att slutföra inställningen av klockan. ":"kommer att blinka. Nuvarande tid kommer att visas.

Observera: 1)Om klockan inte ställs in, kommer den inte fungera när mikrovåg sugnen slås på.

2. Mikrovågstillagning

1) Tryck på " **Microwave** " knappen en gång, "P100" kommer att visas.
2) Tryck på " **Microwave** " knappen upprepade gånger för att välja mikrovågseffekt. "P100", "P80", "P50", "P30", "P10" kommer visas i den ordningen.
3) Tryck på " **−** " or " **+** " knappen för att justera tillagningstid. (Maximal tillagningstid är 95 minuter)
4) Tryck på " **Start/+30Sec./Confirm**" knappen för att påbörja tillagning.

OBSERVERA: kodningsomkopplarens stegmängder för justeringstiden är som följer:

0---1 min : 5 sekunder
1---5 min : 10 sekunder
5---10 min : 30 sekunder
10---30 min : 1 minut
30---95 min : 5 minuter

Mikrovågskraftschema

Mikrovågseffekt	Hög	Med.hög	Med.	Med.låg	Låg
Visar	P100	P80	P50	P30	P10

3. Grill eller Kombitillagning

Tryck på " **Grill/Combi.** " knappen en gång, så visar skärmen "G", och tryck på " **Grill/Combi.** " knappen upprepade gånger för att välja önskad effekt, och "G","C-1"eller "C-2" kommer visas. Tryck på " **−** " eller " **+** " knappen för att ange tillagningstid. (Maximal tillagningstid är 95 minuter)

Tryck på " **Start/+30Sec./Confirm** " knappen igen för att påbörja tillagning.

Till exempel: Om du vill använda 55% mikrovågseffekt och 45% grilleffekt (C-1) för att tillaga i 10 minuter, kan du använda mikrovågsugnen genom följande steg.

1) Tryck på " **Grill/Combi.** " knappen en gång, så visar skärmen "G".

2) Fortsätt trycka på " **Grill/Combi.** " knappen tills skärmen visar "C-1".

4) Tryck på " **−** " eller " **+** " knappen för att justera tillagningstid tills mikrovågsugnen visar "10:00".

5) Tryck på " **Start/+30Sec./Confirm** " knappen för att påbörja tillagning.

Effektanvisningar för Kombimatlagning:

Program	Visas	Mikrovågseffekt	Grilleffekt
Grill	G	0%	100%
Kombi. 1	C-1	55%	45%
Kombi. 2	C-2	36%	64%

Observera: När halva grilltiden har gått, kommer mikrovågsugnen låta två gånger, och detta är normalt. För att få bättre effekt vid grillning, bör du vända på maten, stänga luckan, och sedan trycka på " **Start/+30Sec.**/Confirm " knappen för att fortsätta tillagningen. Om inget ingrepp görs, kommer mikrovågsugnen fortsätta arbeta.

4. Upptining utifrån vikt

1) Tryck på " **Weight Defrost** " knappen en gång, så visar skärmen "100".

2) Tryck på " **−** " or " **+** " knappen för att välja matvikt. Intervallet för matvikt är 100-2000g.

3) Tryck på " **Start/+30Sec./Confirm** " knappen för att påbörja upptining.

Observera: När halva upptiningstiden har gått, låter mikrovågsugnen två gånger, och detta är normalt. För att få en bättre effekt vid upptining, bör du vända på maten, stänga luckan, och sedan trycka på : " Start/+30Sec./Confirm " knappen för att fortsätta upptiningen. Om inget ingrepp görs , kommer mikrovågsugnen fortsätta arbeta.

5. Upptining utifrån tid

1)Tryck på " **Time Defrost** " knappen en gång, skärmen kommer visa "00:00".

2) Tryck på " **−** " or " **+** " knappen för att välja upptiningstid. Maximal tid är 95 minuter.

3) Tryck på " **Start/+30Sec./Confirm**" knappen för att påbörja upptining.

6.Flerstegsmatlagning

2 steg kan maximalt anges. Om ett steg är upptining, bör det anges som första steg. Klockan kommer att ringa en gång efter varje steg och nästa steg kommer att börja.

Observera: Automeny och snabbtillagning kan inte anges som ett av de flera stegen.

Exempel: Om du vill tina upp maten i 5 minuter, sedan tillaga med 80% mikrovågseffekt i 7 minuter. Stegen är som följer:

1)Tryck på " **Time Defrost** " knappen en gång, så skärmen visar "00:00".

2) Tryck på " **−** " or " **+** " knappen för att justera upptiningstid till 5 minuter;

3) Tryck på " **Microwave** " knappen en gång, så skärmen visar "P100".

4) Tryck på " **Microwave** " knappen upprepade gånger för att välja mikrovågseffekt tills "P80" visas;

5) Tryck på " **−** " or " **+** " knappen för att justera tillagningstid till 7 minuter;

6) Tryck på " **Start/+30Sec./Confirm**" knappen för att påbörja tillagning.

7. Äggklocka

(1) Tryck på " **Kitchen Timer/Clock** " knappen en gång, så att skärmen visar"KT 00:00".

(2) Tryck på " **−** " eller " **+** " knappen för att ange korrekt timer.

(maximal tillagningstid är 95 minuter)

(3) Tryck på" **Start/+30Sec./Confirm**" knappen eller "Äggklocka/Klocka" knappen för att bekräfta inställningen.

(4) När kökstiden har uppnåtts, kommer ringklockan att ringa 5 gånger.

Om klockan har ställts in (24-timmarssystem), så kommer skärmen visa nuvarande tid.

Observera: Äggklocka-tiden är annorlunda än 24-timmarssystemet. Äggklockan är en timer.

8. Automeny

1) I vänteläge, tryck på " **+** " knappen upprepade gånger för att välja meny.

2) Tryck på " **Start/+30Sec./Confirm**"knappen för att bekräfta den meny du väljer.

3) Tryck på " **−** " or " **+** " knappen för att välja matvikt.

4) Tryck på " **Start/+30Sec./Confirm**"knappen för att påbörja tillagning.

Menytabell:

Meny	Vikt	Effekt
Pizza	200 g	C-2
	400 g	
Kött	250 g	100% (Mik.)
	350 g	
	450 g	
Grönsaker	200 g	100%(Mik.)
	300 g	
	400 g	
Pasta	50 g (med 450g kallt vatten)	80%(Mik.)
	100 g (med 800g kallt vatten)	
Potatis	200 g	100%(Mik.)
	400 g	
	600 g	
Fisk	250 g	80%(Mik.)
	350 g	
	450 g	
Dryck	1 kopp (ungefär 120ml)	100%(Mik.)
	2 koppar (ungefär 240ml)	
	3 koppar (ungefär 360ml)	
Popcorn	50 g	100%(Mik.)
	100 g	

9 .Snabblagning

1)I vänteläge, tryck på " **Start/+30Sec./Confirm**" knappen för att tillaga med 100% effektnivå i 30 sekunder. Varje tryck på samma knapp ökar med 30 sekunder. Maximal tillagningstid är 95 minuter.

2) Vid processerna mikrovågor, grill, kombinationsmatlagning, och upptining utifrån tid, tryck på " **Start/+30Sec./Confirm**"knappen för att öka tillagningstiden.

3) Vid tillstånden automeny och upptining utifrån vikt, kan tillagningstid inte ökas genom att trycka " **Start/+30Sec./Confirm**" knappen.

4) I vänteläge, tryck på " **—** " knappen för att välja tillagningstid. Efter att ha justerat tillagningstid, tryck på "**Start/+30Sec./Confirm**" knappen för att påbörja mikrovågstillagning med 100% effekt.

10.Barnlåsfunktion

Lås: I vänteläge, tryck på " **STOP/Clear** " knappen i 3 sekunder för att gå in i barnlåsläge så kommer nuvarande tid att visas om tiden är inställd, annars, kommer upplåsning av låset visa " **[: :]** ".

Upplåsning: I låsläge, tryck på " **STOP/Clear** " knappen i 3 sekunder, så blir låset upplåst.

11 .Frågande funktion

1) I tillagningstillstånden mikrovåg eller grill och kombination. Tryck på " **Microwave** " knappen eller " **Grill/Combi.** " knappen så visas nuvarande effekt i 3 sekunder.

2) Om tiden har ställts in vid tillagningsläge, tryck på " **Kitchen Timer/Clock** " knappen för att kontrollera nuvarande tid. Den kommer att visas i 3 sekunder.

12.Specificering

(1) Om luckan öppnas vid tillagning, stäng luckan och tryck sedan på " **Start/+30Sec./Confirm**" knappen för att återuppta tillagningen.

(2) Så fort tillagningsprogrammet har angetts, om " **Start/+30Sec./Confirm**" knappen inte blir tryckt inom 5 minuter. Nuvarande tid kommer att visas och inställningen avbryts.

(3) Klockan ljuder vid korrekt tryckt, vid feltryck låter det inte.

13. Öppna mikrovågsugnens lucka

Tryck på " AUTO " knappen, så öppnas mikrovågsugnens lucka.

Felsökning

Normal	
Mikrovågsugnen stör TV-mottagningen	Radio- och TV-mottagning kan störas när mikrovågsugnen är igång. Den liknar störningen av små elektriska apparater, såsom mixer, dammsugare och elektrisk fläkt. Det är normalt.
Svag ugnslampa	Vid matlagning på låg effekt kan ugnslampan bli svag. Det är normalt.
Ånga samlas på luckan, varmluft ur ventilerna	Vid matlagning kan ånga komma från mat. De mesta kommer ut från ventilerna. Men en mängd ånga kan ackumuleras på sval plats som ugnsluckan. Det är normalt.
Ugnen sattes igång av misstag utan någon mat i den.	Det är förbjudet att köra enheten utan någon mat inuti. Det är mycket farligt.

Problem	Möjlig orsak	Åtgärd
kan inte startas.	(1) Nätkabeln är inte ordentligt ansluten.	Koppla ur den. Koppla in den igen efter 10 sekunder.
	(2) Säkringen har gått eller brytaren fungerar.	Byt ut säkringen eller återställ kretsbrytaren (repareras av professionell personal på vårt företag)
	(3) problem med uttaget.	Test uttaget med andra elektriska apparater.
Ugnen värmer inte.	(4) Luckan är inte stängd.	Stäng luckan ordentligt.
Glasplattan gör buller när mikrovågsugnen är igång	(5) Smutsigt rullstöd och ugnsbotten.	Se "Underhåll av mikrovågsugn" för att rengöra smutsiga delar.

Specifikationer

Modell:	PAG925BIB17
Märkspänning:	230V~50Hz
Ineffekt (mikrovågsugn):	1450W
Uteffekt (mikrovågsugn):	900W
Ingångsström (grill):	1000W
Kapacitet:	25 L
Glasplattans diameter:	∅ 315mm
Yttermått:	594X403X382mm
Nettovikt:	Approx. 17.6kg

Enligt avfall från elektriska och elektroniska produkter (WEEE), bör e-avfall samlas in separat och bearbetas. Om du någon gång i framtiden behöver kassera denna produkt släng inte den tillsammans med hushållsavfall. Lämna denna produkt till WEEE-insamlingspunkter där sådana finns.

Importerat och exklusivt marknadsförd av:
Power International AS,
PO Box 523, N-1471 Lørenskog, Norway

Power Norge:
https://www.power.no/kundeservice/
T: 21 00 40 00

Expert Danmark:
https://www.expert.dk/kundeservice/
T: 70 70 17 07

Power Danmark:
https://www.power.dk/kundeservice/
T: 70 33 80 80

Punkt 1 Danmark:
https://www.punkt1.dk/kundeservice/
T: 70 70 17 07

Expert Finland:
https://www.expert.fi/tuki/asiakaspalvelu/
T: 020 7100 670

Power Finland:
https://www.power.fi/tuki/asiakaspalvelu/
T: 0305 0305

Power Sverige:
https://www.power.se/kundservice/
T: 08 517 66 000

PN:16170000A69588