CEPTER

CARAPACE CUBE T.G RGB BOX CASE – 892613

Quick Installation Guide
/ Pika-asennusopas
/ Hurtig installationsvejledning

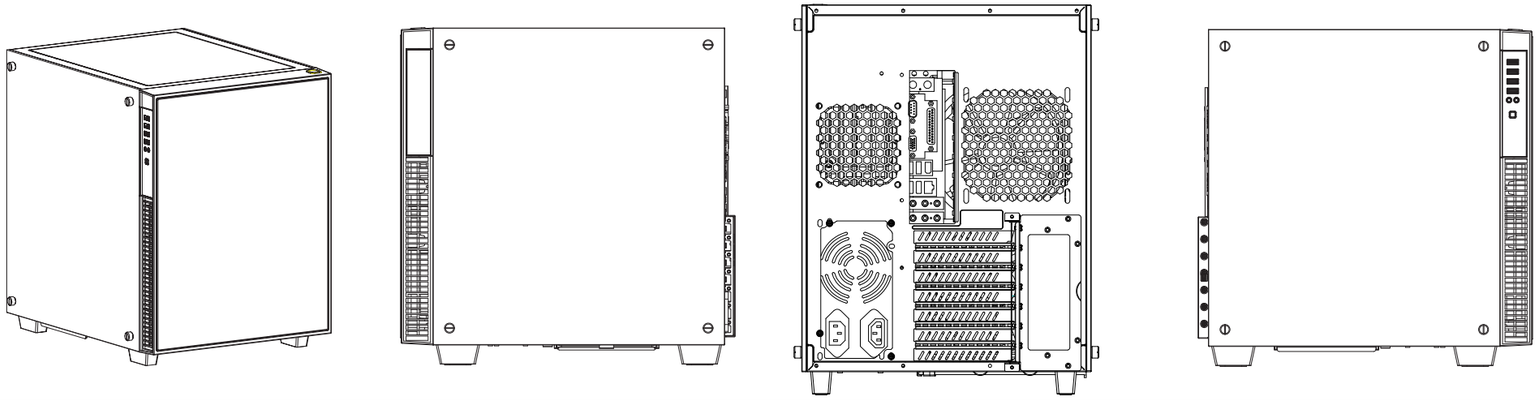

INSTALL Remove Panels / Irrota paneelit / Fjern panel

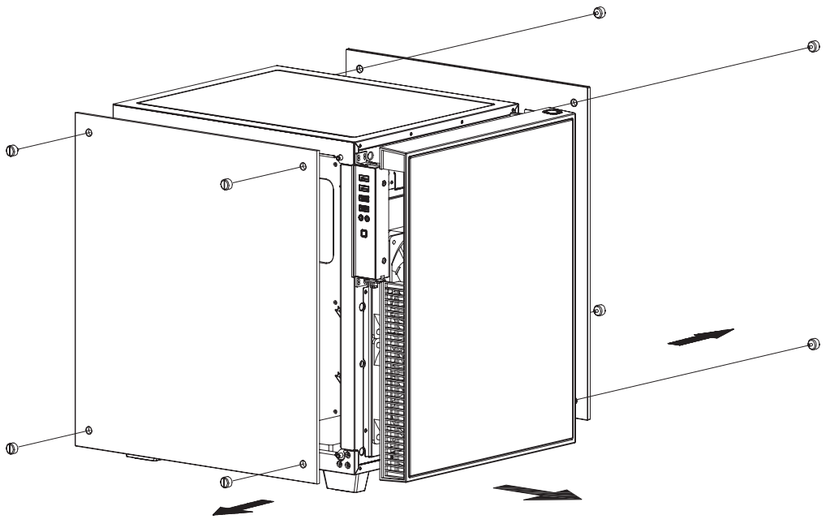

Install the Power Supply / Asenna virtalähde paikalleen / Installer strømforsyningen

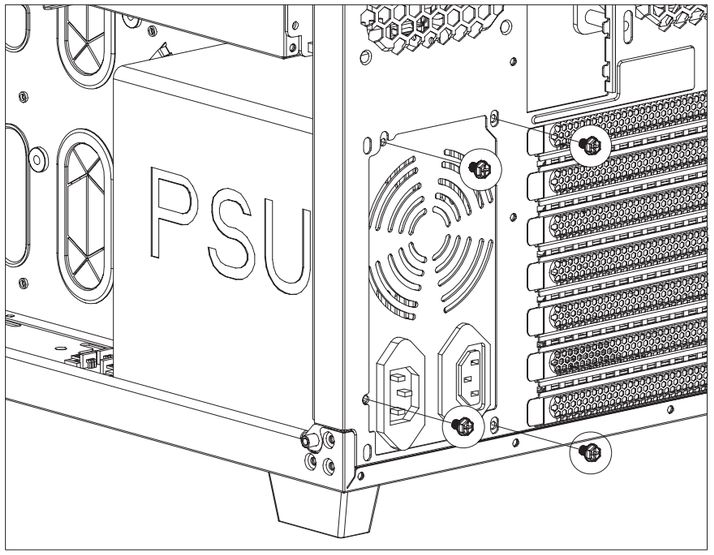

Install the Motherboard / Asenna emolevy paikalleen / Installer bundkortet

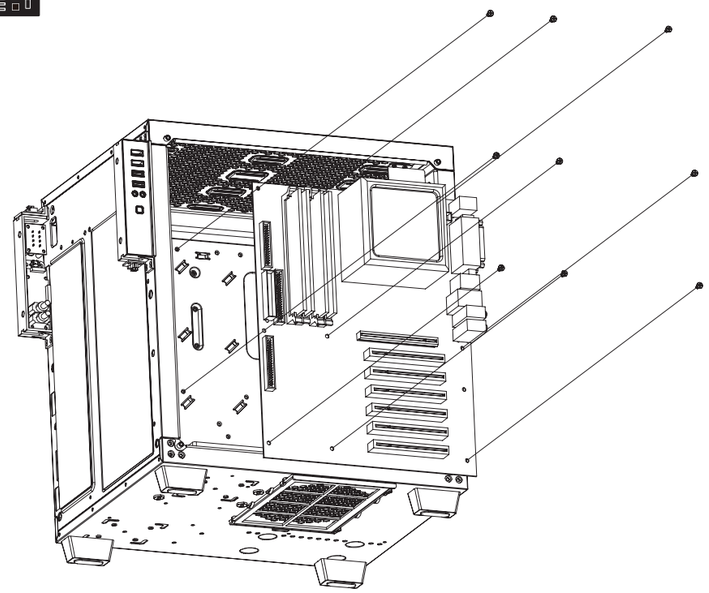

Install the PCI Graphic Card / Asenna PCI näytönohjain paikalleen / Installer grafikkortet

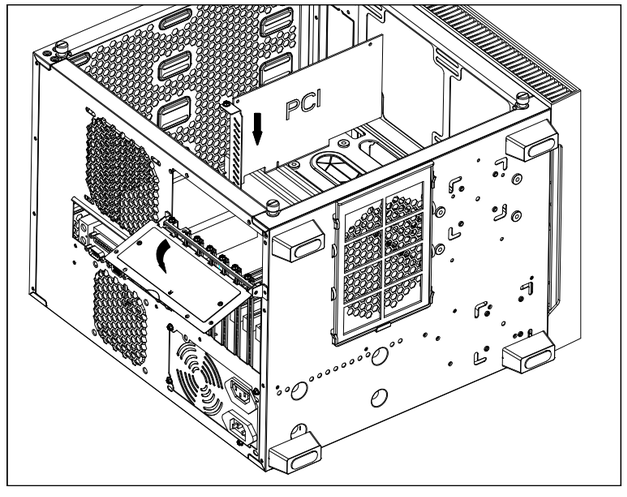

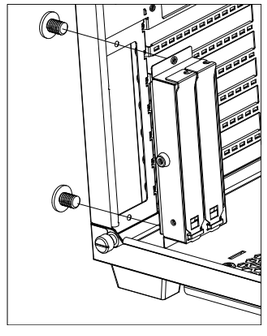

Install 3.5” or 2.5” Drive / Asenna 3.5” tai 2.5” kiintolevy / Installer 3.5” eller 2.5” harddisk

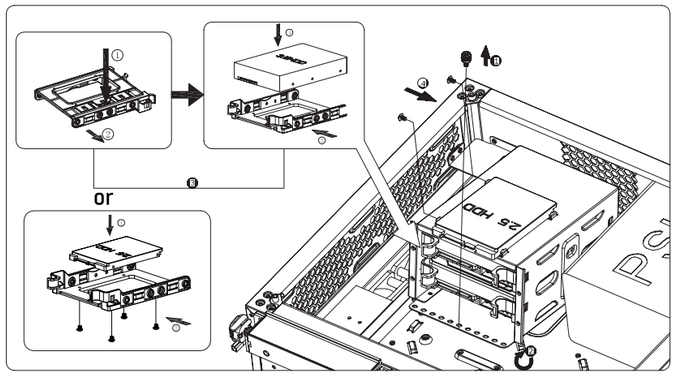
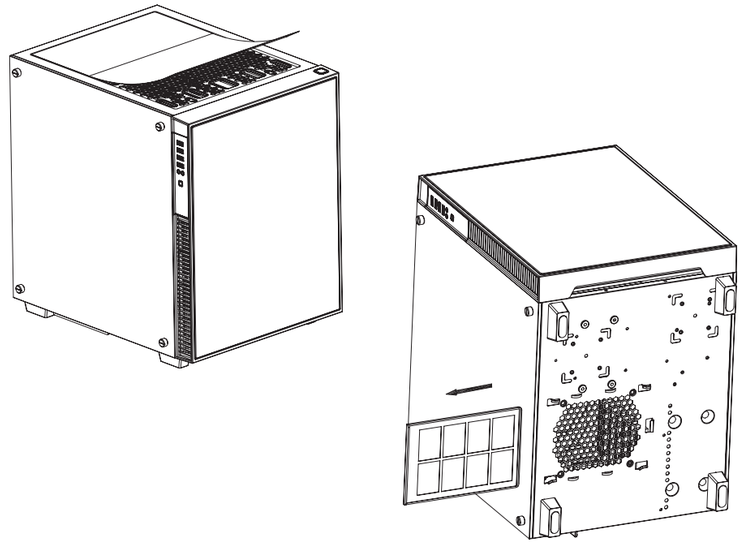
Dust Maintenance / Pölyn puhdistus / Rengør for støv