point pro SERIES

White Stickvac

21.6V 2-in-1

POVC10ANIMAL
User Manual

LIFE MADE EASIER

GB

Thank you for purchasing your new POINT PRO SERIES Vacuum Cleaner. These operating instructions will help you use it properly and safely. We recommend that you spend some time reading this instruction manual in order that you fully understand all the operational features it offers. Read all the safety instructions carefully before use and keep this instruction manual for future reference.

NO

Takk for at du kjøpte denne nye støvsugeren i POINT PRO SERIES. Denne bruksanvisningen vil hjelpe deg med å bruke den på en trygg og riktig måte. Vi anbefaler at du tar deg tid til å lese gjennom hele bruksanvisningen for å bli fortrolig med alle funksjonene som tilbys. Les alle sikkerhetsanvisningene nøye før bruk, og oppbevar bruksanvisningen for fremtidig referanse.

FI

Kiitos, kun ostit uuden POINT PRO SERIES -pölynimurin. Nämä käyttöohjeet opastavat sinua käyttämään laitetta oikein ja turvallisesti. On suositeltavaa käyttää aikaa tämän käyttöoppaan lukemiseen, jotta ymmärrät täysin, mitä toiminnallisia ominaisuuksia tuote tarjoaa. Lue kaikki turvallisuusohjeet huolellisesti ennen laitteen käyttöä ja säilytä käyttöopas myöhempää käyttöä varten.

DK

Tak fordi du har købt din nye Støvsuger fra POINT PRO SERIES. Disse brugervejledninger hjælper dig med at bruge dette apparat rigtigt og sikkert. Vi anbefaler, at du læser denne brugervejledning, så du får en fuld forståelse af hvordan alle funktionerne virker. Læs sikkerhedsforskrifterne grundigt inden brug, og gem denne brugervejledning til senere brug.

SE

Tack för att du har köpt din nya dammsugare från POINT PRO SERIES. Denna bruksanvisning hjälper dig att använda den på ett säkert och korrekt sätt. Vi rekommenderar att du tar dig tid att läsa igenom denna bruksanvisning för att till fullo förstå alla driftfunktioner som den erbjuder. Läs noga igenom alla säkerhetsinstruktioner före användning och spara bruksanvisningen för framtida bruk.

Instruction Manual - English ..... page P.4 - 25

Bruksanvisning - Norsk ..... side P.26 - 47

Käyttöohjeet - Suomi ..... sivu P.48 - 69

Brugsanvisning - Dansk ..... side P.70 - 91

Bruksanvisning - Svenska ..... side P.92 - 113

GB

NO

FI

DK

SE

IMPORTANT SAFETY INSTRUCTIONS

For your continued safety and to reduce the risk of injury or electric shock, follow all the safety precautions listed below.

Safety information

1. This appliance has been designed for domestic use only. FOR DRY LOCATIONS ONLY. Do not use outdoors or on wet surfaces. It must only be used in accordance with these instructions. The manufacturer will not be held responsible for any damage caused by improper or misuse of the appliance.
2. This appliance can be used by children aged from 8 years and above and persons with reduced physical, sensory or mental capabilities or lack of experience and knowledge if they have been given supervision or instruction concerning use of the appliance in a safe way and understand the hazards involved. Children shall not play with the appliance. Cleaning and user maintenance shall not be made by children without supervision.
3. The appliance is only to be used with the power supply unit provided with the appliance.
4. It must only be supplied at safety extra low voltage corresponding to the marking on the appliance.

5. The batteries are not intended to be replaced by the user.
6. Check that the voltage marked on the rating label matches your mains voltage.
7. The battery must be removed from the appliance before it is scrapped.
8. The appliance must be disconnected from the mains power supply when removing the battery.
9. The battery is to be disposed of safely.
10. The device is not designed to aspirate aqueous solutions that may contain foaming detergent.
11. Do not switch the appliance on if it can be detected that it is not operating correctly or if it has suffered any type of damage. Do not attempt to repair this product yourself.
12. Do not use with a damaged mains power cable or plug. If the mains power cable is damaged it must be replaced by manufacturer, its service agent or similarly qualified person in order to avaid a hazard.
13. Any type of repair work other than that stated in “Cleaning & Maintenance” must be done by a manufacturer service technician or an authorised repair center.

Caution for Li-ion batteries

14. This product includes rechargeable Li-ion batteries. Do not disassemble, short circuit, heat, drop or strike the batteries, as they will electric shock or explode.

15. If the battery is used incorrectly, liquid may leak out of the battery. Avoid touching the liquid. In the event of accidental contact, rinse the affected area with water. If the liquid comes into contact with the eyes, seek medical assistance. If battery liquid leaks, it can irritate or burn the skin.

Transportation information:

16. The Li-ion batteries in the appliance are subject to the requirements of dangerous goods legislation. The batteries can be transported by the user by road without any further requirements. In the event that they are shipped by a third party (e.g. transported by air or freight carrier), special requirements regarding packaging and identification must be met. In this case, a dangerours goods expert must be consulted when preparing the goods for dispatch.

Caution for Care & Storeage

17. Store the appliance indoors. Do not expose the appliance to outdoor weather conditions, moisture, rain, snow or heat. Do not use or store it below 0°C or above 40°C. Ensure that the appliance is stored in room temperature before operating.

18. DO NOT IMMERSE THE MOTOR HOUSING, MAINS POWER CABLE OR ADAPTOR IN WATER OR ANY OTHER LIQUIDS.
19. Do not leave the appliance close to heat sources such as ovens, heaters and radiators nor allow the cord to come into contact with hot surfaces.
20. Clean the appliance only with a dry cloth. Do not use any lubricants, cleaning agents, polishes or air fresheners on any part of appliance.

Caution for Operation & Vacuuming

21. Suitable for dry locations ONLY. Do not use outdoors or on wet surfaces.
22. Do not use wet hands when handling the appliance.
23. Do not operate while checking for blockages. Always keep the openings clear and prevent dust or dirt from blocking the air passage.
24. Empty the appliance after each use. Keep it free of dust, lint, hair, or anythings that reduces airflow.
25. Never use the appliance without the filter.
26. Do not dismantle the appliance while the motor is still operating.
27. Do not touch the rotating parts of power brush when in operation.
28. Never leave the appliance unattended while it is running.

29. Do not tug on the adaptor's cable in order to unplug it.
30. Never vacuum up toxic materials, solvents, acids or flammable liquids.
31. Never use the appliance to suck up anything that may be still burning such as cigarette butts or ash/cinders.
32. Never vacuum up solid, sharp, or piercing objects such as metal screws, nails, tacks, rocks, gravel, stones .....etc.and similar materials that may damage the filter.
33. Do not point the Handheld Blower nozzle in the direction of people or pets.
34. Be careful when using the appliance on stairs in order to prevent falls.

Disposal information

35. The appliance, batteries, accessories and packaging should be recycled in an evnironmentally responsible manner.
36. Do not dispose of the appliance or the battereies along with your normal household waste.

Packaging:

37. The packaging is designed to protect the appliance from being damaged in transit. It is made of environmentally friendly materials and can therefore be recycled. Disposal of packaging that is no longer required at an appropriate recycling point.

Old appliance:

38. Old appliances often still contain valuable materials. You should therefore take appliances that have reached the end of their service life to your dealer or a recycling centre so that they can be recycled.
39. Ask your dealer or your local council about current disposal methods.

GB

PRODUCT OVERVIEW

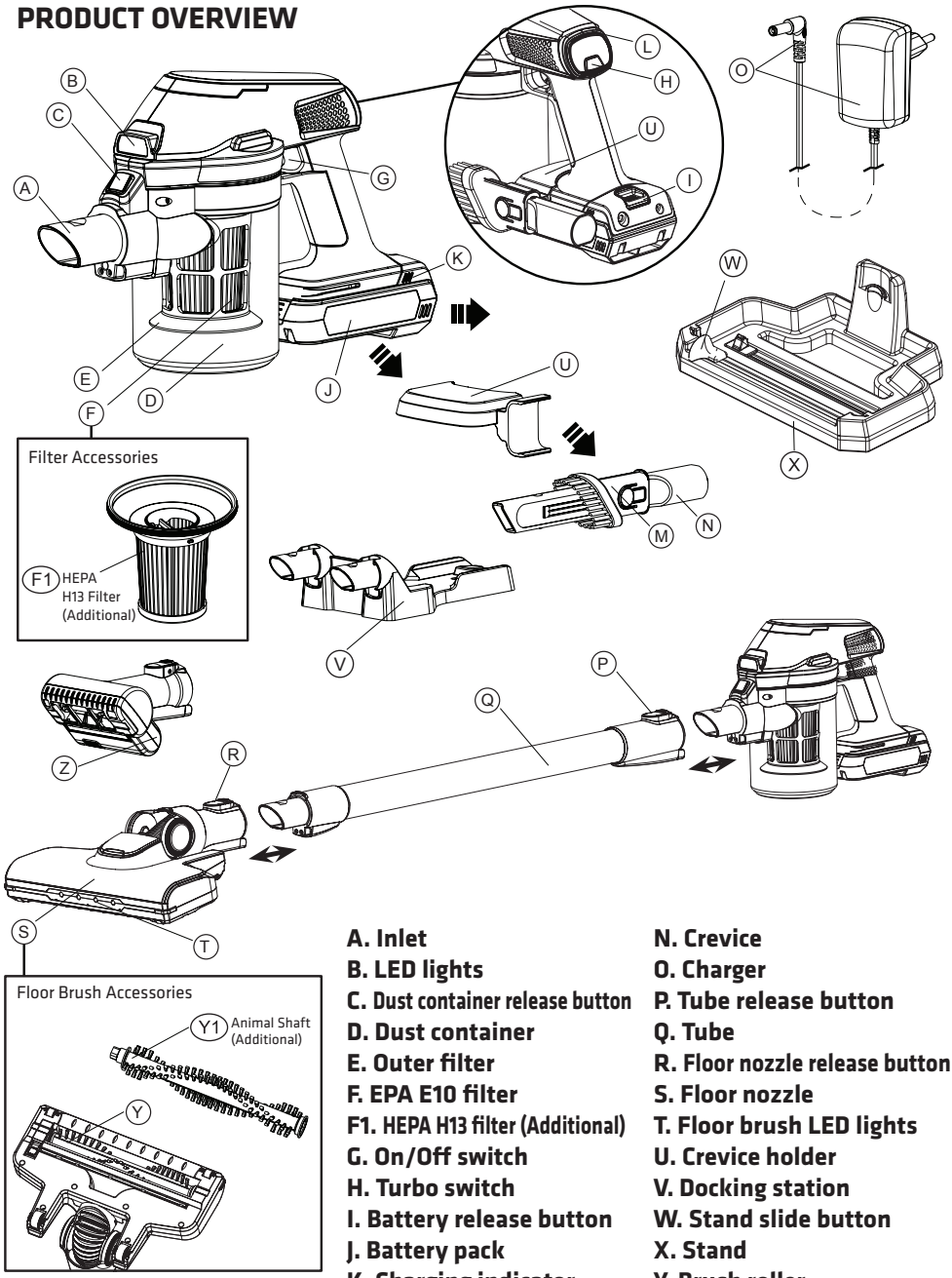

A. Inlet
B. LED lights
C. Dust container release button
D. Dust container
E. Outer filter
F. EPA E10 filter
F1. HEPA H13 filter (Additional)
G. On/Off switch
H. Turbo switch
I. Battery release button
J. Battery pack
K. Charging indicator
L. Speed indicator
M. Mini brush
N. Crevice
O. Charger
P. Tube release button
Q. Tube
R. Floor nozzle release button
S. Floor nozzle
T. Floor brush LED lights
U. Crevice holder
V. Docking station
W. Stand slide button
X. Stand
Y. Brush roller
Y1. Animal roller (Additional)
Z. Mattress cleaner

INSTALLING DOCKING STATION

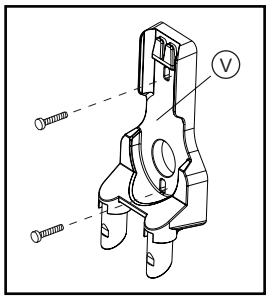

This docking station should be wall mounted.
Note: Care should be taken to ensure that there are no dangerous objects hidden beneath the wall surface (e.g. electrical wires, pipe, etc.)

1. Install the Docking station (V) to the wall within reach of a mains power socket.
2. Use a 5mm drill for drilling holes for the plastic anchors.
3. Insert anchors and screw the charger base onto the wall.

CHARGING THE BATTERY

This vacuum cleaner is supplied in a low charge condition. It should be charged for 6 hours prior to initial use.
Note: Recharge your vacuum cleaner after storing for a long time.

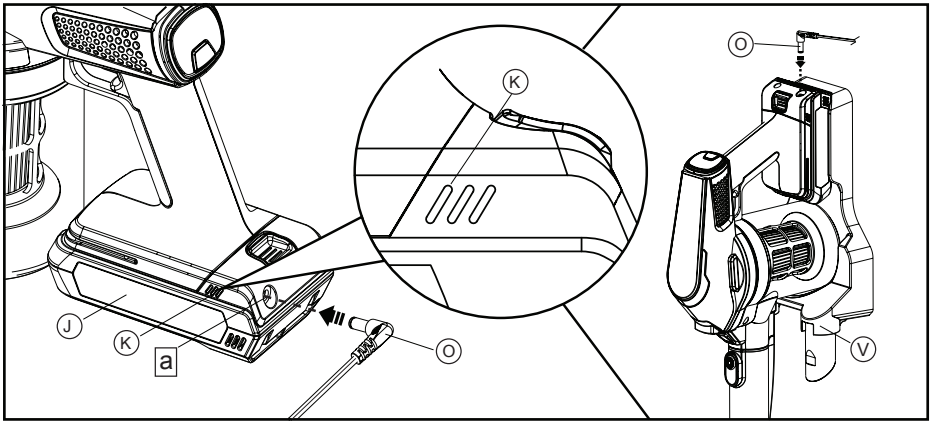

1. Insert the plug into the Battery pack (J) of Socket (a), you can place the vacuum cleaner stand on a table or fix it on the wall mount of Docking station (V) or charge the battery independently.

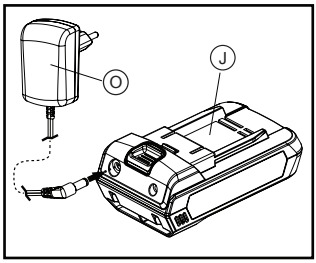

GB

2. Charge the appliance when the Charging indicator (K) is breathing Blue LED light during operation, this means that the appliance is charging. Only charge the vacuum cleaner with the Charger (O) supplied.
3. All LED turns on to indicate that the appliance is fully charged.

Important Note for Charging

When using your handheld vacuum cleaner continuously with Battery pack (J), the batteries in your battery pack will become hot. You should let a hot battery pack cool down for approximately 30 minutes before attempting to recharge.

BATTERY RELEASE

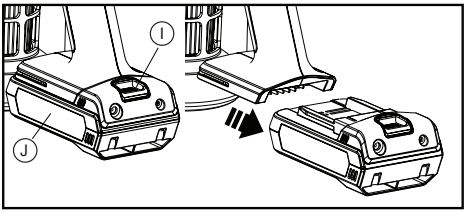

INSERT BATTERY

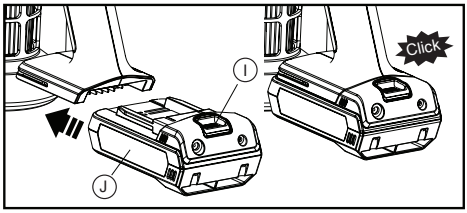

Battery Release:
Press Battery release button (I) and slide back the Battery pack (J) for release.

Insert Battery:
Press Battery release button (I) and slide the Battery pack (J) to the handheld body until you hear a click sound.

NOTE: Do not disassemble, short circuit, heat above 60°C (140°F), or incinerate and do not dispose of in fire. If the battery needs replacing contact the manufacturer.

BATTERY DISPOSAL INFORMATION

Do not dispose of the vacuum cleaner or the batteries along with yours normal household waste.
This vacuum cleaner contains Li-ion batteries that must be taken out for recycling.

CHARGING INDICATOR

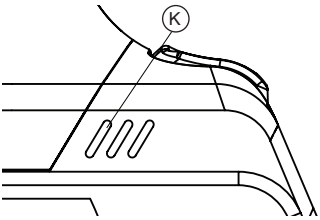

During Operation:
Full Battery – Blue light ON
Low Battery Capacity – Blue light with flashing.
Out of Battery – Red light with flashing and shut down.

During Charging:
Charging – Blue light Breathing
Fully Charged – Blue light ON

GB

When Charging Battery

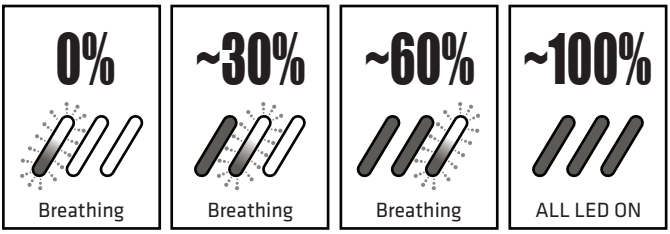

When In Use

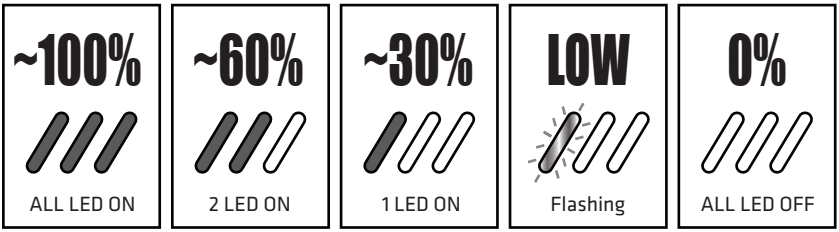

BASIC INSTALLATION

This is a multi-function appliance supplied with a full set of accessories. This set of accessories includes: Tube (Q), Crevice (N), Mini brush (M), Floor nozzle (S) and Mattress cleaner (Z). Simply insert the accessories to the nozzle for different purposes.

Multi-function accessories release

Press Tube release button (P) and insert the Multi-function tools to the Handheld nozzle (b) until you hear a click sound.

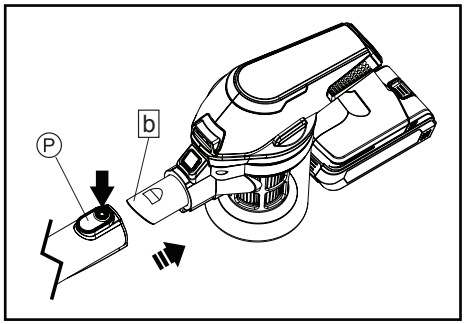

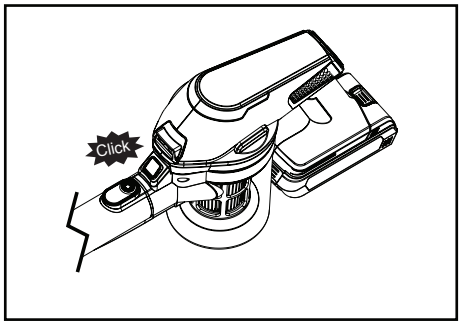

Multi-function accessories

1. Insert the Tube (Q) and Floor nozzle (S) or Mattress cleaner (Z) or Crevice (N) / Mini brush (M) into the main unit to become a stick vacuum cleaner.
2. Insert the Floor nozzle (S) or Mattress cleaner (Z) or Crevice (N) / Mini brush (M) into the main unit to become a handheld vacuum cleaner.

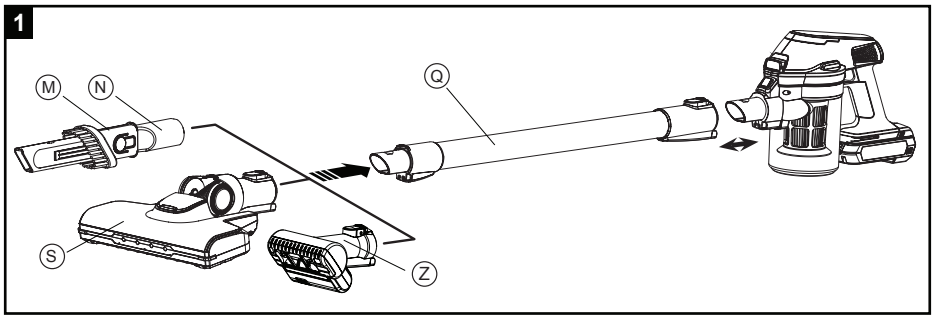

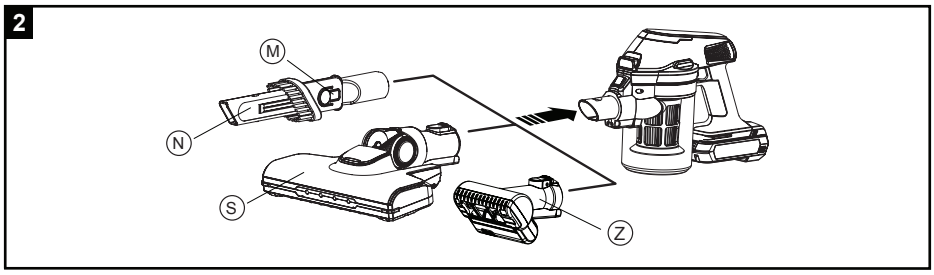

OPERATION INSTRUCTIONS

1. Choose what feature you will use and fit the appropriate tools into the main unit.
2. To switch on the vacuum cleaner, press the ON/ OFF switch (G) once. When “Power ON” the White LED lights (B) will ON.
3. To stop, press the ON/OFF switch (G) once again the LED lights (B) will OFF.
4. Select either the “Turbo” or “Normal” mode by press the Speed switch (H). The “Turbo” mode provide maximum suction power and the “Normal” mode operates at a lower sound level.

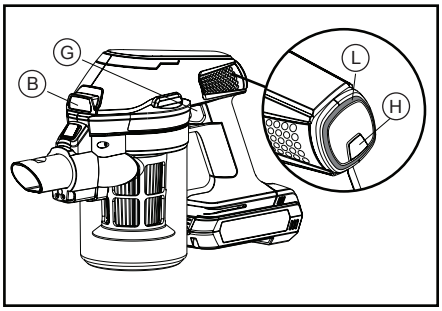

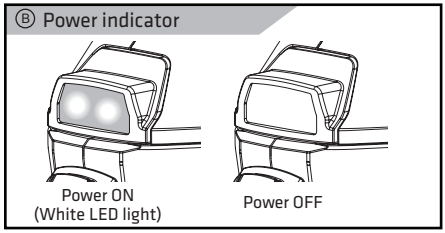

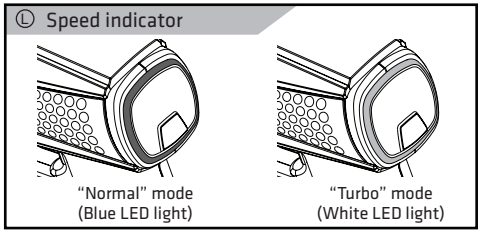

Note: This product is for dry pick-up only.

GB

ACCESSORIES

Crevice/ Mini Brush

This accessory includes both Crevice & Brush function.

1. Pull out the Crevice / Mini Brush.
2. Press Mini brush button (M) and Push downward to the end of the Crevice (N) until you hear a “Click” sound.

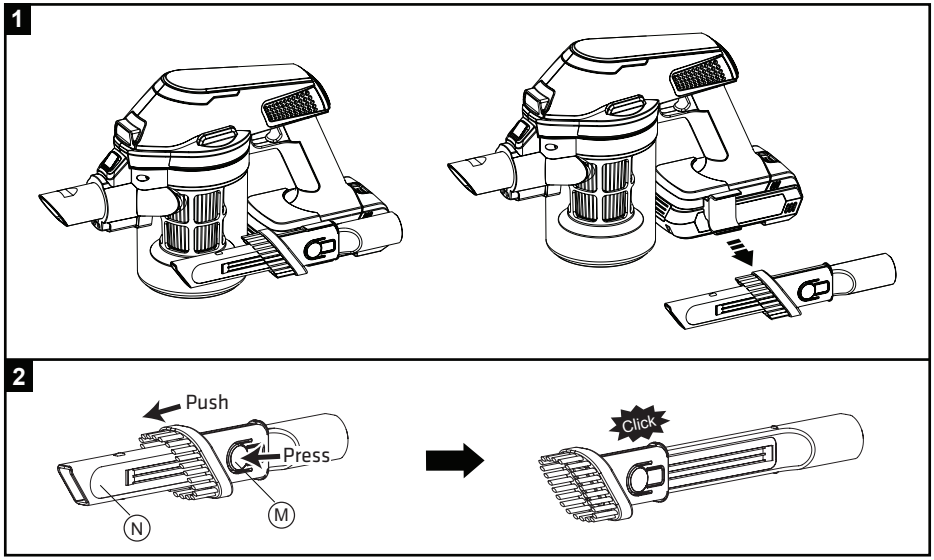

Add or Remove Crevice holder

1. Optional for using the Crevice (N) / Crevice holder (U).
2. Take out the Crevice (N)
3. Press Dust container release button (C) then turning anti-clockwise of the Dust container (D).
4. Open the Dust container (D) together with the Filter (E) by turning anti-clockwise.
5. Remove the Dust container (D) by pulling down.
6. Slide out and remove the Crevice holder (U).
7. Put back the Dust container (D) together with the Filter (E).
8. Turn the Dust container (D) clockwise until you hear a click sound into position.
9. Crevice holder (U) is now removed.

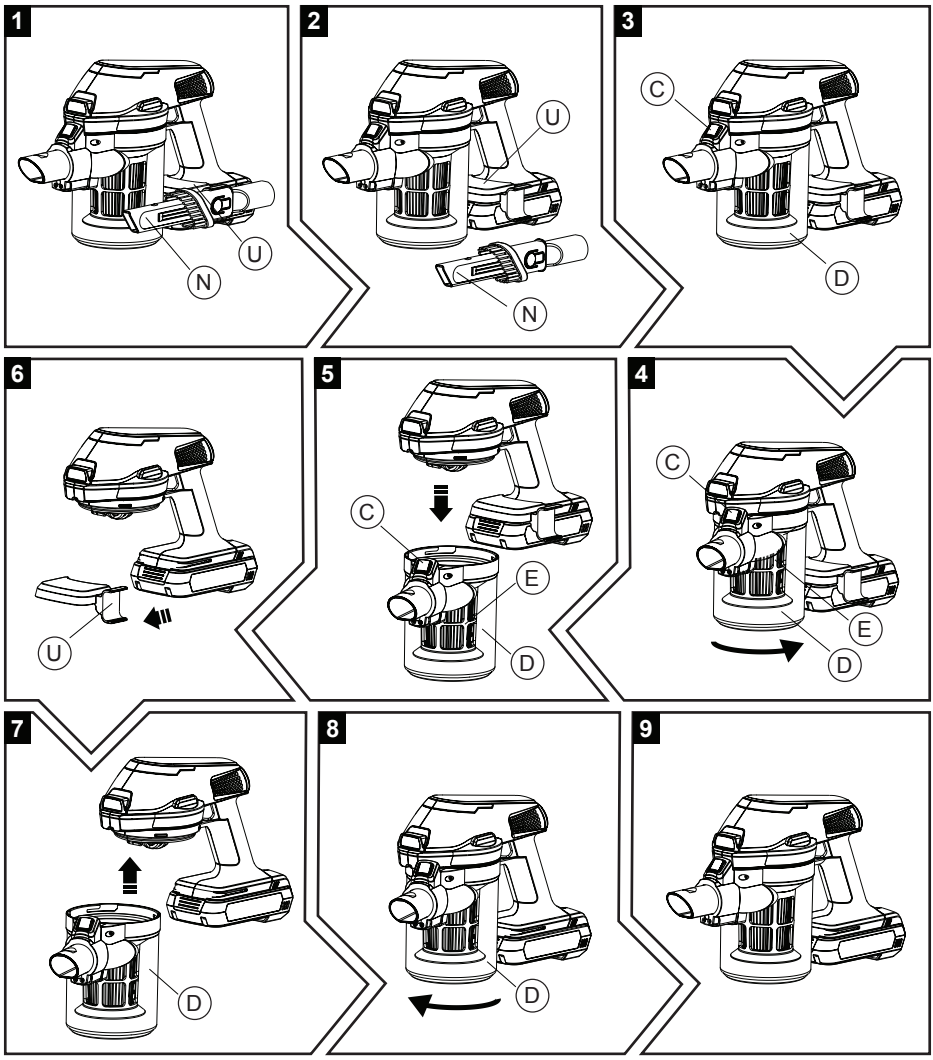

GB

Change Brush Roller

1. Pull the Brush cover release button (e) backwards and dislodge the Brush cover (f).
2. Lift up the left side of the Brush roller (Y) and then remove it.
3. Use either the Brush roller (Y) or the Animal roller (Y1) for depending on your requirements.
4. Re-install the rotating Brush roller (Y or Y1) again.
5. Cover back brush cover (f) and check if the brush cover is securely fixed and the roller brush easily rotates properly with your hand.

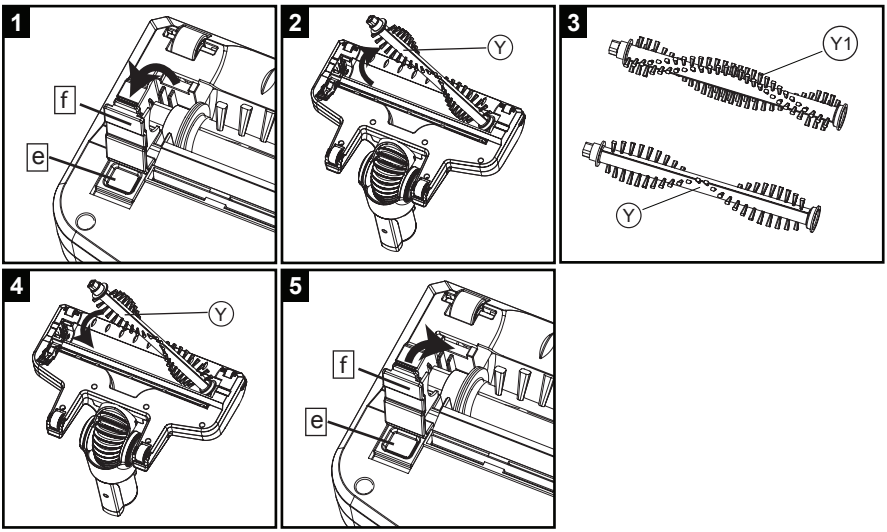

Change Filter

1. Remove the Dust container (D) by pressing the Dust container release button (C) then turning anti-clockwise of the Dust container (D).
2. Pull up the Filter from the Dust container.
3. Remove the Inner Filter by turning anti-clockwise.
4. Change either EPA E10 filter (F) or HEPA H13 filter (F1) for Inner filter.
5. Re-install the Inner Filter by turning clockwise.
6. Put back the Filter to the Dust container.
7. Re-install the Dust container (D) by turning clockwise.

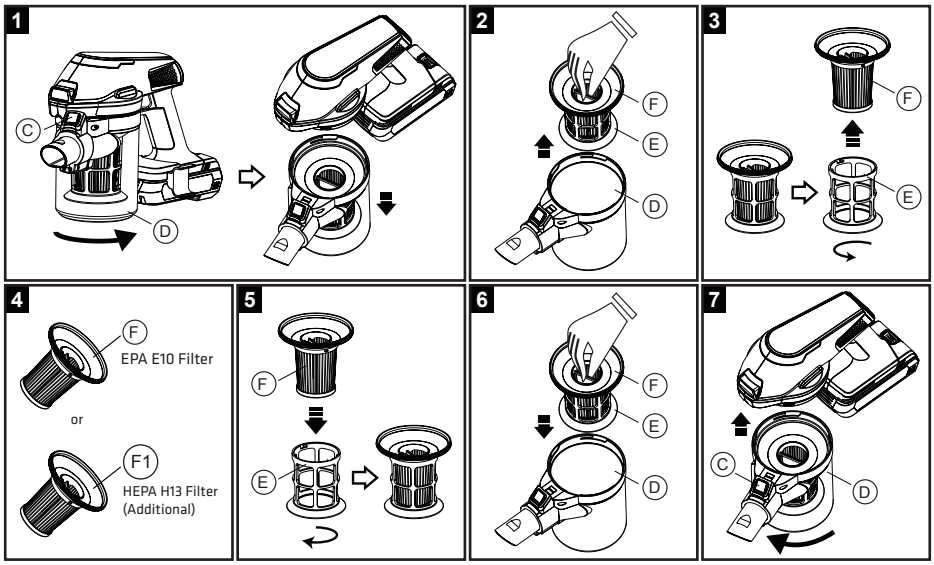

GB

Stand

1. Before use, remove the Protective cap (e) from the Utility knife (d).
   * After each cleaning of the roller brush, insert back the Protective cap (e) to cover the Utility knife (d).
2. Place the stick vacuum cleaner on the Stand (X). Ensure the Floor Nozzle (S) is inserted stably on the Hook (C) of the Stand (X). The floor brush surface is horizontal but not tilting.
3. Turn on the vacuum cleaner by pressing the On/Off switch (G) once. Check the roller brush is rotating, then slowly slide the Stand slider button (W) left and right 5 cycles or above.
4. Most of the dust and hair are cut by Utility knife (d) and sucked into the Dust container (D).
5. After each cleaning, insert back the Protective cap (e) to cover the Utility knife (d).

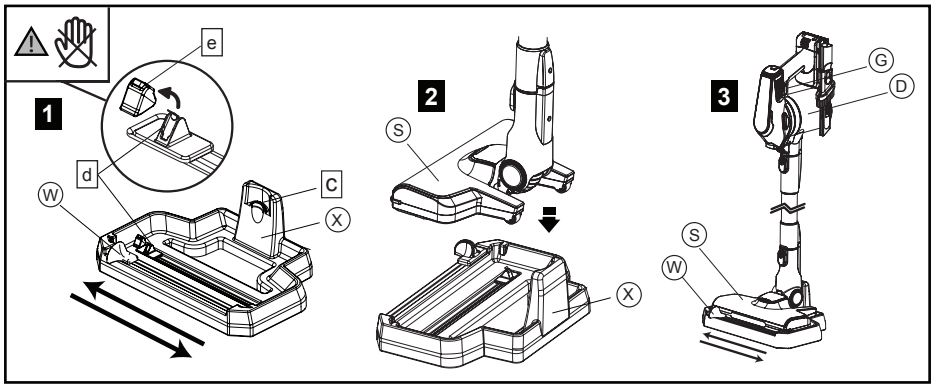

⚠ **Importance:** The Protective cap (e) must be inserted back and cover the Utility knife (d) to prevent any danger from the Utility knife (d). Beware hands/fingers to get injury by the exposed Utility knife (d) when the Protective cap (e) is removed.

Note: Cleaning Performance may vary according to hair type (human or animal) and length.

Note: It is recommended to clean the roller brush after each use to have a better result.

CLEANING AND MAINTENANCE

Dust contanier & Filter

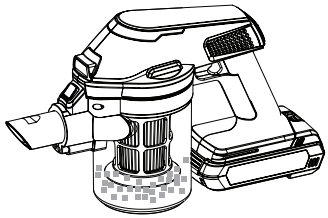

Clean the Dust container (D) after each use :

1. Remove the Dust container (D) by pressing the Dust container release button (C) then turning anti-clockwise of the Dust container (D).
2. Pull up the Filter (E & F) from the Dust container (D).
3. Empty the Dust container (D) contents.
4. Remove the Inner filter (F) by turning it anti-clockwise.
5. Wash both Outer filter (E) and Inner filter (F) with tap water, let it dry completely before reinserting into the handheld unit.

Note: Disconnect from the charger before removing the Dust container. Do not use without filter. Filter and outer filter must not be put into a dish-washer.

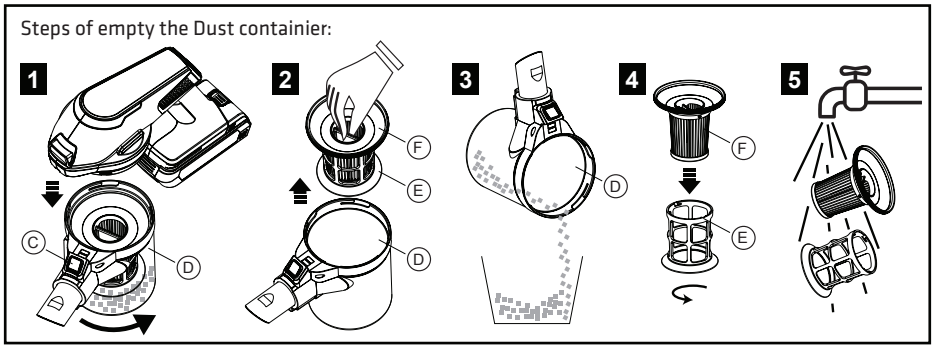

GB

Mattress Brush

Clean the Mattress brush (Z) when the roller brush jammed:

1. Press the Button (g) and remove the brush cover.
2. Take out the roller brush and remove the blockage. If the blockage too tight, use knife or scissors to cut it along the groove on the roller brush. Remove all the waste in the roller brush.
3. Re-install the roller brush. Ensure the belt inside the brush housing go around the gear part of the roller brush. Check the roller brush rotate properly.
4. Install the brush cover.

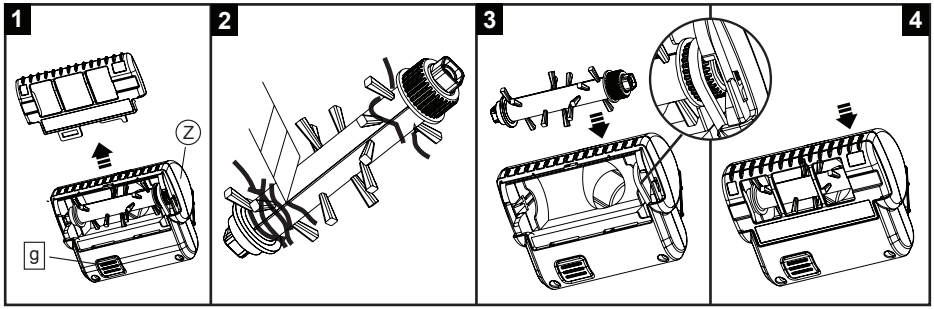

Floor Nozzle

Carry out the following maintenance if any waste threads or hair gets tangled in the brush by Stand (X) or manualy.

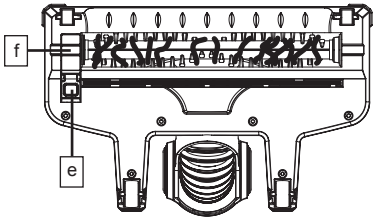

1. Pull Brush cover release button (e) backward and dislodge the Brush cover (f).
2. Lift up left side of the Brush roller (Y) and then remove it.
3. Then remove the blockage and take out any waste.
4. Re-install the Brush roller (Y) again.
5. Finally, check if the brush cover is securely fixed and the roller brush easily rotates properly with your hand. Cover back the brush cover.

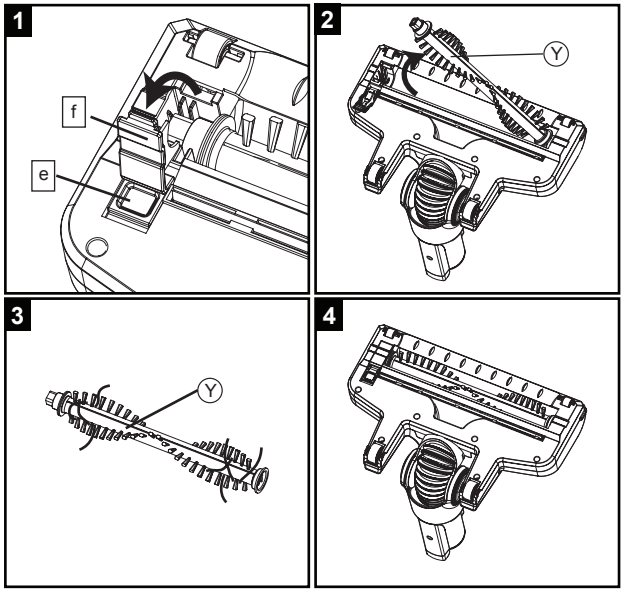

Note: Check the rotating brush whether it is being clogged by hair or other obstacle and remove it after each use.

GB

TROUBLE SHOOTING

Problem	Possible cause	Solution
The vacuum cleaner will not start	The vacuum cleaner has not been charged	Make sure the vacuum cleaner has been fully charged for using the first time or if it has not been used for a long time.
The vacuum cleaner is not charging	The power switch is not turned on	Make sure the power switch of main power supply is turned on.
	The power cord is damaged	Do not use a damaged power cord. Contact any authorized repair department for maintenance.
The suction power is decreasing	The crevice tools or tube may be blocked	Check that there are no blockages in the crevice tools and/or tube. If so, clear the blockages before using.
	Filter is dirty	Clean the filter. It is recommended to replace the filter to maintain maximum performance.
Vacuum cleaner is over heating	Filter is dirty	Check the filter and clean off any dirt.
The battery/charging indicator light is blinking	The vacuum cleaner is out of power	Recharge the vacuum cleaner to its full capacity. The light will stop blinking.
Device turns off, charging indicator is blinking red/ purple	Roller brush is jammed	Clean the brush

INDICATOR LIGHT STATUS

STATUS	LED Indication	
	RED	BLUE
Power ON	OFF	ON
Low Battery	OFF	Flashing
Out of Battery	Flashing	OFF
Charging	OFF	Breathing
Charge complete	OFF	ON
Roller brush jam	Red on + Purple flashing	
Main motor jam	All LED off after few seconds	
Battery failure	Red & Blue alternative flashing	

PRODUCT SPECIFICATIONS

Model : POVC10ANIMAL
Battery : 21.6V Li-ion
Adaptor :
Input: AC 100-240V~ 50/60Hz
Output: DC 27V⎓500mA

DISPOSAL OF THE APPLIANCE

This symbol on the product or in the instructions means that your electrical and electronic equipment should be disposed at the end of its life separately from your household waste. There are separate collection systems for recycling in the EU. For more information, please contact the local authority or your retailer where you purchased the product.

Imported and Exclusively marketed by:
Power International AS,
PO Box 523, N-1471 Lørenskog, Norway

Power Norge:
https://www.power.no/kundeservice/
T: 21 00 40 00

Expert Danmark:
https://www.expert.dk/kundeservice/
T: 70 70 17 07

Power Danmark:
https://www.power.dk/kundeservice/
T: 70 33 80 80

Punkt 1 Danmark:
https://www.punkt1.dk/kundeservice/
T: 70 70 17 07

Expert Finland:
https://www.expert.fi/tuki/asiakaspalvelu/
T: 020 7100 670

Power Finland:
https://www.power.fi/tuki/asiakaspalvelu/
T: 0305 0305

Power Sverige:
https://www.power.se/kundservice/
T: 08 517 66 000

VIKTIGE SIKKERHETSANVISNINGER

For din egen sikkerhet og for å redusere risikoen for personskade eller elektrisk støt må du følge alle forholdsreglene som er oppført nedenfor.

Sikkerhetsinformasjon

1. Dette apparatet er kun beregnet på husholdningsbruk. KUN FOR TØRRE STEDER. Ikke bruk apparatet utendørs eller på våte overflater. Skal kun brukes i henhold til disse instruksjonene. Produsenten skal ikke holdes ansvarlig for eventuelle skader forårsaket av feil bruk eller misbruk av apparatet.
2. Dette apparatet kan brukes av barn over 8 år og personer med reduserte fysiske-, sensoriske- eller mentale evner eller mangel på erfaring og kunnskap hvis de er under tilsyn eller har mottatt anvisning om bruk av apparatet på en sikker måte og forstår farene dette innebærer. Barn må ikke leke med apparatet. Rengjøring og brukervedlikehold må ikke utføres av barn uten tilsyn.
3. Apparatet skal kun brukes med strømforsyningen som følger med apparatet.
4. Det skal kun brukes med ekstra lav spenning som tilsvarer merkingen på apparatet.

5. Batteriene skal ikke skiftes av brukeren.
6. Kontroller at spenningen som er markert på strømkravetiketten samsvarer med spenningen i stikkontakten.
7. Batteriet må fjernes fra apparatet før det skrotes.
8. Apparatet må kobles fra stikkontakt når batteriet fjernes.
9. Batteriet skal deponeres på trygg måte.
10. Enheten er ikke laget for vannholdige løsninger som kan inneholde skummende vaskemiddel.
11. Ikke slå på apparatet hvis det ikke fungerer som det skal eller har fått noen form for skade. Ikke prøv å reparere produktet på egen hånd.
12. Ikke bruk hvis strømkabelen eller støpselet er skadet. Hvis strømkabelen er skadet, må den skiftes av produsenten, av produsentens servicerepresentant eller av en tilsvarende kvalifisert person for å unngå fare.
13. Alt reparasjonsarbeid annet enn det som står oppgitt i «Rengjøring og vedlikehold» må utføres av en produsentens servicetekniker eller et autorisert reparasjonssenter.

Advarsel om Li-ion-batterier

14. Dette produktet inneholder oppladbare Li-ion-batterier. Batteriene skal ikke tas fra hverandre, kortsluttes, varmes opp, slippes eller slås, da de kan gi elektrisk støt eller eksplodere.

15. Hvis batteriet brukes på feil måte, kan det hende at væske kommer ut av batteriet. Unngå å berøre væsken. Ved utilsiktet kontakt, må du skylle det berørte området med vann. Hvis væske kommer i kontakt med øynene, må du kontakte lege. Hvis det lekker batterivæske, kan det irritere eller brenne huden.

Transportinformasjon:

16. Li-ion-batteriene i apparatet er underlagt kravene i lovverk om farlig gods. Batteriene kan transporteres av brukeren på veier uten ytterligere krav. I tilfelle de sendes med tredjepart (f.eks. transporteres med fly eller fraktbåt), er det spesielle krav til emballasje og identifikasjon som må oppfylles. I så fall må en forhøre seg med en ekspert på farlig gods når varene gjøres klare til forsendelse.

Advarsel for vedlikehold og oppbevaring

17. Oppbevar apparatet innendørs. Ikke utsett apparatet for utendørs værforhold, fuktighet, regn, snø eller varme. Ikke bruk eller oppbevar under 0 eller over 40 °C. Kontroller at apparatet oppbevares i romtemperatur før bruk.

18. MOTORHUSET, STRØMLEDNINGEN OG ADAPTEREN SKAL IKKE DYPPES I VANN ELLER ANDRE VÆSKER.
19. Ikke la apparatet stå i nærheten av varmekilder som stekeovner, varmeovner og radiatorer, og ikke la ledningen komme i kontakt med varme overflater.
20. Rengjør apparatet kun med en fuktet klut. Ikke bruk smøremiddel, rengjøringsmiddel, pussemiddel eller luftfrisker på noen del av apparatet.

Advarsel for bruk og støvsuging

21. Kun egnet for tørre steder. Ikke bruk apparatet utendørs eller på våte overflater.
22. Ikke ha våte hender når du håndterer apparatet.
23. Ikke la være på mens du ser etter blokkeringer. Hold alltid åpningene klare, og hold støv eller smuss fra å blokkere luftpassasjen.
24. Tøm apparatet etter hver bruk. Hold den fri for støv, lo, hår og annet som kan redusere luftstrømmen.
25. Bruk aldri apparatet uten filteret.
26. Ikke åpne apparatet mens motoren er i drift.
27. Ikke ta på de roterende delene i motorbørsten når den er i gang.
28. La aldri apparatet stå uten tilsyn mens det er i gang.

29. Ikke ta på adapterkabelen for å koble den fra.
30. Støvsug aldri giftige materialer, løsningsmidler, syrer eller brannfarlige væsker.
31. Bruk aldri apparatet til å støvsuge noe som potensielt kan være i brann, for eksempel sigarettstumper eller aske/glør.
32. Ikke støvsug faste, skarpe eller stikkende gjenstander, som metallskruer, negler, klipper, bergarter, grus, steiner og lignende materialer som kan skade filteret.
33. Ikke pek munnstykket på den håndholdte blåseren mot personer eller kjæledyr.
34. Vær forsiktig når du bruker apparatet på trapper for å unngå fall.

Informasjon om avhending

35. Apparatet, batteriene, tilbehøret og emballasjen skal resirkuleres på en ansvarlig måte.
36. Ikke kast apparatet eller batteriene sammen med vanlig husholdningsavfall.

Emballasje:

37. Emballasjen er laget for å beskytte apparatet mot skade under transport. Den er laget av miljøvennlige materialer og kan derfor resirkuleres. Emballasje som ikke lenger skal brukes, skal avhendes ved egnet resirkuleringspunkt.

Gamle apparater:

38. Gamle apparater inneholder ofte verdifulle materialer. Derfor bør apparater som har nådd slutten av levetiden sin tas med til forhandleren eller en miljøstasjon slik at de kan resirkuleres.
39. Spør forhandleren eller kommunen om gjeldende metoder for avhending.

PRODUKTOVERSIKT

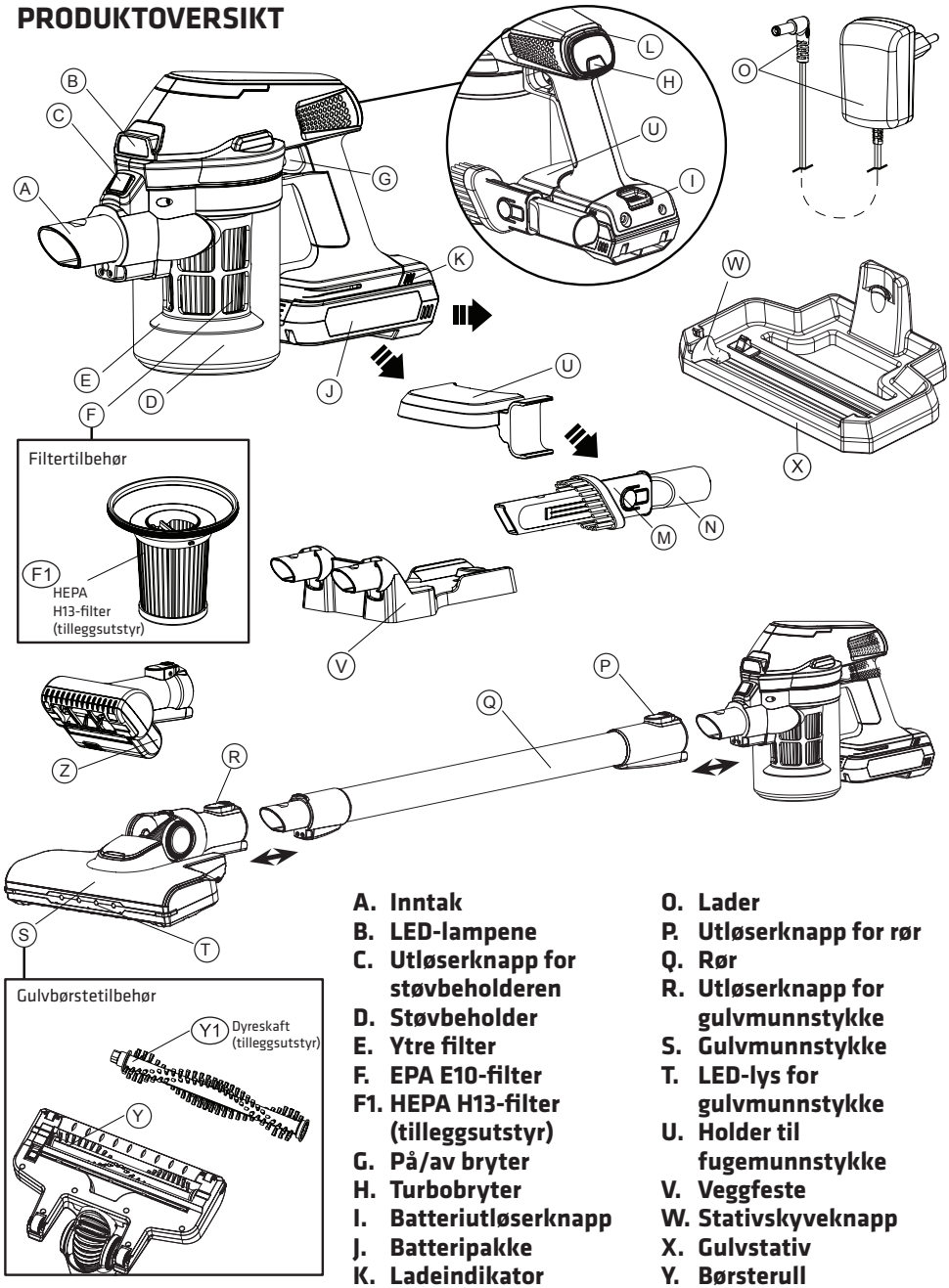

A. Inntak
B. LED-lampene
C. Utløserknapp for støvbeholderen
D. Støvbeholder
E. Ytre filter
F. EPA E10-filter
F1. HEPA H13-filter (tilleggsutstyr)
G. På/av bryter
H. Turbobryter
I. Batteriutløserknapp
J. Batteripakke
K. Ladeindikator
L. Hastighetsindikator
M. Minibørste
N. Fugemunnstykke
O. Lader
P. Utløserknapp for rør
Q. Rør
R. Utløserknapp for gulvmunnstykke
S. Gulvmunnstykke
T. LED-lys for gulvmunnstykke
U. Holder til fugemunnstykke
V. Veggfeste
W. Stativskyveknapp
X. Gulvstativ
Y. Børsterull
Y1. Børste til dyrehår (tilleggsutstyr)
Z. Madrassrenser

INSTALLERE VEGGFESTE

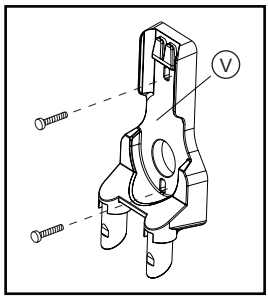

Veggfestet bør monteres på vegg.
Merk: Sørg for at det ikke er noen farlige gjenstander skjult under veggen (f.eks. elektriske ledninger, rør osv.)

1. Installer Veggfestet (V) på veggen innen rekkevidde fra en stikkontakt.
2. Bruk et 5 mm bor til å bore hull for plastpluggene.
3. Sett inn pluggene, og skru laderen fast på veggen.

LAD BATTERIET

Denne støvsugeren leveres med lavt ladenivå. Den skal lades i 6 timer før den brukes for første gang.
Merk: Lad opp støvsugeren igjen når den har vært lagret lenge.

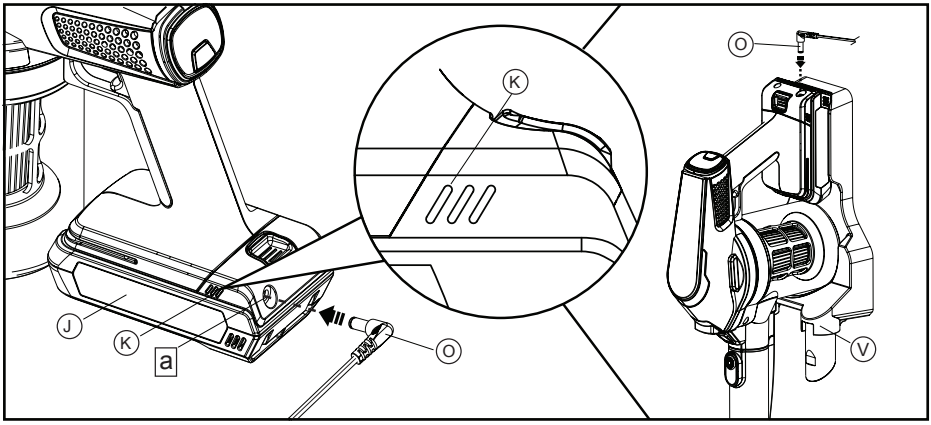

1. Sett støpselet på Batteripakken (J) inn i Stikkontakten (a). Plasser støvsugerstativet på et bord, fest den på Veggfestet (V), eller lad batteriet for seg selv.

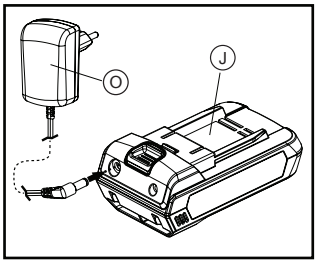

NO

2. Lad opp enheten når Ladeindikatoren (K) puster blått; dette betyr at apparatet lades. Støvsugeren skal kun lades med den medfølgende Laderen (O).
3. Alle LED-lamper lyser for å indikere at apparatet er fulladet.

Viktig om lading

Når du bruker den håndholdte støvsugeren kontinuerlig med Batteripakken (J), vil batteriene i batteripakken bli varme. Når batteripakken er varm, må du la den kjøle seg ned i cirka 30 minutter før du prøver å lade.

FRIGJØRE BATTERI

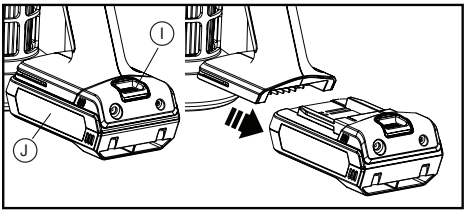

SETTE INN BATTERIER

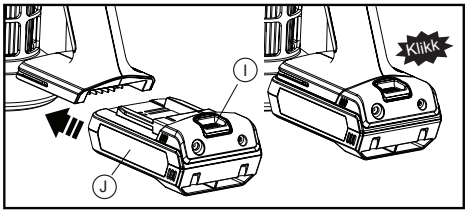

Frigjøre batteri:
Trykk Batteriutløserknappen (I), og skyv Batteripakke (J) for å frigjøre det.

Sette inn batterier:
Trykk Batteriutløserknappen (I) og skyv Batteripakke (J) til håndholdtkroppen til du hører et klikk.

MERK: Ikke demonter, kortslutt kontakter, la temperaturen komme over 60 °C (140 °F); ikke brenn eller kast i ild. Hvis batteriet må skiftes ut, kan du kontakte produsenten.

INFORMASJON OM AVHENDING AV BATTERI

Ikke kast støvsugeren eller batteriene sammen med vanlig husholdningsavfall.
Denne støvsugeren inneholder Li-ion-batterier, som må tas ut for resirkulering.

LADEINDIKATOR

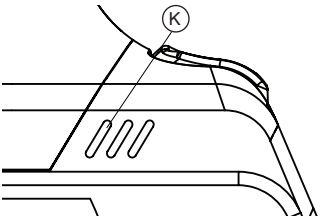

Under drift:
Fullt batteri – Blått lys PÅ
Lav batterikapasitet – Blått lys blinker.
Tomt for batteri – Rødt lys blinker og slår av.

Under lading:
Lader – Blått lys puster
Fulladet – Blått lys PÅ

Ved lading av batteri

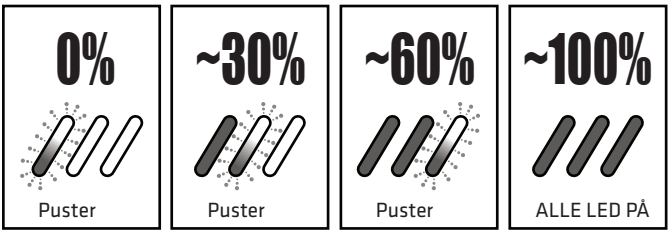

Når i bruk

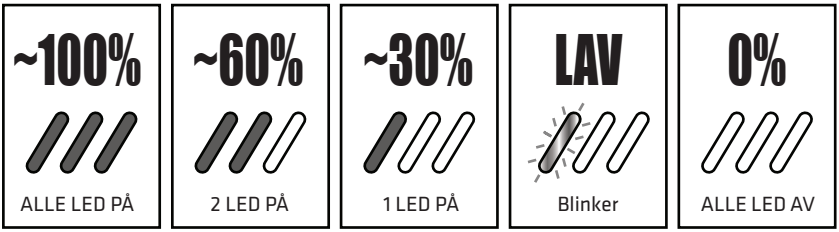

NO

ENKEL INSTALLASJON

Dette er et flerfunksjonelt apparat som kommer med et fullt sett med tilbehør. Dette settet med tilbehør inkluderer: Rør (Q), Fugemunnstykke (N), Minibørste (M), Gulvmunnstykke (S) og Madrassrenser (Z). Bare sett tilbehøret inn i munnstykket for ulike bruksområder.

Frigjøre flerfunksjonelt tilbehør

Trykk Utløserknapp for rør (P), og sett flerfunksjonstilbehøret i Håndholdtmunnstykket (b) til du hører et klikk.

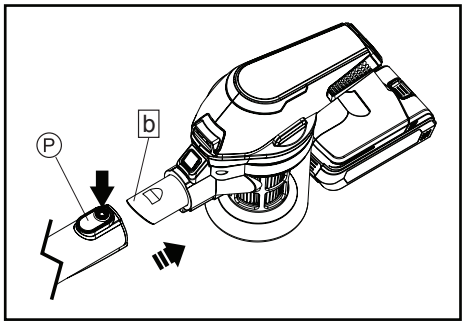

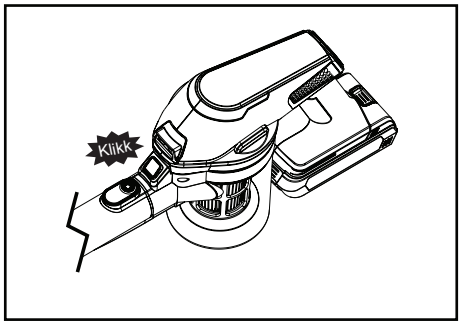

Flerfunksjonelt tilbehør

1. Sett Røret (Q) og Gulvmunnstykket (S), Madrassrenseren (Z) eller Fugemunnstykke (N) / Minibørste (M) inn i hovedenheten for å lage en lang støvsuger.
2. Sett Gulvmunnstykket (S), Madrassrenseren (Z) eller Fugemunnstykke (N) / Minibørste (M) inn i hovedenheten for å lage en håndholdt støvsuger.

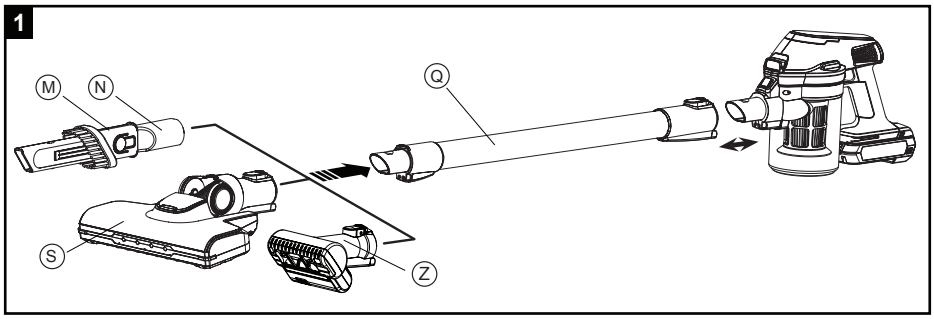

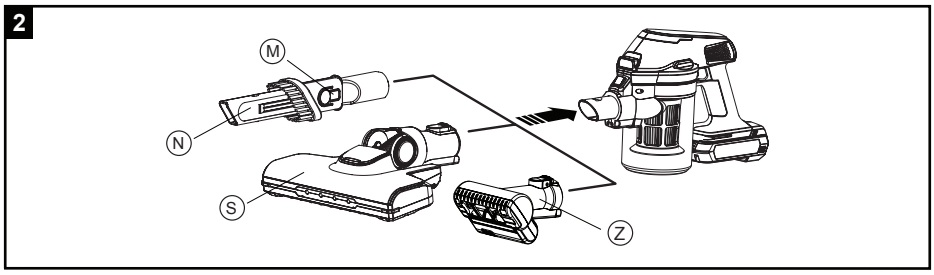

BETJENINGSINSTRUKSER

1. Velg hvilken funksjon du vil bruke, og sett riktig verktøy inn i hovedenheten.
2. Du slår på støvsugeren ved å trykke PÅ/AV-bryteren (G) én gang. Når den er slått på, lyser den hvite LED-lampenen (B).
3. Stopp ved å trykke PÅ/AV-bryteren (G) igjen, så slukkes LED-lampene (B).
4. Velg enten «Turbo»- eller «Normal» modus ved å trykke Hastighetsbryteren (H). «Turbo»-modus gir maksimal sugekraft, og «Normal» modus lager mindre lyd.

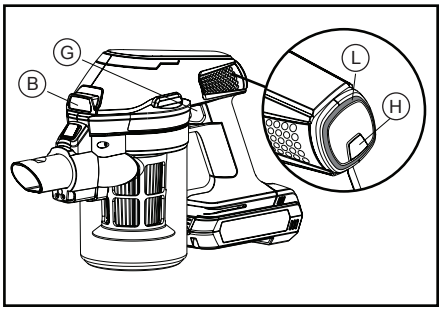

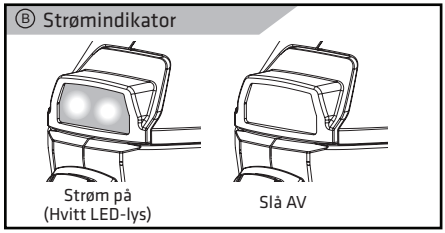

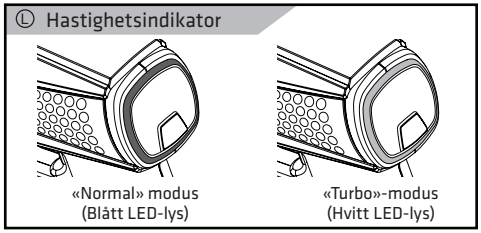

Merk: Dette produktet er kun til å plukke opp tørre ting.

NO

TILBEHØR

Fugemunnstykke/minibørste

Dette tilbehøret inkluderer både fugemunnstykke- og børstefunksjon.

1. Trekk ut fugemunnstykke/minibørste.
2. Trykk Minibørsteknappen (M), og skyv nedover til enden av Fugemunnstykken (N) til du hører et klikk.

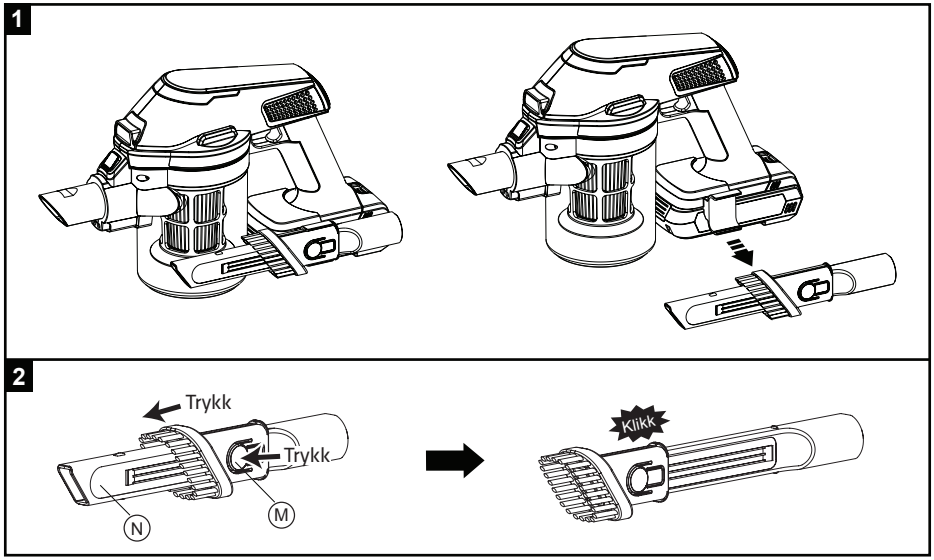

Feste eller ta av holder til fugemunnstykke

1. Valgfritt for bruk av Fugemunnstykke (N)/ Holder til fugemunnstykke (U).
2. Ta ut Fugemunnstykken (N)
3. Trykk Utløserknappen for støvbeholderen (C), og drei deretter Støvbeholderen (D) mot klokken.
4. Åpne Støvbeholderen (D) sammen med Filteret (E) ved å dreie mot klokken.
5. Fjern Støvbeholderen (D) ved å dra ned.
6. Skyv ut og fjern Holder til fugemunnstykken (U).
7. Sett Støvbeholderen (D) sammen med Filteret (E).
8. Drei Støvbeholderen (D) med klokken til du hører den klikke på plass.
9. Holder til fugemunnstykken (U) er nå fjernet.

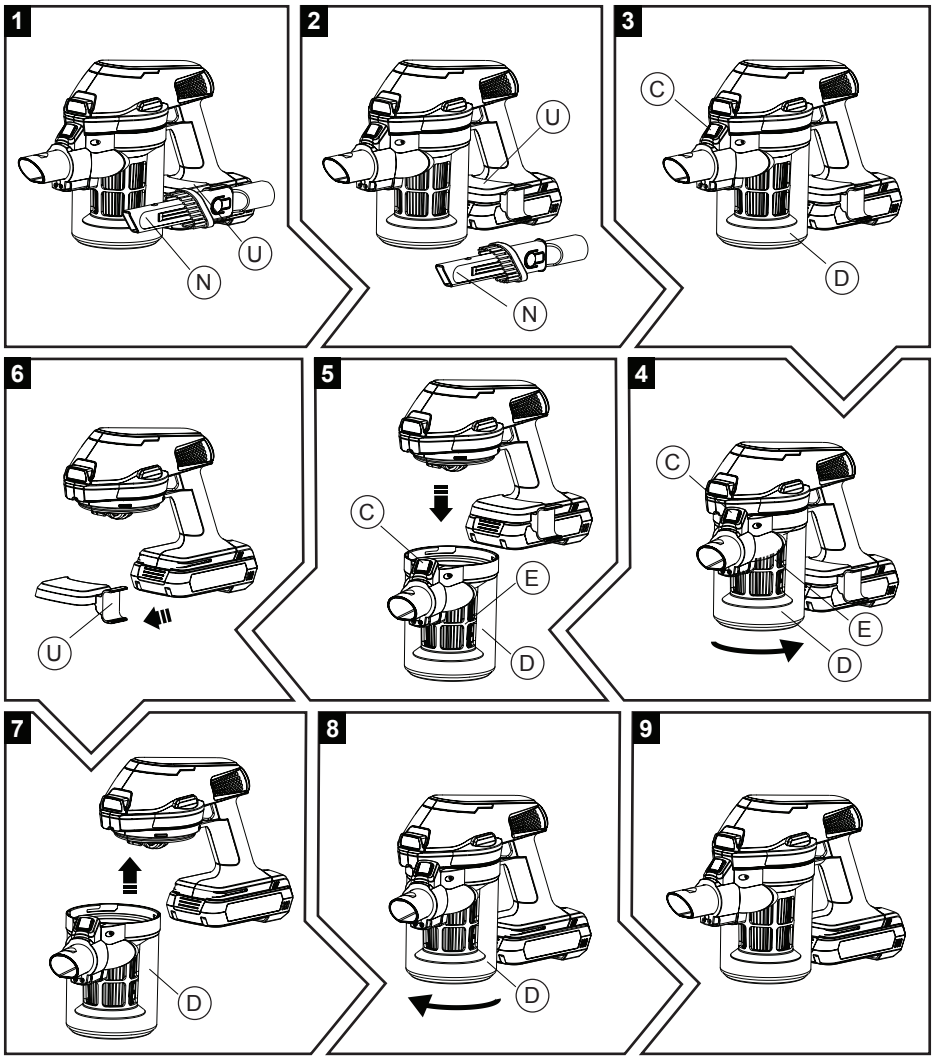

NO

Bytt børsterull

1. Trekk Utløserknappen for børstedekselet (e) bakover, og løsne Børstedekselet (f).
2. Løft opp den venstre siden av Børsterullen (Y), og fjern den.
3. Bruk enten Børsterullen (Y) eller Børste til dyrehåren (Y1) avhengig av behov.
4. Sett på den roterende Børsterullen (Y eller Y1) igjen.
5. Sett på Børstedekselet (f), og sørg for at børstedekslet er ordentlig festet og at rullebørsten dreier enkelt for hånd.

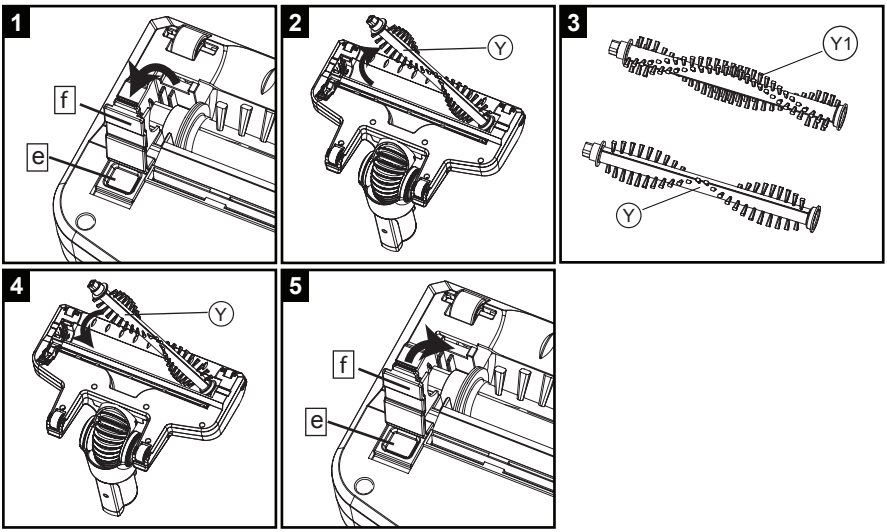

Skifte filter

1. Fjern Støvbeholderen (D) ved å trykke Utløserknappen for støvbeholderen (C), og drei deretter Støvbeholderen (D) mot klokken.
2. Trekk opp filteret fra støvbeholderen.
3. Fjern det indre filteret ved å dreie det mot klokken.
4. Bytt ut med enten EPA E10-filter (F) eller HEPA H13-filter (F1) for det indre filteret.
5. Sett på det indre filteret igjen ved å dreie det med klokken.
6. Sett filteret tilbake på støvbeholderen.
7. Sett Støvbeholderen (D) på igjen ved å dreie med klokken.

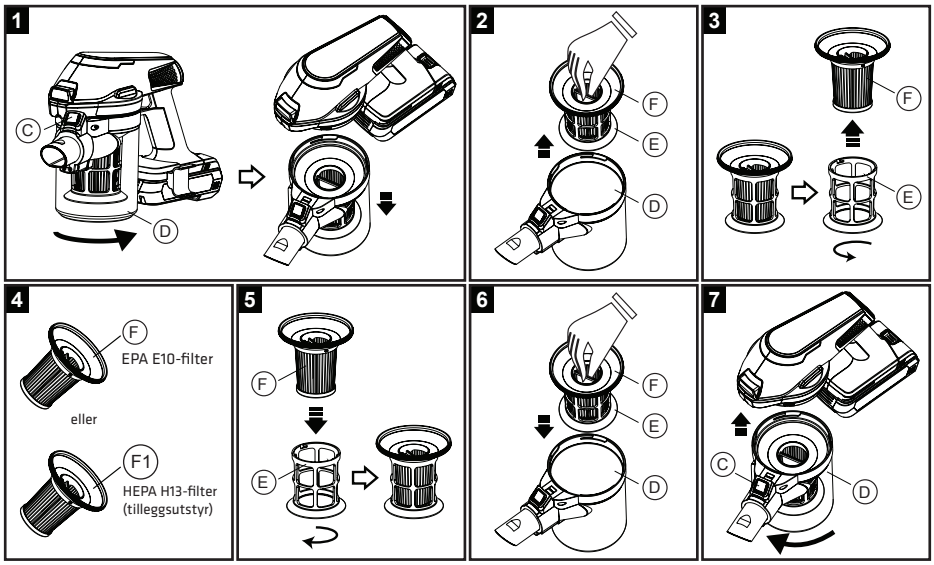

NO

Gulvstativ

1. Før bruk fjerner du Beskyttelseshetten (e) fra Verktøykniven (d).
   * Hver gang rullebørsten er rengjort, setter du inn Beskyttelseshetten (e) igjen for å dekke Verktøykniven (d).
2. Plasser støvsugeren på Gulvstativet (X). Sørg for at Gulvmunnstykket (S) er satt stabilt på Kroken (c) på Gulvstativet (X). Overflaten på gulvbørsten er vannrett men kan ikke vippe.
3. Slå på støvsugeren ved å trykke På/av bryteren (G) én gang. Kontroller at rullebørsten dreier, og skyv deretter Stativskyveknappen (W) til venstre og høyre 5 eller flere ganger.
4. Det meste av støv og hår skjæres med Verktøykniven (d) og suges inn i Støvbeholderen (D).
5. Etter hver rengjøring setter du inn Beskyttelseshetten (e) igjen for å dekke Verktøykniven (d).

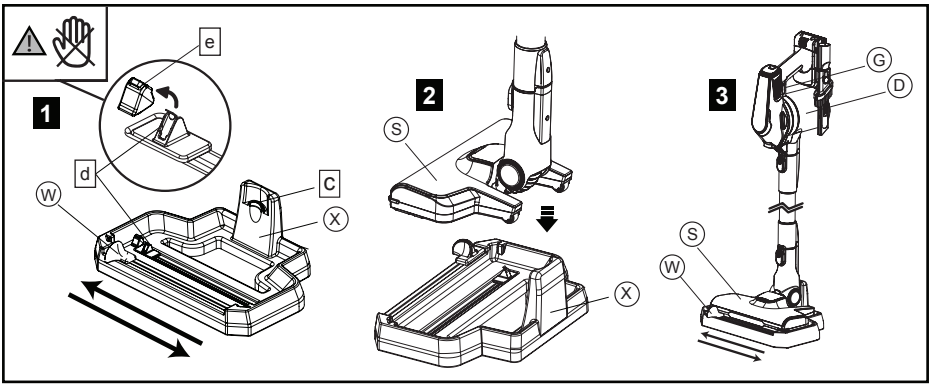

⚠ **Viktig:** Beskyttelseshetten (e) må settes tilbake slik at den dekker Verktøykniven (d) for å hindre at Verktøykniven (d) utgjør en fare. Pass på slik at hender/fingre ikke blir skadet av den fremtredende Verktøykniven (d) når Beskyttelseshetten (e) er tatt av.

Merk: Rengjøringsytelsen kan variere avhengig av hårets type (menneske eller dyr) og lengde.

Merk: Du bør rengjøre rullebørsten etter hver bruk for å få best resultat.

RENGJØRING OG VEDLIKEHOLD

Støvbeholder og filter

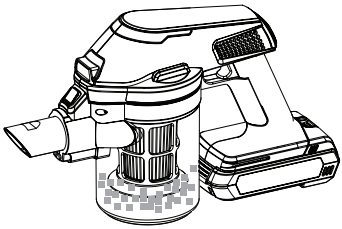

Rengjør Støvbeholderen (D) etter hver bruk:

1. Fjern Støvbeholderen (D) ved å trykke Utløserknapp for støvbeholderen (C), og drei deretter Støvbeholderen (D) mot klokken.
2. Trekk opp Filteret (E og F) fra Støvbeholderen (D).
3. Tøm ut innholdet i Støvbeholderen (D).
4. Fjern det Indre filteret (F) ved å dreie det mot klokken.
5. Vask både det Ytre filteret (E) og Indre filteret (F) med vann fra springen. La det tørke helt før det settes inn i den håndholdte enheten igjen.

Merk: Koble fra laderen før du fjerner støvbeholderen. Ikke bruk uten filter. Filter og ytre filter skal ikke legges i oppvaskmaskin.

Trinn for å tømme støvbeholderen:

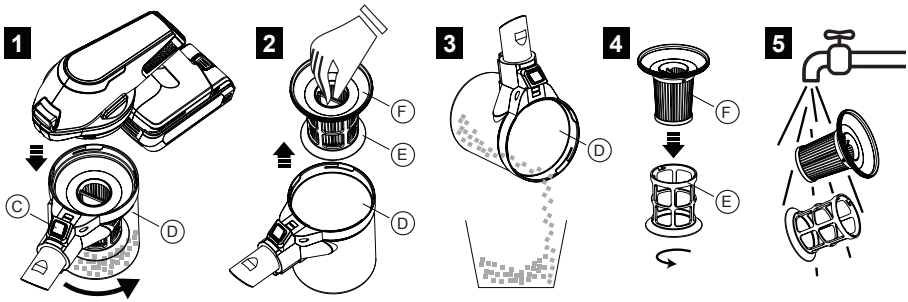

NO

Madrassbørste

Rengjør Madrassbørsten (Z) når rullebørsten har kjørt seg fast:

1. Trykk Knappen (g), og fjern børstedekselet.
2. Ta ut rullebørsten, og fjern blokkeringen. Hvis blokkeringen er for hard, bruker du kniv eller saks til å skjære langs sporet på rullebørsten. Fjern alt avfall i rullebørsten.
3. Sett på rullebørsten igjen. Kontroller at beltet inne i børstehuset går rundt girdelen på rullebørsten. Kontroller at rullebørsten roterer som den skal.
4. Sett på børstedekselet.

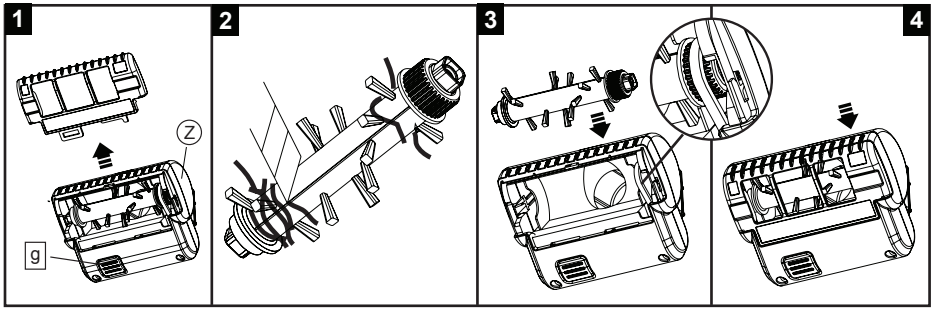

Gulvmunnstykke

Utfør følgende vedlikehold hvis tråder eller hår setter seg fast i børsten ved Gulvstativet (X) eller manuelt.

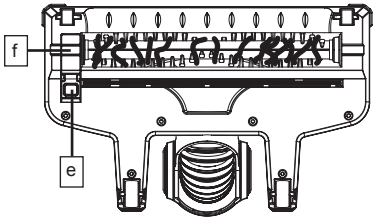

1. Trekk Utløserknappen for børstedekselet (e) bakover, og løsne Børstedekselet (f).
2. Løft opp den venstre siden av Børsterullen (Y), og fjern den.
3. Fjern deretter blokkeringen og ta ut skrot.
4. Sett på Børsterullen (Y) igjen.
5. Sørg til slutt for at børstedekslet er ordentlig festet og at rullebørsten dreier enkelt for hånd. Sett på børstedekselet igjen.

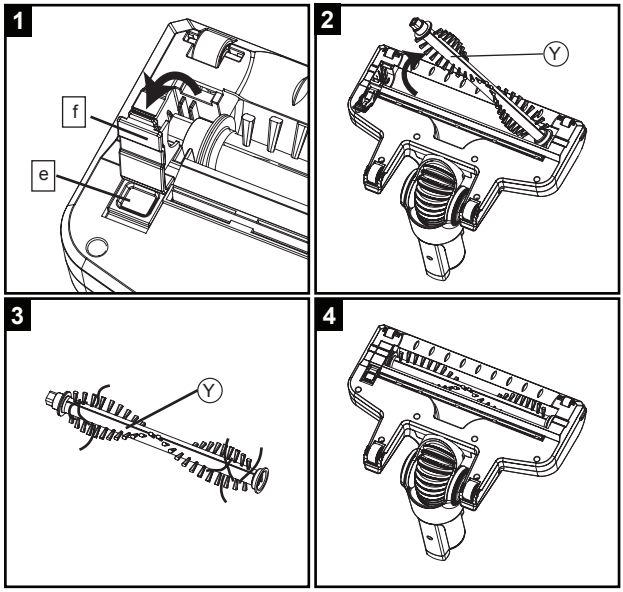

Merk: Sjekk om den roterende børsten er tilstoppet med hår eller annen hindring, og fjern etter hver bruk.

NO

FEILSØKING

Problem	Mulig årsak	Løsning
Støvsugeren starter ikke	Støvsugeren er ikke oppladet	Sørg for at støvsugeren lades helt opp før første gangs bruk eller hvis den ikke har blitt brukt på lenge.
Støvsugeren lader ikke	Strømbryteren er ikke slått på	Sørg for at strømbryteren til hovedstrømforsyningen er slått på.
	Strømkabelen er skadet	Ikke bruk hvis strømkabelen er skadet. Kontakt en autorisert reparasjonsavdeling for vedlikehold.
Sugeeffekten blir dårligere	Sprekkverktøyene eller røret kan være blokkert	Kontroller at det ikke er sperringer i sprekkberktøyene og/eller røret. I så fall må sperringene fjernes før bruk.
	Filteret er skittent	Rengjør filteret. Filteret bør byttes ut for å opprettholde maksimal ytelse.
Støvsuger overopphetes.	Filteret er skittent	Sjekk filteret og fjern eventuelt skitt.
Indikatorlampen for batteri/ lading blinker	Støvsugeren er tom for strøm	Lad støvsugeren opp til full kapasitet. Lampen slutter å blinke.
Enheten slår seg av, og ladeindikatoren blinker rødt/lilla	Rullebørsten sitter fast	Rengjør børsten

INDIKATORLAMPESTATUS

STATUS	LED-indikasjon	
	RØD	BLÅ
Strøm PÅ	AV	PÅ
Lavt batterinivå	AV	Blinker
Tomt for batteri	Blinker	AV
Lading	AV	Puster
Lading fullført	AV	PÅ
Rullbørste tilstoppet	Rødt lyser + lilla blinker	
Hovedmotorstopp	Alle LED-lamper slukker etter noen sekunder	
Batterisvikt	Blinker rødt og blått om hverandre	

PRODUKTSPESIFIKASJONER

Modell: POVC10ANIMAL
Batteri: 21,6V Li-ion

Adapter:
Inngang: 100–240 V vekselstrøm 50/60 Hz
Effekt: 27V likestrøm ⎓ 500 mA

KASSERING AV APPARATET

Dette symbolet på produktet eller i anvisningene betyr at det elektriske og elektroniske utstyret må leveres atskilt fra husholdningsavfall når det ikke lenger skal brukes. Det finnes egne innsamlingssystemer for resirkulering i EU. Du får nærmere informasjon ved å kontakte lokale myndigheter eller forhandleren du kjøpte produktet hos.

Importert og utelukkende markedsført av:
Power International AS,
Postboks 523, N-1471 Lørenskog, Norge

Power Norge:
https://www.power.no/kundeservice/
T: 21 00 40 00

Expert Danmark:
https://www.expert.dk/kundeservice/
T: 70 70 17 07

Power Danmark:
https://www.power.dk/kundeservice/
T: 70 33 80 80

Punkt 1 Danmark:
https://www.punkt1.dk/kundeservice/
T: 70 70 17 07

Expert Finland:
https://www.expert.fi/tuki/asiakaspalvelu/
T: 020 7100 670

Power Finland:
https://www.power.fi/tuki/asiakaspalvelu/
T: 0305 0305

Power Sverige:
https://www.power.se/kundservice/
T: 08 517 66 000

TÄRKEITÄ TURVALLISUUSOHJEITA

Jotta käyttö olisi turvallista ja loukkaantumisen tai sähköiskun vaara pienempi, noudata kaikkia seuraavia varotoimenpiteitä.

Turvallisuustiedot

1. Tämä laite on tarkoitettu ainoastaan kotitalouskäyttöön. VAIN KUIVISSA TILOISSA. Älä käytä laitetta ulkona tai märällä pinnalla. Sitä on käytettävä ainoastaan näiden ohjeiden mukaisesti. Valmistaja ei ota vastuuta mistään vahingoista, jotka johtuvat laitteen väärästä tai virheellisestä käytöstä.
2. Tätä laitetta saavat käyttää yli 8-vuotiaat lapset ja sellaiset henkilöt, joiden fyysiset tai henkiset kyvyt tai aistit ovat rajoittuneet tai joilla ei ole tarvittavaa kokemusta ja tietoa, jos heidän turvallisuudestaan vastuussa oleva henkilö valvoo tai opastaa heitä laitteen turvalliseen käyttöön ja selittää siihen kuuluvat vaarat. Lapset eivät saa leikkiä laitteella. Lapset eivät saa suorittaa puhdistustoimia tai käyttäjän kunnossapitotöitä ilman valvontaa.
3. Laitetta tulee käyttää vain sen toimitukseen kuuluvan verkkolaitteen kanssa.
4. Sitä tulee käyttää vain turvallisella ekstra-matalalla jännitteellä, joka vastaa laitteen merkintöjä.

5. Akut eivät ole tarkoitettu käyttäjän vaihdettaviksi.
6. Varmista, että nimikilpeen merkitty jännite vastaa verkon jännitettä.
7. Akku on irrotettava laitteesta ennen sen hävittämistä.
8. Laite ei saa olla liitettynä pistorasiaan akkua poistettaessa.
9. Akku on hävitettävä turvallisuuden vuoksi.
10. Laitetta ei ole suunniteltu sellaisten vesiliukoisten aineiden imeyttämiseen, jotka sisältävät vaahtoavaa pesuainetta.
11. Älä kytke laitetta päälle, jos havaitaan, ettei se toimi oikein, tai jos se on kärsinyt minkään tyyppistä vahinkoa. Älä yritä korjata tätä tuotetta itse.
12. Älä käytä laitetta, jos sen virtajohto tai pistoke on vahingoittunut. Jos virtajohto on vahingoittunut, sen saa vaaran välttämiseksi vaihtaa uuteen vain valmistaja, valmistajan valtuuttama huoltoedustaja tai muu vastaavalla tavalla pätevä henkilö.
13. Kaiken tyyppisen korjaustyön, jota ei ole kuvattu "Puhdistaminen ja kunnossapito"-osassa, saa suorittaa vain valmistajan huoltoteknikko tai valtuutettu huoltokeskus.

Varoitus Li-ion-akuista

14. Tässä tuotteessa käytetään ladattavia li-ioni-akkuja. Älä pura, oikosulje, kuumenna, oikosulje tai iske akkuja, se voi aiheuttaa sähköiskun tai räjähdyksen.

15. Jos akkua käytetään väärin, siitä voi vuotaa nestettä. Vältä nesteen koskettamista. Jos sitä kosketetaan vahingossa, alue on huuhdeltava vedellä. Jos nestettä joutuu kosketuksiin silmien kanssa, hakeudu terveydenhoitoon. Jos akkunestettä vuotaa, se voi aiheuttaa ihonärsytystä tai palovamman.

Kuljetustiedot:

16. Laitteen Li-ion-akut kuuluvat vaarallisten aineiden vaatimuksia koskevan lainsäädännön piiriin. Käyttäjä voi kuljettaa akkuja maantieliikenteessä ilman erityisiä vaatimuksia. Siinä tapauksessa, että niitä kuljettaa kolmas osapuoli (esim. lentorahtina tai rahtiliikennöitsijän toimesta), on noudatettava pakkaukseen ja yksilöintiin liittyvä erikoisvaatimuksia. Tässä tapauksessa on kysyttävä vaarallisten aineiden asiantuntijalta neuvoja tuotteiden valmistelusta lähetystä varten.

Varoitus huollosta ja säilytyksestä

17. Säilytä laitetta sisätiloissa. Älä altista laitetta ulkotilojen sääolosuhteille, kosteudelle, sateelle, lumelle tai kuumuudelle. Älä käytä tai säilytä alle 0 °C:n tai yli 40 °C:n lämpötiloissa. Varmista, että laitetta säilytetään huoneenlämpötilassa ennen käyttöä.

18. ÄLÄ UPOTA MOOTTORIKOTELOA, VIRTAJOHTOA TAI VERKKOLAITETTA VETEEN TAI MUIHIN NESTEISIIN.
19. Älä jätä laitetta lähelle lämmönlähteitä, kuten uunit, lämmittimet ja lämpöpatterit tai anna virtajohdon joutua kosketuksiin kuumien pintojen kanssa.
20. Puhdista laite ainoastaan kuivalla liinalla. Älä käytä mitään voiteluaineita, puhdistusaineita, kiillotusaineita tai ilmanraikastimia mihinkään laitteen osaan.

Varoitus käytöstä ja imuroinnista

21. Soveltuu käytettäväksi VAIN kuivissa tiloissa. Älä käytä laitetta ulkona tai märällä pinnalla.
22. Älä käsittele laitetta märin käsin.
23. Älä käytä laitetta tukoksia tarkistaessasi. Pidä aina aukot esteettöminä ja estä pölyä ja likaa tukkimasta ilmakanavaa.
24. Tyhjennä laite jokaisen käytön jälkeen. Pidä laite vapaana pölystä, nukasta, hiuksista tai muusta, mikä voi heikentää ilmavirtaa.
25. Älä koskaan käytä laitetta ilman suodatinta.
26. Älä pura laitetta moottorin ollessa käynnissä.
27. Älä kosketa pyöriviä osia tai tehoharjaa laitteen ollessa käynnissä.
28. Älä koskaan jätä laitetta ilman valvontaa sen käytön aikana.

29. Älä kisko verkkolaitetta kaapelista irrottaaksesi sen.
30. Älä koskaan imuroi myrkyllisiä materiaaleja, liuottimia, happoja tai syttyviä nesteitä.
31. Älä koskaan käytä laitetta minään sellaisen aineen imemiseen, mikä voi vielä kyteä, kuten tupakantumpit tai tuhka/kuona.
32. Älä imuroi kiinteitä, teräviä tai pistäviä kohteita, kuten metalliruuvit, naulat, nupit, kivet, sora, murske jne. tai vastaavia materiaaleja, jotka voivat vahingoittaa suodatinta.
33. Älä osoita kannettavan puhaltimen suuttimella ihmisten tai lemmikkien suuntaan.
34. Ole varovainen, kun käytät laitetta portaissa putoamisen välttämiseksi.

Hävittämistietoa

35. Laite, akut, lisävarusteet ja pakkaus tulee kierrättää ympäristön kannalta vastuullisella tavalla.
36. Älä hävitä laitetta tai akkuja normaalin kotitalousjätteen mukana.

Pakkaus:

37. Pakkaus on suunniteltu suojaaman laitetta vahingoittumiselta kuljetuksen aikana. Se on valmistettu ympäristöystävällisistä materiaaleista ja on sen vuoksi kierrätettävissä. Sellaisen pakkauksen hävittäminen, joka ei enää vaadi toimittamista asianmukaiseen kierrätyspisteeseen.

Vanha laite:

38. Vanhat laitteet sisältävät usein arvokkaita materiaaleja. Sen vuoksi käyttöikänsä pään saavuttaneet laitteet tulee toimittaa jälleenmyyjälle tai kierrätyskeskukseen kierrätettäviksi.
39. Kysy jälleenmyyjältä tai paikallisviranomaisilta lisätietoja nykyisistä hävitysmenetelmistä.

TUOTTEEN YLEISKATSAUS

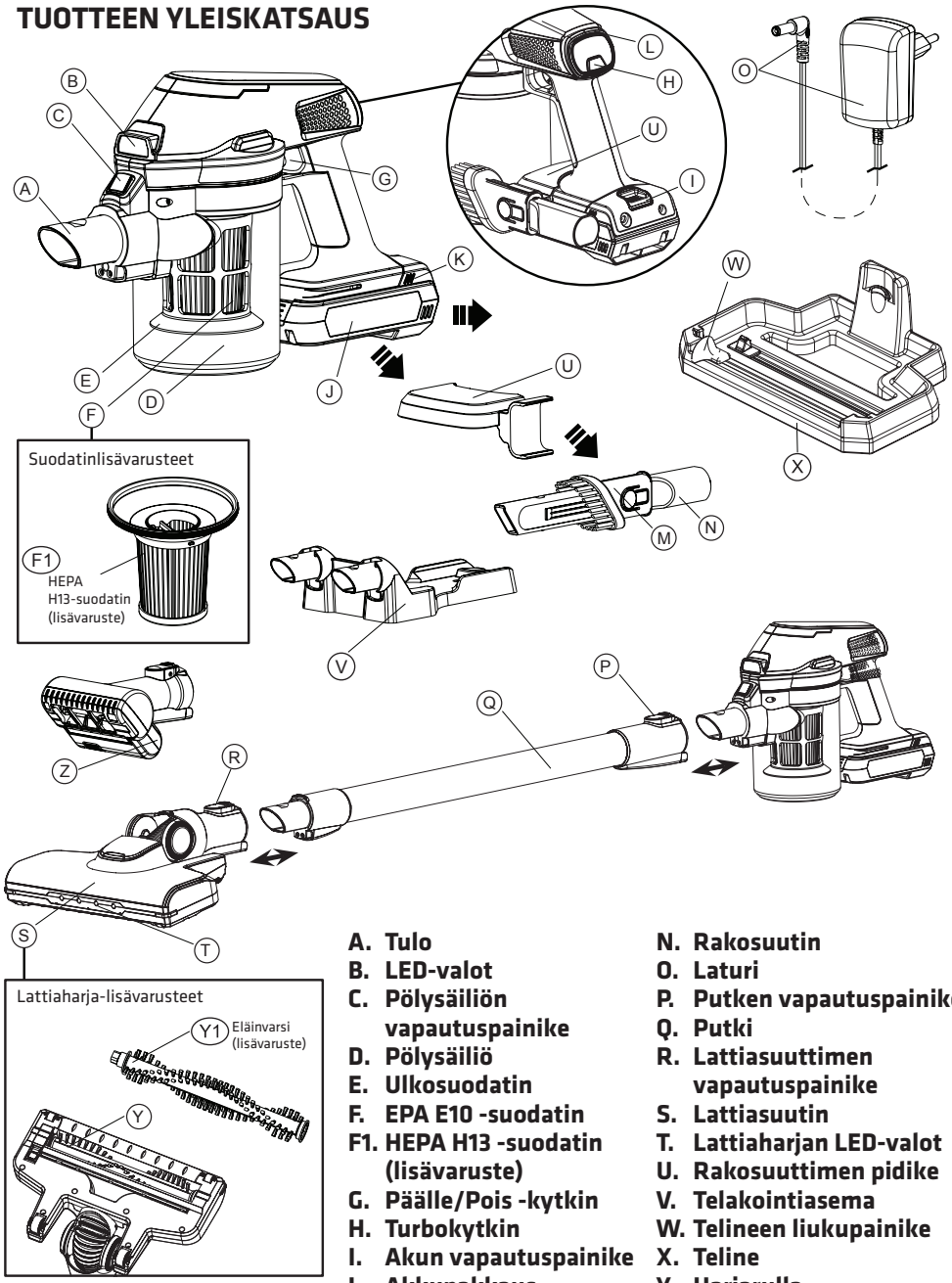

A. Tulo
B. LED-valot
C. Pölysäiliön vapautuspainike
D. Pölysäiliö
E. Ulkosuodatin
F. EPA E10 -suodatin
F1. HEPA H13 -suodatin (lisävaruste)
G. Päälle/Pois -kytkin
H. Turbokytkin
I. Akun vapautuspainike
J. Akkupakkaus
K. Latauksen merkkivalo
L. Nopeuden ilmaisin
M. Miniharja
N. Rakosuutin
O. Laturi
P. Putken vapautuspainike
Q. Putki
R. Lattiasuuttimen vapautuspainike
S. Lattiasuutin
T. Lattiaharjan LED-valot
U. Rakosuuttimen pidike
V. Telakointiasema
W. Telineen liukupainike
X. Teline
Y. Harjarulla
Y1. Eläinrulla (lisävaruste)
Z. Patjan puhdistin

TELAKOINTIASEMAN ASENTAMINEN

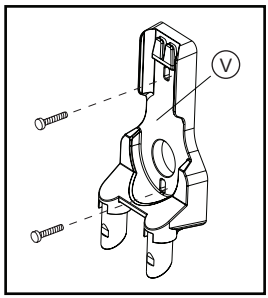

Tämä telakointiasema tulee kiinnittää seinään. Huomautus: On varmistettava huolellisesti, ettei seinäpinnan alla ole vaarallisia kohteita (kuten sähköjohtoja, putkia jne.)

1. Asenna Telakointiasema (V) seinään lähelle pistorasiaa.
2. Poraa 5 mm reiät muoviankkureita varten.
3. Aseta ankkurit reikiin ja ruuvaa latausalusta seinään.

LATAA AKKU

Tämä pölynimuri toimitetaan matalalla varauksella ladattuna. Sitä tulee ladata 6 tuntia ennen ensimmäistä käyttöä.
Huomautus: Lataa pölynimuri, jos se on ollut varastoituna pitkän aikaa.

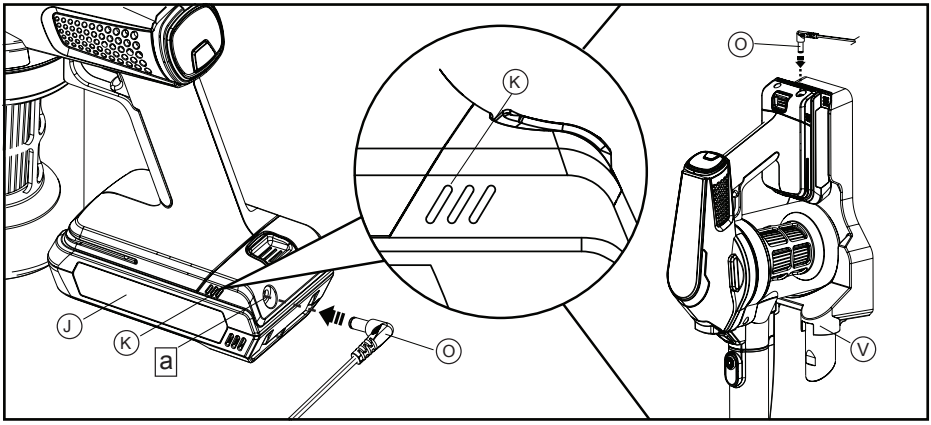

1. Liitä pistoke Pistorasian (a) Akkupakkaukseen (J). Voit asettaa pölynimuritelineen pöydälle tai kiinnittää sen Telakointiaseman (V) seinäkiinnikkeeseen tai ladata akkua itsenäisesti.

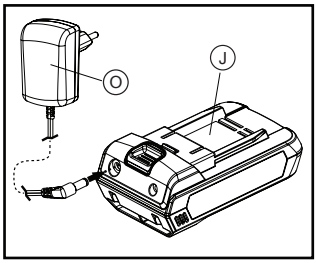

FI

2. Lataa laitetta, kun Latauksen merkkivalo (K) hengittää sinistä LED-valoa käytön aikana. Tämä tarkoittaa, että laite latautuu. Lataa pölynimuria ainoastaan toimitukseen kuuluvalla Laturilla (O).
3. Kun kaikki LED-valot palavat, laite on ladattu täyteen.

Tärkeä huomautus lataamisesta

Kun käytät kannettavaa pölynimuria jatkuvasti Akkupakkauksella (J), akkupakkauksen akut kuumenevat. Kuuman akun tulee antaa jäähtyä noin 30 minuuttia ennen uudelleen latausta.

AKUN VAPAUTTAMINEN

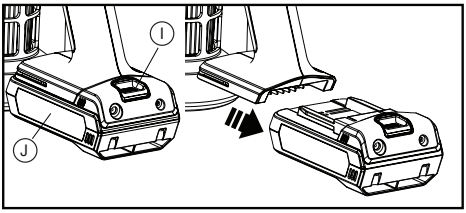

LIITÄ PARISTO

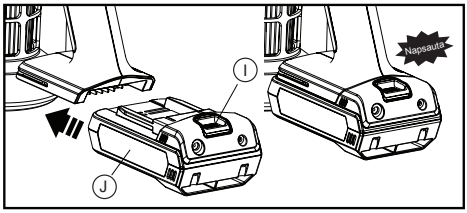

Akun vapautus:
Paina Akun vapautuspainiketta (I) ja liu'uta Akkupakkaus (J) takaisin päin vapauttaaksesi sen.

Liitä paristo:
Paina Akun vapautuspainiketta (I) ja liu'uta Akkupakkaus (J) kannettavaan runkoon niin, että kuuluu naksahdus.

HUOMAUTUS: Älä pura, oikosulje, kuumenna yli 60 °C:n tai polta tai hävitä tulessa. Jos akku on vaihdettava, ota yhteyttä valmistajaan.

AKUN HÄVITYSTIEDOT

Älä hävitä pölynimuria tai akkuja normaalin kotitalousjätteen mukana. Tämä pölynimuri sisältää Li-ioniakkuja, jotka on poistettava ennen kierrätystä.

LATAUKSEN MERKKIVALO

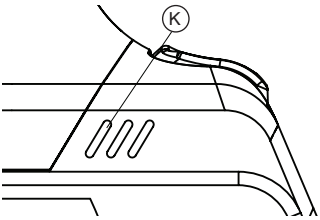

Käytön aikana:
Täysi akku - sininen valo palaa
Matala varaus - sininen valo vilkkuu.
Akku lopussa - punainen valo vilkkuu ja sammuu.

Latauksen aikana:
Lataus kesken - sininen valo hengittää
Täyteen ladattu - sininen valo palaa

Akkua ladattaessa

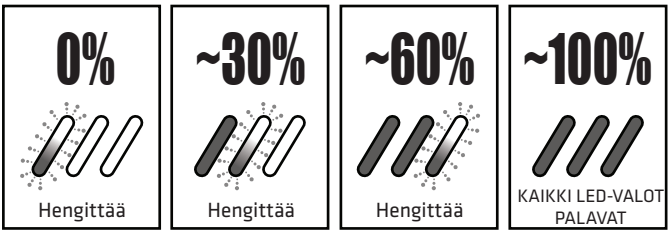

Kun käytössä

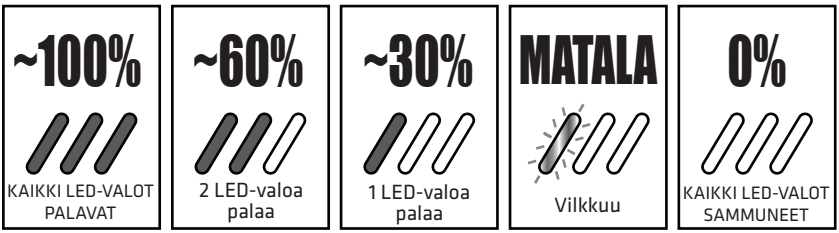

FI

PERUSASENNUS

Tämä monitoimilaite on toimitettu täydellisellä lisävarustesarjalla. Lisävarustesarjan sisältö: Putki (Q), Rakosuutin (N), Miniharja (M), Lattiasuutin (S) ja Patjan puhdistin (Z). Liitä vain lisävarusteet suuttimeen eri tarkoitusten mukaan.

Monitoimilisävarusteiden vapautus

Paina Putken vapautuspainike (P) ja liitä monitoimityökalut Kannettavaan suuttimeen (b) niin, että kuuluu naksahdus.

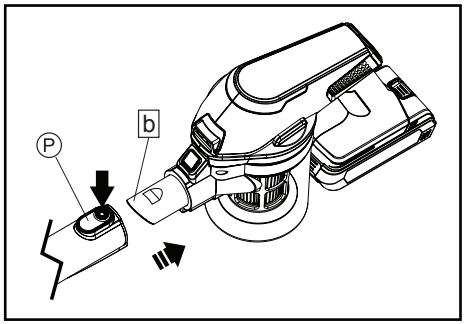

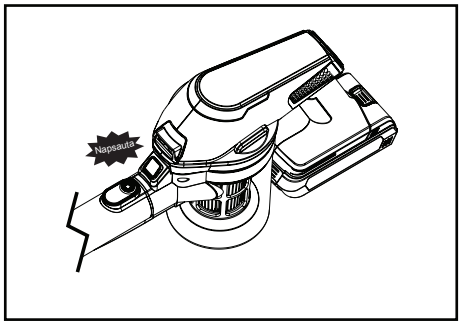

Monitoimilisävarusteet

1. Liitä Putki (Q) ja Lattiasuutin (S) tai Patjan puhdistin (Z) tai Rakosuutin (N) / Miniharja (M) pääyksikköön käyttääksesi laitetta varsipölynimurina.
2. Liitä Lattiasuutin (S) tai Patjan puhdistin (Z) tai Rakosuutin (N) / Miniharja (M) pääyksikköön käyttääksesi laitetta kannettavana pölynimurina.

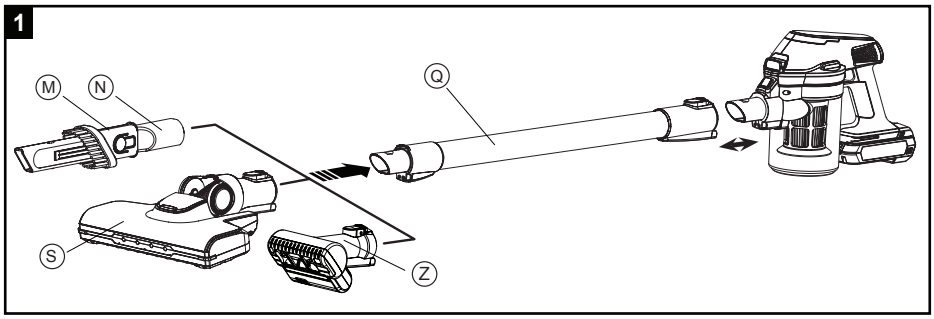

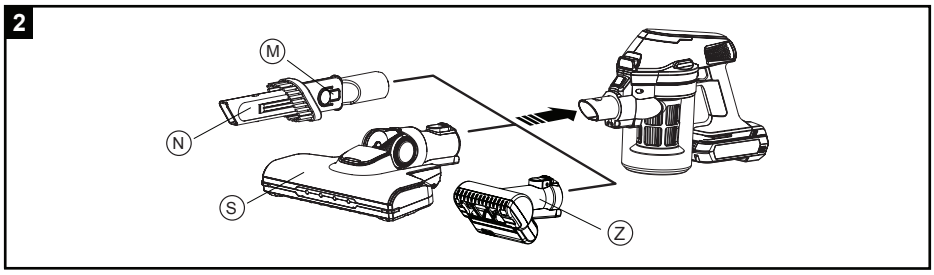

KÄYTTÖOHJE

1. Valitse ominaisuus, jota haluat käyttää ja liitä asianmukaiset työkalut pääyksikköön.
2. Kytkeäksesi pölynimurin päälle, paina PÄÄLLE/POIS-kytkintä (G) kerran. Kun Päällä, valkoinen LED-valo (B) ja virran merkkivalo palavat.
3. Pysäyttääksesi, paina PÄÄLLE/POIS-kytkintä (G) kerran uudelleen, LED-valot (B) sammuvat.
4. Valitse joko "Turbo"- tai "Normaali"-tila painamalla Nopeuskytkintä (H). "Turbo"-tila tarjoaa maksimi-imutehon, "Normaali"-tila toimii matalammalla äänentasolla.

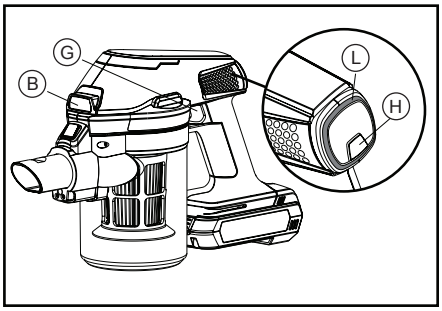

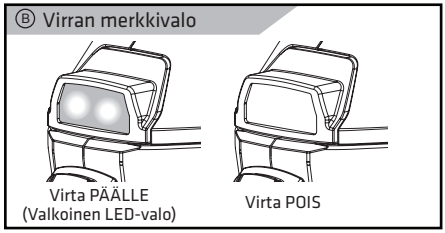

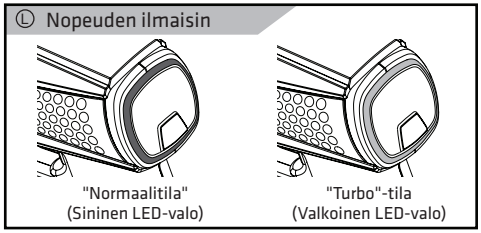

Huomautus: Tämä tuote on tarkoitettu ainoastaan kuivan materiaalin imurointiin.

FI

LISÄVARUSTEET

Rakosuutin / Miniharja

Tällä lisävarusteella on sekä rakosuutin- että harjatoiminto.

1. Vedä rakosuutin / miniharja ulos.
2. Paina Miniharjapainiketta (M) ja työnnä alaspäin Rakosuuttimen (N) päähän saakka niin, että kuuluu naksahdus.

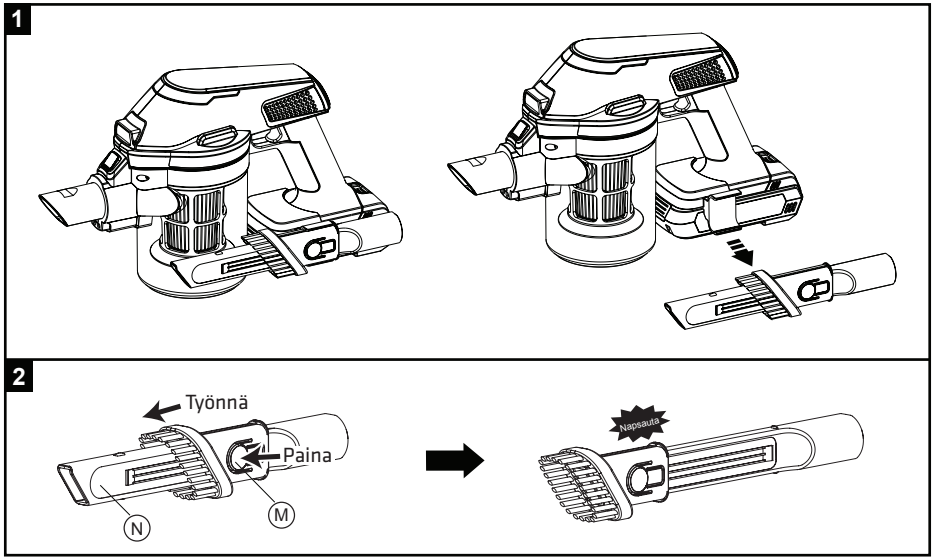

Lisää tai pois rakosuuttimien pidike

1. Valinnaisesti käytettävissä Rakosuutin (N) / Rakosuuttimen pidike (U).
2. Ota Rakosuutin (N) pois
3. Paina Pölysäiliön vapautuspainiketta (C) ja kierrä sitten Pölysäiliötä (D) vastapäivään.
4. Avaa Pölysäiliö (D) yhdessä Suodattimen (E) kanssa kiertämällä vastapäivään.
5. Irrota Pölysäiliö (D) vetämällä alas.
6. Liu'uta ulos ja irrota Rakosuuttimen pidike (U).
7. Aseta Pölysäiliö (D) yhdessä Suodattimen (E) kanssa takaisin.
8. Kierrä Pölysäiliötä (D) myötäpäivään niin, että se naksahtaa paikalleen.
9. Rakosuuttimen pidike (U) on nyt poistettu.

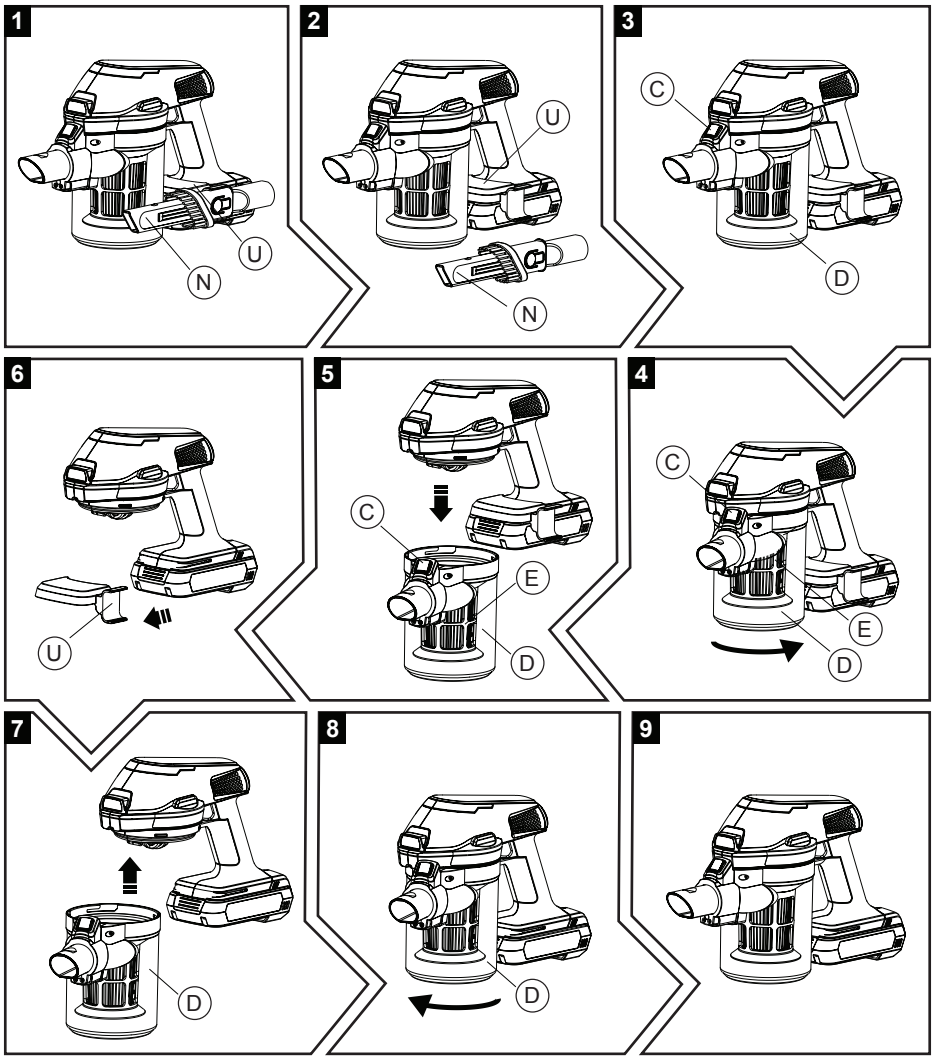

FI

Vaihda harjarulla

1. Vedä harjakannen Vapautuspainiketta (e) taaksepäin ja poista Harjakansi (f) paikaltaan.
2. Nosta Harjarullan (Y) vasen puoli ylös ja irrota se.
3. Käytä joka Harjarullaa (Y) tai Eläinrullaa (Y1) tarpeen mukaan.
4. Asenna pyörivä Harjarulla (Y tai Y1) takaisin paikalleen.
5. Aseta Harjakansi (f) takaisin paikalleen ja tarkista, että se on tiukasti kiinnitetty, ja että rullaharja pyörii helposti kädellä pyöritettäessä.

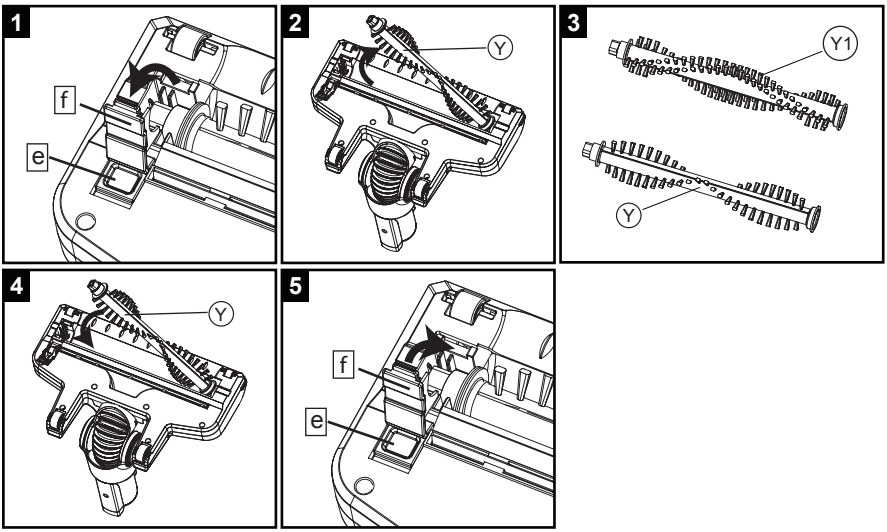

Vaihda suodatin

1. Irrota Pölysäiliö (D) painamalla Pölysäiliön vapautuspainiketta (C) ja kiertämällä sitten Pölysäiliötä (D) vastapäivään.
2. Vedä suodatin ylös pölysäiliöstä.
3. Irrota sisäsuodatin vastapäivään kiertämällä.
4. Vaihda joko EPA E10 -suodatin (F) tai HEPA H13 -suodatin (F1) sisäsuodattimen tilalle.
5. Asenna sisäsuodatin takaisin paikalleen myötäpäivään kiertämällä.
6. Aseta suodatin takaisin pölysäiliöön.
7. Asenna Pölysäiliö (D) takaisin paikalleen myötäpäivään kiertämällä.

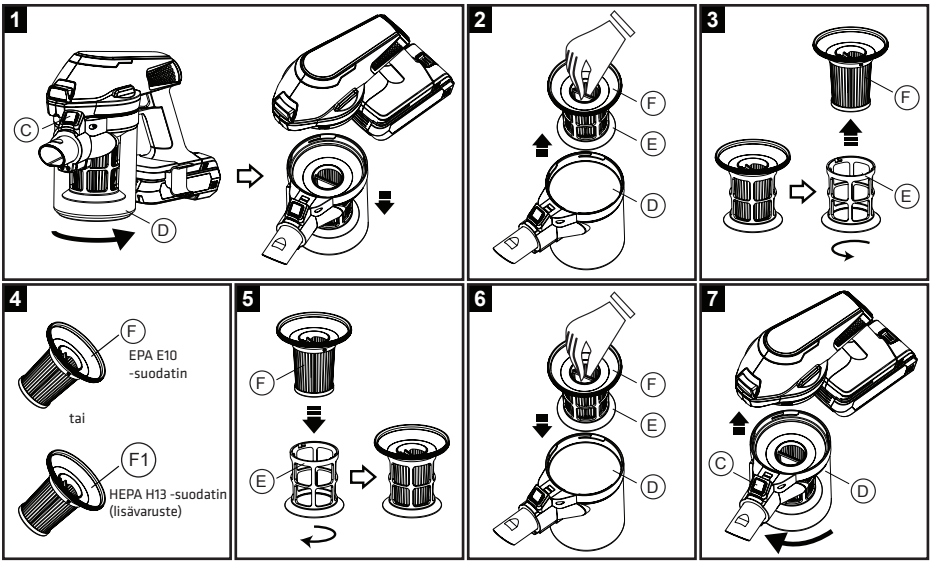

FI

Teline

1. Poista ennen käyttöä Suojus (e) Veitsestä (d).
   * Aseta jokaisen harjarullan puhdistuksen jälkeen Suojus (e) takaisin Veitsen (d) päälle.
2. Aseta varsipölynimuri Telineeseen (X). Varmista, että Lattiasuutin (S) on liitetty vakaasti Telineen (X) Koukkuun (c). Lattiaharjan pinta on vaakasuora, mutta ei kallellaan.
3. Kytke pölynimuri päälle painamalla Päälle/Pois-kytkintä (G) kerran. Tarkista, pyöriikö harjarulla ja liu'uta sitten hitaasti Telineen liukupainiketta (W) vasemmalle ja oikealle 5 kertaa tai useammin.
4. Veitsi (d) leikkaa useimmat pöly- ja hiustukot ja ne imetään Pölysäiliöön (D).
5. Liitä jokaisen puhdistuksen jälkeen Suojus (e) takaisin Veitsen (d) päälle.

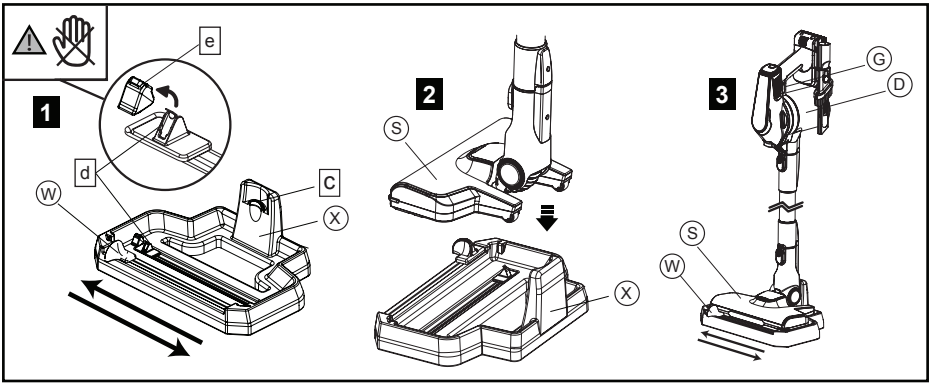

Tärkeää: Suojus (e) on asetettava takaisin Veitsen (d) päälle Veitsestä (d) aiheutuvien vaarojen estämiseksi. Varo, ettei käsiisi/sormiisi tule haavoja paljastetusta Veitsestä (d), kun Suojus (e) on poistettu.

Huomautus: Puhdistuksen tehokkuus vaihtelee karvatyypin (ihmisen hiukset tai eläimen karvat) ja karvan pituuden mukaan.

Huomautus: On suositeltavaa puhdistaa rullaharja kunkin käytön jälkeen parhaiden tulosten saamiseksi.

PUHDISTUS JA KUNNOSSAPITO

Pölysäiliö ja suodatin

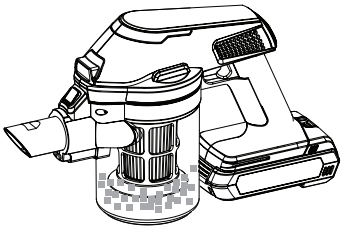

Puhdista Pölysäiliö (D) jokaisen käytön jälkeen:

1. Irrota Pölysäiliö (D) painamalla Pölysäiliön vapautuspainiketta (C) ja kiertämällä sitten Pölysäiliötä (D) vastapäivään.
2. Vedä Suodatin (E ja F) ylös Pölysäiliöstä (D).
3. Tyhjennä Pölysäiliön (D) sisältö.
4. Irrota Sisäsuodatin (F) vastapäivään kiertämällä.
5. Pese sekä Ulkosuodatin (E) että Sisäsuodatin (F) hanavedellä ja anna niiden kuivua kokonaan ennen laittamista takaisin kannettavaan yksikköön.

Huomautus: Irrota laturista ennen pölysäiliön irrottamista. Älä käytä ilman suodatinta. Suodatinta ja ulkosuodatinta ei saa pestä astianpesukoneessa.

Pölysäiliön puhdistaminen:

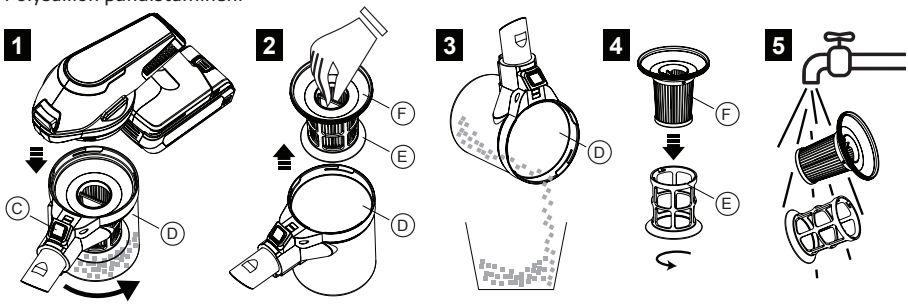

FI

Patjaharja

Puhdista Patjaharja (Z), kun rullaharja on tukossa:

1. Paina Painiketta (g) ja irrota harjakansi.
2. Ota rullaharja ulos ja poista tukos. Jos tukos on liian tiukka, leikkaa se veitsellä tai saksilla pitkin rullaharjan uraa. Poista kaikki roskat rullaharjasta.
3. Asenna rullaharja uudelleen. Varmista, että hihna harjakotelon sisällä menee rullaharjan vaihdeosan ympäri. Tarkista pyöriikö rullaharja oikein.
4. Aseta harjakansi takaisin paikalleen.

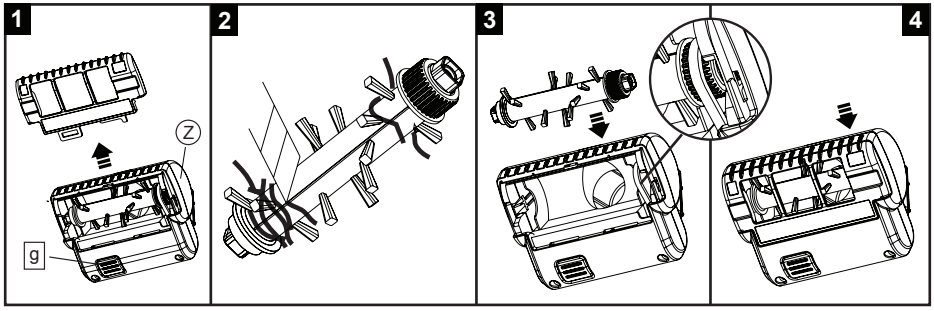

Lattiasuutin

Suorita Telineellä (X) tai käsin seuraava toimenpide, jos langanpätkiä tai hiuksia juuttuu harjaan.

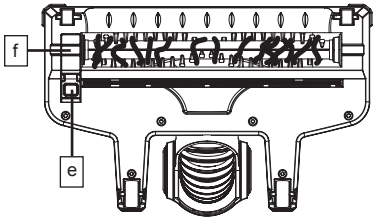

1. Vedä harjakannen Vapautuspainiketta (e) taaksepäin ja poista Harjakansi (f) paikaltaan.
2. Nosta Harjarullan (Y) vasen puoli ylös ja irrota se.
3. Irrota sitten tukos ja poista kaikki roskat.
4. Asenna Harjarulla (Y) takaisin paikalleen.
5. Tarkista lopuksi, että se on tiukasti kiinnitetty, ja että rullaharja pyörii helposti kädellä pyöritettäessä. Aseta harjakansi takaisin paikalleen.

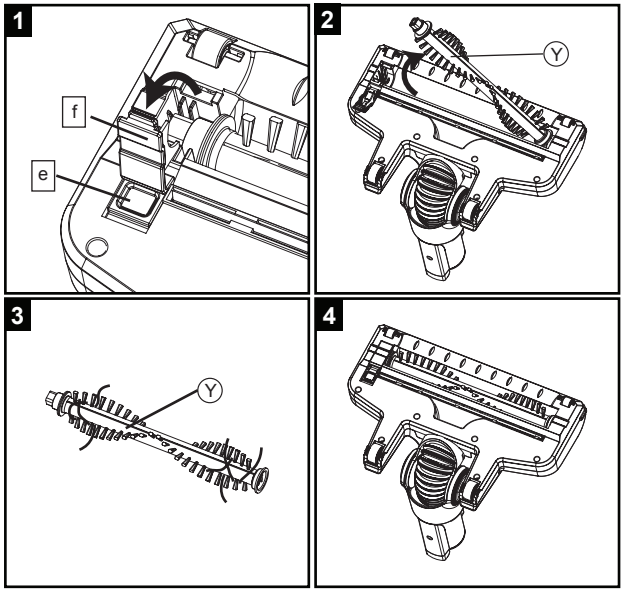

Huomautus: Tarkista onko pyörivä harja tukkeutunut hiuksista tai muista esteistä ja poista ne jokaisen käytön jälkeen.

FI

VIANMÄÄRITYS

Ongelma	Mahdollinen syy	Ratkaisu
Pölynimuri ei käynnisty	Pölynimuria ei ole ladattu	Varmista, että pölynimuri on ladattu täyteen ensimmäistä käyttöä varten, tai jos sitä ei ole käytetty pitkään aikaan.
Pölynimuri ei lataudu	Virtakytkintä ei ole kytketty päälle	Varmista, että virransyötön virtakytkin on kytketty päälle.
	Virtajohto on vahingoittunut.	Älä käytä vahingoittunutta virtajohtoa. Ota yhteyttä valtuutettuun korjausosastoon kunnossapitoa varten.
Imuteho heikkenee	Rakotyökalut tai putki voivat olla tukossa	Tarkista, ette rakotyökaluissa ja/tai putkessa ole tukoksia. Jos on, selvitä tukokset ennen käyttöä.
	Suodatin on likainen	Puhdista suodatin. On suositeltavaa vaihtaa suodatin maksimisuorituskyvyn ylläpitämiseksi.
Pölynimuri ylikuumenee	Suodatin on likainen	Tarkista suodatin ja puhdista se, jos siinä on likaa.
Akun/latauksen merkkivalo vilkkuu	Pölynimurin varaus on lopussa	Lataa pölynimuri täyteen kapasiteettiinsa. Valo lakkaa vilkkumasta.
Laite sammuu, latauksen merkkivalo vilkkuu punaisena/violettina	Rullaharja on tukossa	Puhdista harja

MERKKIVALON TILA

TILA	LED-merkkivalo	
	PUNAINEN	SININEN
Virta PÄÄLLE	POIS	PÄÄLLE
Varaus vähissä	POIS	Vilkkuu
Akun varaus lopussa	Vilkkuu	POIS
Lataaminen	POIS	Hengittää
Lataus suoritettu loppuun	POIS	PÄÄLLE
Rullaharjan tukos	Punainen palaa + violetti vilkkuu	
Päämoottorin tukos	Kaikki LED-valot sammuvat muutaman sekunnin kuluttua	
Akkuvirhe	Punainen ja sininen vilkkuvat vuorotellen	

TUOTTEEN TEKNISET TIEDOT

Malli: POVC10ANIMAL
Akku: 21,6V Litium-ioni

Verkkolaite:
Tulo: AC 100–240 V, 50/60 Hz
Lähtö: DC 27V⎓500mA

LAITTEEN HÄVITTÄMINEN

Tämä tuotteeseen tai ohjeisiin merkitty symboli tarkoittaa, että sähkölaitteet ja elektroniikka on hävitettävä käyttöikänsä päättyessä erillään kotitalousjätteestä. EU:ssa on kierrätystä varten erilliset keruujärjestelmät. Jos haluat lisätietoja, ota yhteys paikallisiin viranomaisiin tai tuotteen myyneeseen liikkeeseen.

Maahantuonti ja markkinointi yksinoikeudella:
Power International AS,
PO Box 523, N-1471 Lørenskog, Norway

Power Norjassa:
https://www.power.no/kundeservice/
P: 21 00 40 00

Expert Tanskassa:
https://www.expert.dk/kundeservice/
P: 70 70 17 07

Power Tanskassa:
https://www.power.dk/kundeservice/
P: 70 33 80 80

Punkt 1 Tanskassa:
https://www.punkt1.dk/kundeservice/
P: 70 70 17 07

Expert Suomessa:
https://www.expert.fi/tuki/asiakaspalvelu/
P: 0207100670

Power Suomessa:
https://www.power.fi/tuki/asiakaspalvelu/
P: 0305 0305

Power Sverige:
https://www.power.se/kundservice/
P: 08 517 66 000

VIGTIGE SIKKERHEDSINSTRUKTIONER

For at nedsætte risikoen for personskade og elektrisk stød, skal du følge alle nedenstående sikkerhedsregler.

Sikkerhedsoplysninger

1. Dette apparat er kun beregnet til husholdningsbrug. MÅ KUN BRUGES PÅ TØRRE STEDER. Brug ikke udendørs eller på våde overflader. Dette produkt må kun anvendes i overensstemmelse med denne vejledning. Producenten kan ikke holdes ansvarlig for skader, som følge af forkert brug eller misbrug af apparatet.
2. Dette apparat må ikke bruges af børn under 8 år eller af personer med nedsatte fysiske, følelsesmæssige eller mentale evner eller med mangel på erfaring eller viden, hvis de ikke er under opsyn eller er blevet instrueret i, hvordan dette apparat bruges sikkert, og forstår risikoen ved at bruge det. Børn må ikke lege med dette apparat. Rengøring og vedligeholdelse må ikke udføres af børn uden opsyn.
3. Apparatet må kun anvendes med den medfølgende strømforsyningsenhed.
4. Det må kun forsynes med ekstra lav spænding, svarende til mærkning på apparatet.

5. Batterierne må ikke udskiftes af brugeren.
6. Sørg for, at spændingen på mærkepladen passer med spændingen i dit hjem.
7. Batteriet skal fjernes fra apparatet, inden det bortskaffes.
8. Apparatet skal afbrydes fra stikkontakten, inden batteriet tages ud.
9. Batteriet skal bortskaffes på en sikker måde.
10. Apparatet er ikke beregnet til brug med vandopløsninger, som kan indeholde skummende rengøringsmiddel.
11. Tænd ikke apparatet, hvis det kan konstateres, at det ikke virker ordentligt, eller hvis har nogen former for skader. Forsøg ikke selv at reparere apparatet.
12. Apparatet må ikke bruges, hvis ledningen eller stikket er beskadiget. Hvis ledningen beskadiges, skal den skiftes af producenten, dennes servicerepræsentant eller en tilsvarende kvalificeret fagmand, så enhver fare undgås.
13. Enhver form for reparationsarbejde, udover det, der er angivet i afsnittet "Rengøring og vedligeholdelse", skal udføres af en servicetekniker eller et autoriseret reparationscenter.

Advarsel vedrørende li-ion-batterier

14. Dette produkt indeholder genopladelige li-ion-batterier. Batterierne må ikke tages ud, kortsluttes, varmes op, tages eller slås på, da dette kan føre til elektrisk stød eller eksplosion.

15. Hvis batteriet bruges forkert, kan det begynde at lække. Undgå at røre væsken. I tilfælde af kontakt med væsken, skal det berørte område skylles godt med vand. Hvis væsken kommer i kontakt med øjnene, bedes du straks søge lægehjælp. Hvis batterivæske lækker, kan det irritere eller brænde huden.

Transportoplysninger:

16. Li-ion-batterierne i apparatet er underlagt kravene i lovgivningen om farligt gods. Batterierne kan transporteres af brugeren på en vej uden yderligere krav. Hvis batterierne skal afsendes af en tredjepart (fx med fly eller fragtfartsselskab), skal særlige krav til emballage og identifikation opfyldes. dette tilfælde, skal du kontakte en fagmand vedrørende forberedelse af farlige varer til forsendelse.

Advarsel vedrørende pleje og opbevaring

17. Opbevar apparatet indendørs. Udsæt ikke apparatet for udendørsvejrforhold, såsom fugt, regn, sne eller varme. Brug eller opbevar ikke apparatet under 0 °C eller over 40 °C. Sørg for, at apparatet opbevares i stuetemperatur inden brug.

18. MOTORKABINETTET, LEDNINGEN ELLER ADAPTEREN MÅ IKKE KOMME I VAND ELLER ANDRE VÆSKER.
19. Efterlad ikke apparatet tæt på varmekilder, såsom ovne, varmeapparater og radiatorer, og lad aldrig ledningen komme i kontakt med varme overflader.
20. Rengør kun apparatet med en fugtig klud. Brug ikke smøremidler, rengøringsmidler, polermidler eller luftforfriskere på nogen dele af apparatet.

Advarsel vedrørende brug og støvsugning

21. Apparatet er KUN egnet til brug på tørre steder. Brug ikke udendørs eller på våde overflader.
22. Apparatet må ikke bruges med våde hænder.
23. Apparatet må ikke bruges, når du kontrollerer blokeringer. Hold altid åbningerne fri og undgå, at støv eller snavs blokerer luftvejene.
24. Tøm apparatet efter hver brug. Hold apparatet fri for støv, stof, hår eller andet, der kan reducere luftstrømmen.
25. Brug aldrig apparatet uden filteret.
26. Apparatet må ikke skilles ad, når motoren stadig kører.
27. Rør ikke ved de drejende dele på børsten, når den tages i brug.
28. Efterlad aldrig apparatet uden opsyn, når det er i brug.

29. Træk ikke i adapterens kabel, når stikkes trækkes ud af stikkontakten.
30. Støvsug aldrig giftige stoffer, opløsningsmidler, syrer eller brandfarlige væsker.
31. Brug aldrig apparatet til at støvsuge genstande, der stadig kan brænde, som fx cigaretskodder eller aske.
32. Støvsug aldrig faste, skarpe eller gennemborende genstande, såsom metalskruer, søm, klip, sten, grus, sten eller lignende materialer, der kan beskadige filteret.
33. Ret ikke det håndholdte blæsermundstykke mod andre personer eller dyr.
34. Vær forsigtig, når du bruger apparatet på trapper for at undgå fald.

Oplysninger om bortskaffelse

35. Apparatet, batterier, tilbehør og emballage skal genbruges på en miljøvenlig måde.
36. Bortskaf ikke apparatet eller batterierne sammen med dit normale husholdningsaffald.

Emballage:

37. Emballagen er designet til at beskytte apparatet mod skader under transport. Den er lavet af miljøvenlige materialer og kan derfor genbruges. Emballage, der ikke længere skal bruges, skal bortskaffes på en genbrugsplads.

Opbrugte apparater:

38. Opbrugte apparater indeholder stadig værdifulde materialer. Når gamle apparater er brugt op, skal du derfor bortskaffe dem hos din forhandler eller en på genbrugsplads, så de kan genbruges.
39. Spørg din forhandler eller dit lokale råd om aktuelle bortskaffelsesmetoder.

PRODUKTOVERSIGT

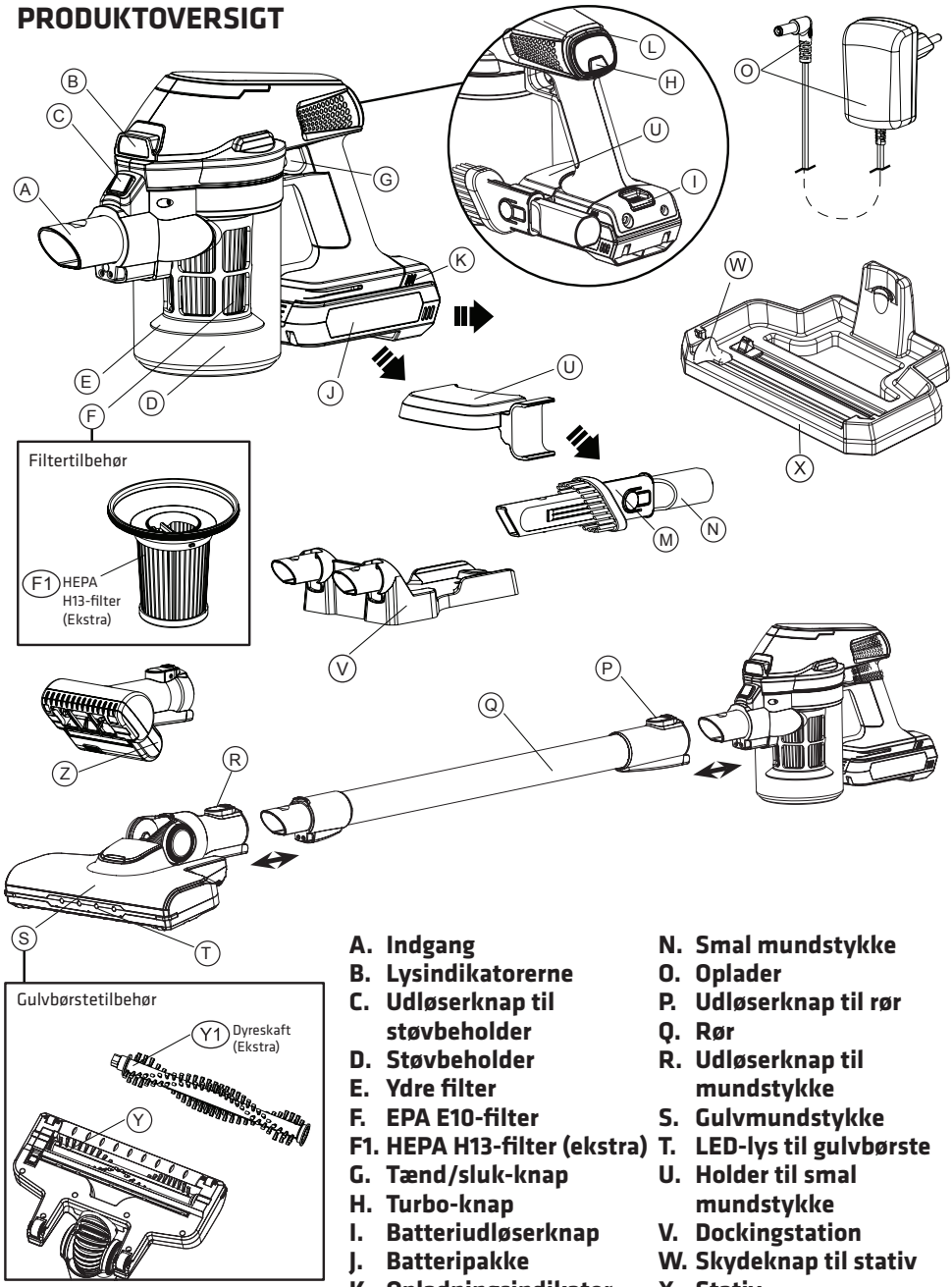

A. Indgang
B. Lysindikatorerne
C. Udløserknap til støvbeholder
D. Støvbeholder
E. Ydre filter
F. EPA E10-filter
F1. HEPA H13-filter (ekstra)
G. Tænd/sluk-knap
H. Turbo-knap
I. Batteriudløserknap
J. Batteripakke
K. Opladningsindikator
L. Hastighedsindikator
M. Minibørste
N. Smal mundstykke
O. Oplader
P. Udløserknap til rør
Q. Rør
R. Udløserknap til mundstykke
S. Gulvmundstykke
T. LED-lys til gulvbørste
U. Holder til smal mundstykke
V. Dockingstation
W. Skydeknap til stativ
X. Stativ
Y. Børsterulle
Y1. Dyrerulle (ekstra)
Z. Madrasrenser

MONTERING AF DOCKINGSTATION

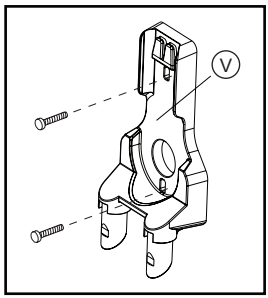

Denne dockingstation skal monteres på væggen. Bemærk: Der skal udvises forsigtighed for at sikre, at der ikke er farlige genstande i væggen (fx elektriske ledninger, rør osv.)

1. Monter Dockingstationen (V) på væggen inden for rækkevidde af en stikkontakt.
2. Brug et 5 mm bor til boring af huller til rawplugsene.
3. Sæt rawplugsene i og skru opladerens bund på væggen.

OPLAD BATTERIET

Batterier i støvsugeren er ikke ladet op, når det leveres. Det skal lades op i 6 timer før første brug.
Bemærk: Genoplad støvsugeren, hvis den ikke har været brugt i længere tid.

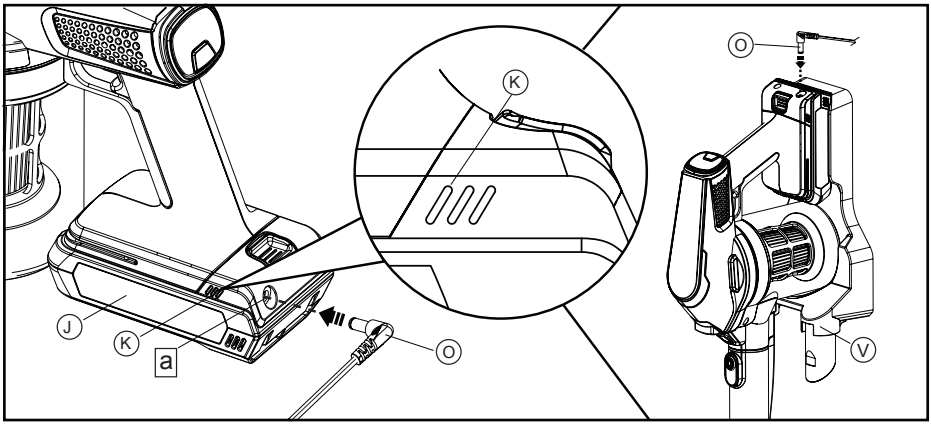

1. Sæt Batteripakkens (J) i Stikket (a). Støvsugerstativet kan stilles på et bord eller det kan fastgøres på vægophænget på Dockingstationen (V) eller oplad batteriet ved siden af.

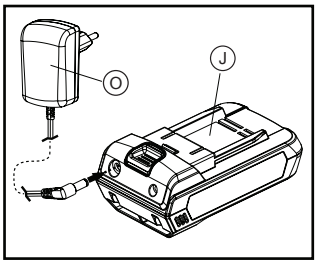

DK

2. Oplad apparatet, når Opladningsindikatoren (K) blinker langsomt blå. Dette betyder, at apparatet oplades. Oplad kun støvsugeren med den medfølgende Oplader (O).
3. Alle lysindikatorerne lyser for at indikere, at apparatet er ladet helt op.

Vigtige oplysninger om opladning

Hvis du bruger din støvsuger i længere tid ad gangen med Batteripakken (J), bliver batteripakken varmt. Hvis batteriet bliver varmt, bør du lade apparatet køle af i ca. 30 minutter, før du genoplader det.

FRIGIVELSE AF BATTERIET

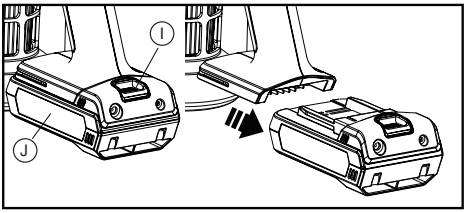

SÆT BATTERIET I

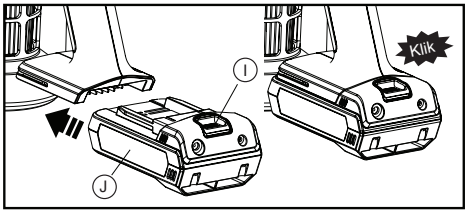

Frigivelse af batteriet:
Tryk på Batteriudløserknappen (I), og tryk Batteripakket (J) tilbage for at tage det ud.

Sæt batteriet i:
Tryk på Batteriudløserknappen (I), og tryk Batteripakket (J) mod det håndholdte kabinet, indtil du hører en kliklyd.

BEMÆRK: Produktet må ikke skilles ad, kontakterne må ikke kortsluttes, produktet må ikke være i en varme over 60 °C (140°F) og produktet må ikke brændes eller kastes på en brand. Hvis batteriet skal udskiftes, skal du kontakte producenten.

OPLYSNINGER OM BORTSKAFFELSE AF BATTERIER

Bortskaf ikke støvsugeren eller batterierne sammen med dit normale husholdningsaffald.
Denne støvsuger indeholder li-ion-batterier, der skal tages ud til genbrug.

OPLADNINGSINDIKATOR

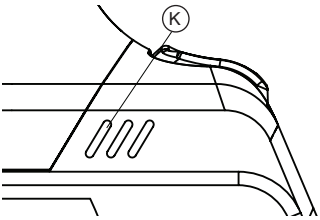

Under drift:
Fuldt batteri - lyser blå
Lav batterikapacitet - blinker blå.
Ingen strøm på batteriet - blinker rød og slukker.

Under opladning:
Lader op - blinker langsomt blå
Ladet helt op - lyser blå

Når batteriet oplades

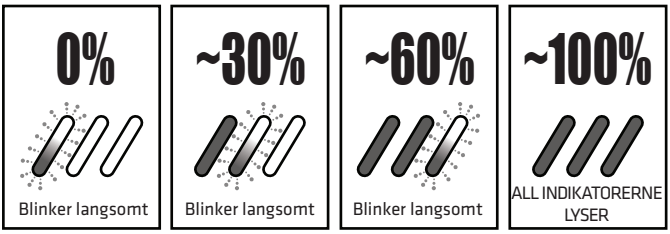

Under brug

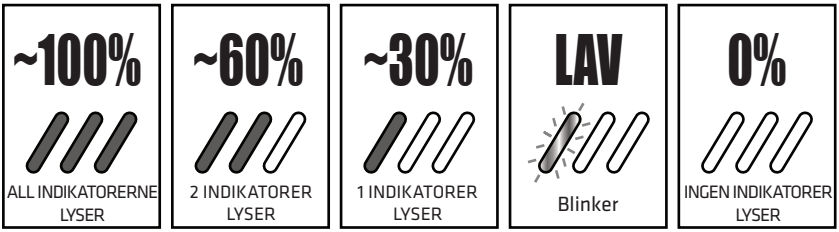

DK

GRUNDLÆGGENDE MONTERING

Dette er et multifunktionsapparat, der leveres med et komplet sæt tilbehør. Disse sæt af tilbehør omfatter: Rør (Q), Smal mundstykke (N), Minibørste (M), Gulvmundstykke (S) og Madrasrensning (Z). Sæt tilbehøret på mundstykket til forskellige formål.

Frigivelse af multifunktionelle tilbehør

Tryk på Udløserknap til rør (P) og indsæt multifunktionstilbehøret på det håndholdte Mundstykke (b), indtil du hører en kliklyd.

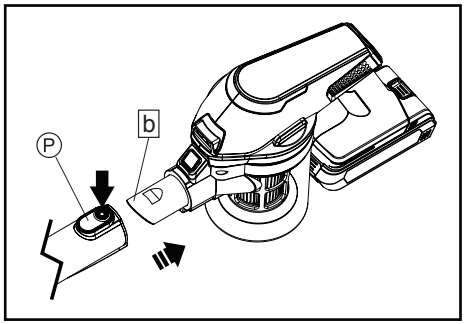

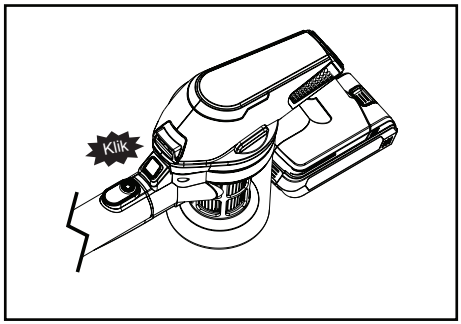

Multifunktionstilbehør

1. Sæt Røret (Q) og Gulvmundstykket (S) eller Madrasrenseren (Z) eller det Smalle mundstykke (N)/Minibørsten (M) på hovedenheden, for at lave apparatet om til en almindelig støvsuger.
2. Sæt Gulvmundstykket (S) eller Madrasrenseren (Z) eller det Smalle mundstykke (N)/Minibørsten (M) på hovedenheden, for at lave apparatet om til en håndholdt støvsuger.

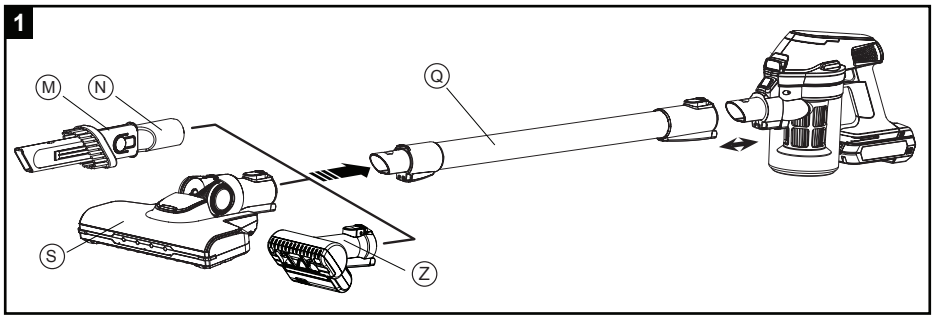

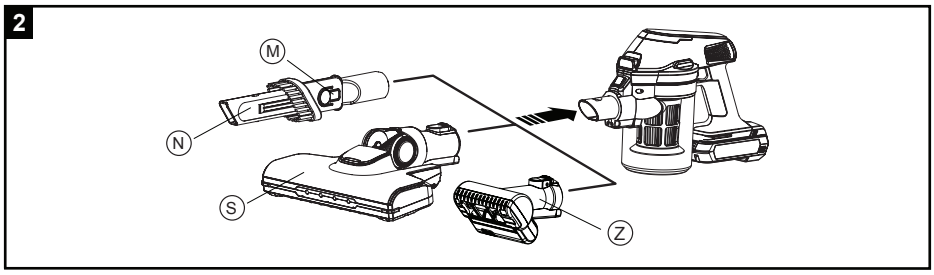

BRUGSVEJLEDNINGER

1. Vælg den ønskede funktion, sæt det passende tilbehør på apparatet

For at tænde støvsugeren, skal du trykke en gang på Tænd/sluk-knappen (G). Når apparatet er tændt, lyser den hvide Lysindikatorerne (B).

2. For at slukke apparatet, skal du trykke på Tænd/sluk-knappen (G) igen, hvorefter Lysindikatorerne (B) holder op med at lyse.
3. Vælg enten "Turbo" eller "Normal", ved at trykke på Hastighedsknappen (H). Funktionen "Turbo" giver maksimal sugekraft, og "Normal" støjer mindre.

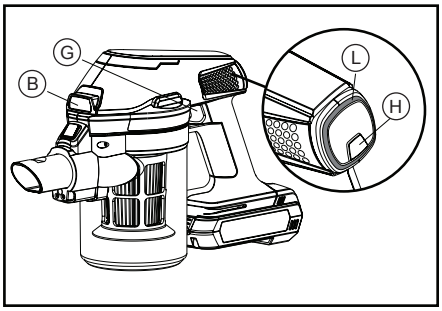

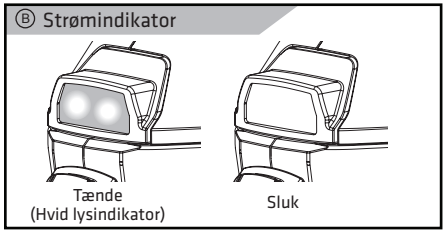

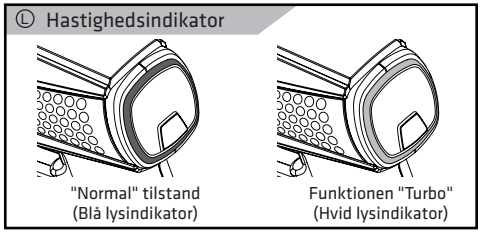

Bemærk: Dette produkt er udelukkende beregnet til, at støvsuge på tørre steder.

DK

TILBEHØR

Smal mundstykke/Minibørste

Dette tilbehør omfatter både det smalle mundstykke og børstemundstykket.

1. Træk det smalle mundstykke/minebørsten ud.
2. Tryk på Minebørsteknappen (M) og tryk nedad til enden af det Smalle mundstykke (N), indtil du hører en kliklyd.

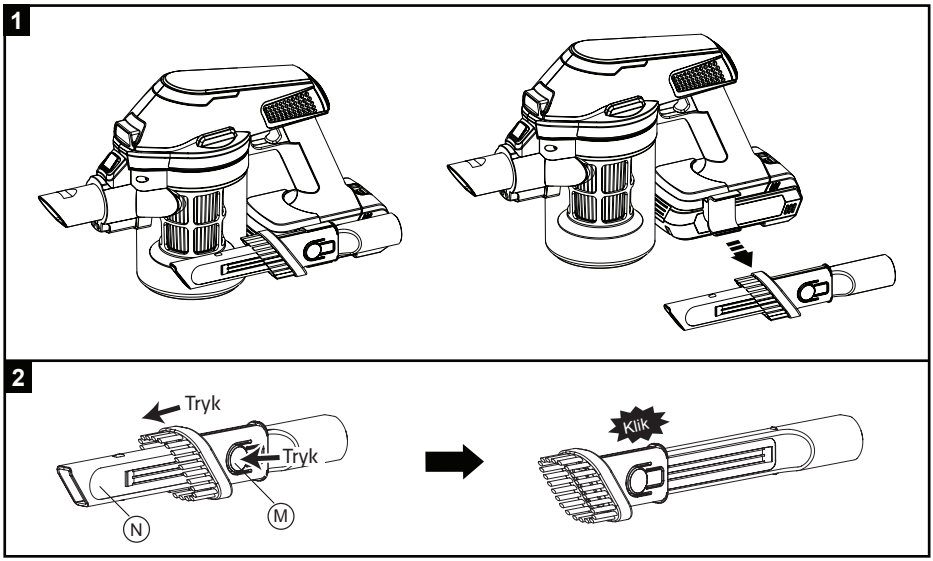

Sæt det smalle mundstykke på eller tag det af

1. Valgfrit til brug af det Smalle mundstykke (N)/Holderen til smalle mundstykke (U).
2. Tag det Smalle mundstykke (N) ud.
3. Tryk på Udløserknap til støvbeholder (C) og drej derefter mod uret af Støvbeholderen (D).
4. Åbn Støvbeholderen (D) sammen med Filteret (E) ved at dreje mod uret.
5. Fjern Støvbeholderen (D) ved at trække nedad.
6. Træk Holderen til smalle mundstykke (U) ud.
7. Sæt Støvbeholderen (D) og Filteret (E) på igen.
8. Drej Støvbeholderen (D) med uret, indtil du hører en kliklyd.
9. Holderen til smalle mundstykke (U) er nu fjernet.

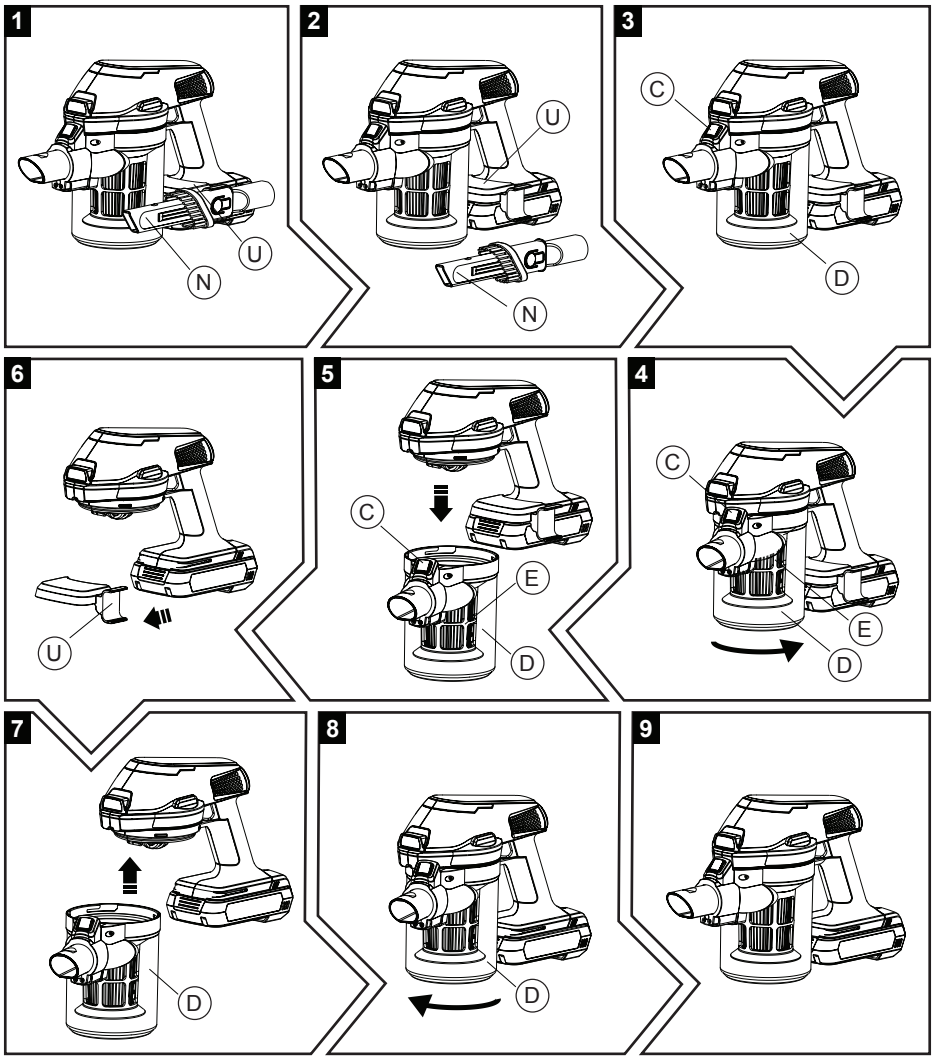

DK

Skift børsterullen

1. Træk Udløserknappen til børstebeslaget (e) bagud og løsn Børstebeslaget (f).
2. Løft den venstre side af Børsterullen (Y) og fjern den.
3. Brug enten Børsterullen (Y) eller Dyrerullen (Y1) efter behov.
4. Sæt den drejende Børsterulle (Y eller Y1) på igen.
5. Dæk bagsiden af Børstebeslaget (f) og kontroller, om børstedækslet er ordentligt fastgjort, og rullebørsten nemt drejer med hånden.

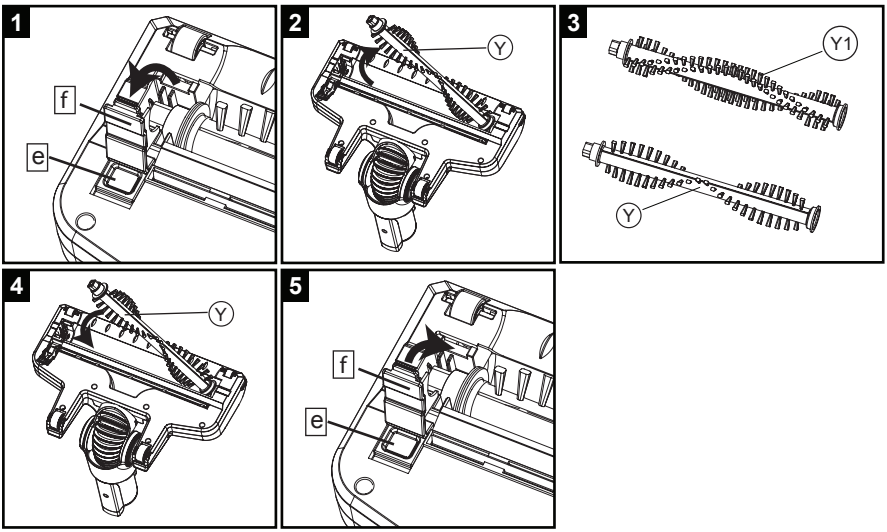

Skift filteret

1. Fjern Støvbeholderen (D) ved at trykke på Udløserknappen til støvbeholderen (C), og drej derefter Støvbeholderen (D) mod uret.
2. Træk filteret ud af støvbeholderen.
3. Fjern det indvendige filter, ved at dreje det mod uret.
4. Skift det indvendige filter med enten et EPA E10-filter (F) eller et HEPA H13-filter (F1).
5. Sæt det indvendige filter igen, ved at dreje det med uret.
6. Sæt filteret i støvbeholderen igen.
7. Sæt Støvbeholderen (D) i igen, ved at dreje den med uret.

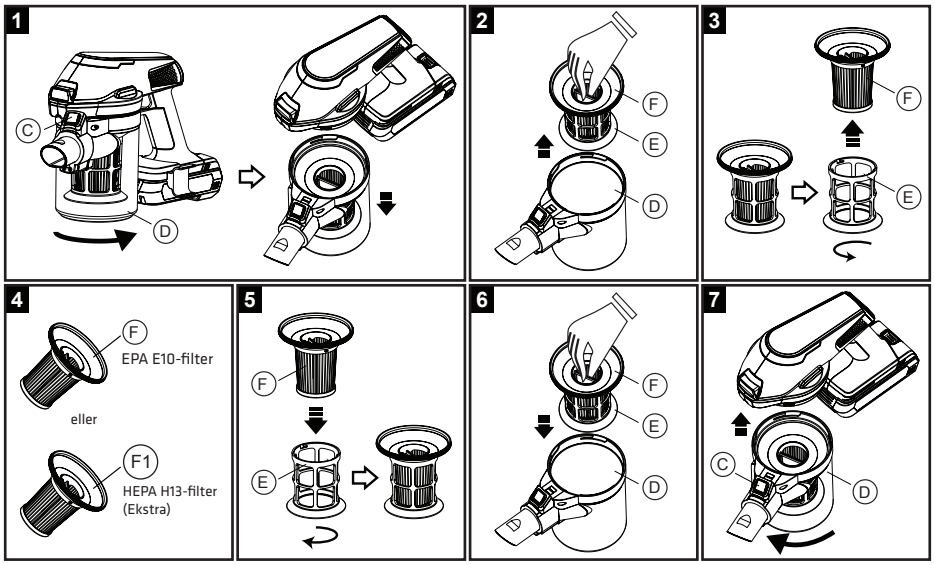

DK

Stativ

1. Før brug skal Beskyttelseshætten (e) tages af Kniven (d).
   * Hver gang rullebørsten er rengjort, skal Beskyttelseshætten (e) sættes på Kniven (d) igen.
2. Sæt støvsugeren på Stativet (X). Sørg for, at Gulvmundstykke (S) sættes ordentligt på Krogen (c) på Stativet (X). Gulvbørsten ligger vandret, og ikke på skrå.
3. Støvsugeren tændes ved at trykke en gang på Tænd/sluk-knappen (G). Kontroller, at rullebørsten drejer, og tryk derefter langsomt Skydeknap til stativ (W) mindst 5 gange til venstre og højre.
4. Det meste støv og hår skæres med Kniven (d) og suges ind i Støvbeholderen (D).
5. Efter hver rengøring, skal Beskyttelseshætten (e) sættes på Kniven (d) igen.

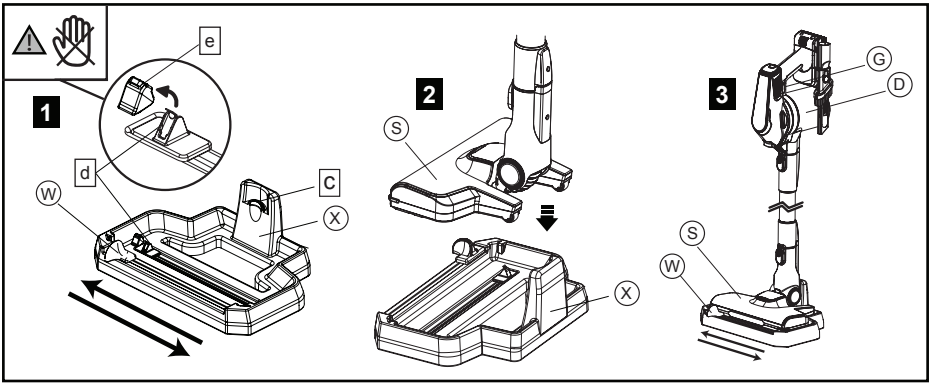

⚠ **Vigtighed:** Beskyttelseshætten (e) skal sættes på og Kniven (d) skal tildækkes, så Kniven (d) ikke kan beskadige andre ting. Pas på hænder/fingre så de ikke skades af den udsatte Kniv (d), når Beskyttelseshætten (e) tages af.

Bemærk: Rengøringen kan variere afhængigt af hårtype (menneske eller dyr) og længde.

Bemærk: Det anbefales at rengøre rullebørsten efter hver brug, for at opnå bedre resultater.

RENGØRING OG VEDLIGEHOLDELSE

Støvbeholder og filter

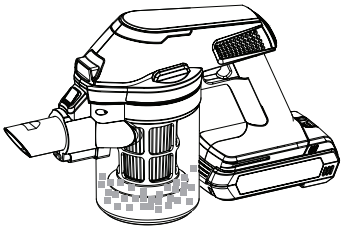

Rengør Støvbeholderen (D) efter hver brug:

1. Fjern Støvbeholderen (D) ved at trykke på Udløserknap til støvbeholder (C), og drej derefter Støvbeholderen (D) mod uret.
2. Træk Filteret (E & F) ud af Støvbeholderen (D).
3. Tøm indholdet i Støvbeholderen (D).
4. Fjern det Indvendige filter (F), ved at dreje det mod uret.
5. Vask både det Ydre filter (E) og det Indvendige filter (F) med vand fra hanen. Lad det tørre helt, inden du sætter den i den håndholdte enhed igen.

Bemærk: Afbryd forbindelsen fra opladeren, inden du fjerner støvbeholderen. Apparatet må ikke bruges uden filteret. Filter og yderfilter må ikke komme i opvaskemaskinen.

Trin til at tømning af støvbeholderen:

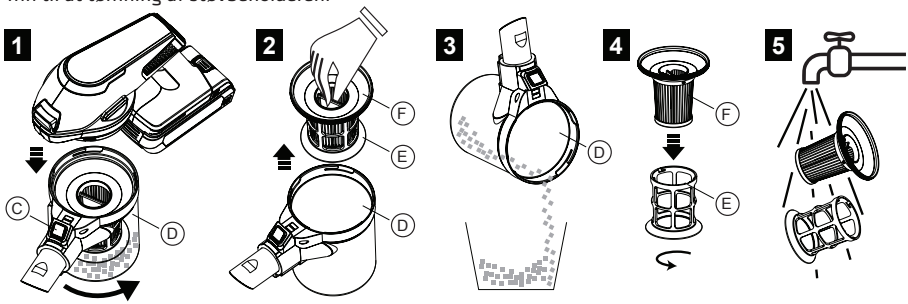

DK

Madrasbørste

Rengør Madrassebørsten (Z), hvis rullebørsten sidder fast:

1. Tryk på Knappen (g) og fjern børstedækslet.
2. Tag rullebørsten ud og fjern det tilstoppende genstande. Hvis de tilstoppende genstande sidder fast, skal du bruge en kniv eller sakse til at skære langs rillen på rullebørsten. Fjern alt affald på rullebørsten.
3. Sæt rullebørsten på igen. Sørg for, at bæltet i børstekabinettet går rundt om gearet på rullebørsten. Sørg for, at rullebørsten drejer ordentligt.
4. Sæt børstedækslet på.

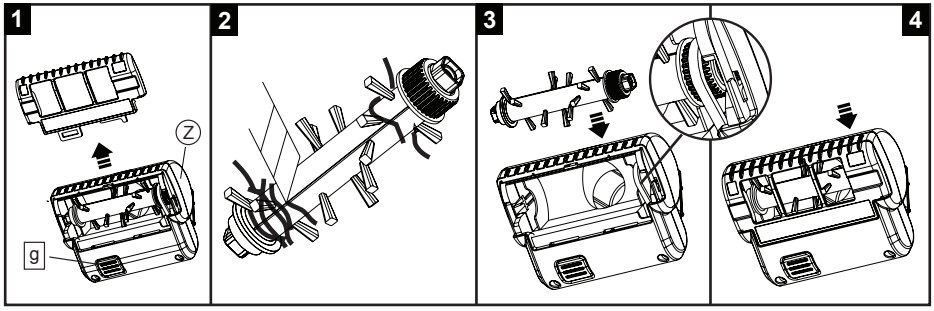

Gulvmundstykke

Gør følgende, hvis stoftråde eller hår sætter sig i børsten med Stativet (X) eller manuelt.

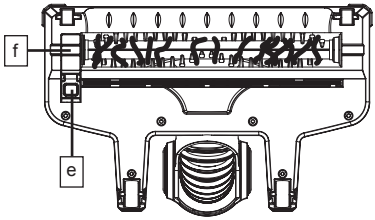

1. Træk Udløserknappen til børstebeslaget (e) bagud og løsn Børstebeslaget (f).
2. Løft den venstre side af Børsterullen (Y) og fjern den.
3. Fjern derefter de tilstoppende genstande og fjern alt affald.
4. Sæt Børsterullen (Y) på igen.
5. Sørg for at børstedækslet er ordentligt fastgjort, og rullebørsten nemt drejer med hånden. Sæt børstedækslet på igen.

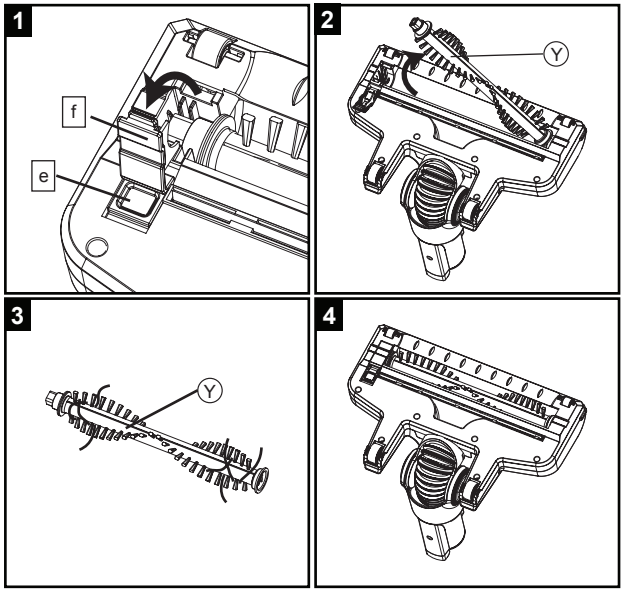

Bemærk: Se om den drejende børste tilstoppet med hår eller andre genstande, og fjern den efter hver brug.

DK

FEJLFINDING

Problem	Mulig årsag	Løsning
Støvsugeren starter ikke	Støvsugeren er ikke opladet	Sørg for, at støvsugeren er ladet helt op ved første brug, eller hvis den ikke har været brugt i lang tid.
Støvsugeren oplader ikke	Der er ikke tændt på stikkontakten	Sørg for, at strømforsyningen er tændt.
	Ledningen er beskadiget	Brug ikke en beskadiget ledning. Kontakt en autoriseret reparationsafdeling for vedligeholdelse.
Sugekraften bliver svagere	Det smalle mundstykke eller røret er muligvis tilstoppet	Kontroller, at det smalle mundstykke eller røret ikke er tilstoppet. I så fald skal du de fastklemte ting fjernes, før du bruger det.
	Filteret er snavset	Rengør filteret. Det anbefales at skifte filteret for at opretholde maksimal ydelse.
Støvsugeren er overophedet	Filteret er snavset	Kontroller filteret, og rengør eventuelt snavs.
Indikatorlyset til batteri/opladning blinker	Der er ikke mere strøm på støvsugeren.	Lad støvsugeren helt op. Indikatorlyset holder op med at blinke.
Enheden slukkes, opladningsindikatoren blinker rød/lilla	Rullebørste sidder fast	Rengør børsten

STATUS FOR INDIKATORLYS

STATUS	LED-indikator	
	RØD	BLÅ
Tænde	FRA	TÆND
Lavt batteriniveau	FRA	Blinker
Ikke mere batteri	Blinker	FRA
Opladning	FRA	Blinker langsomt
Opladning fuldført	FRA	TÆND
Rullebørste sidder fast	Rød lyser + Lilla blinker	
Hovedmotorstop	Alle lysindikatorerne slukker efter et par sekunder	
Batterisvigt	Blinker skiftevis rødt og blåt	

PRODUKTSPECIFIKATIONER

Model : POVC10ANIMAL
Batteri: 21,6V Li-ion

Adapter:
Indgang: AC 100-240V~ 50/60Hz
Udgang: DC 27V⎓500mA

BORTSKAFFELSE AF APPARATET

Dette symbol på produktet eller i vejledningen betyder, at det udtjente elektriske eller elektroniske udstyr ikke må bortskaffes sammen med husholdningsaffald. I EU-lande findes der separate genbrugsordninger. Kontakt de lokale myndigheder eller forhandleren for yderligere oplysninger.

Importeret og markedsføres udelukkende af:
Power International AS,
PO Box 523, N-1471 Lørenskog, Norway

Power Norge:
https://www.power.no/kundeservice/
T: 21 00 40 00

Expert Danmark:
https://www.expert.dk/kundeservice/
T: 70 70 17 07

Power Danmark:
https://www.power.dk/kundeservice/
T: 70 33 80 80

Punkt 1 Danmark:
https://www.punkt1.dk/kundeservice/
T: 70 70 17 07

Expert Finland:
https://www.expert.fi/tuki/asiakaspalvelu/
T: 020 7100 670

Power Finland:
https://www.power.fi/tuki/asiakaspalvelu/
T: 0305 0305

Power Sverige:
https://www.power.se/kundservice/
T: 08 517 66 000

VIKTIGA SÄKERHETSINSTRUKTIONER

För din egen säkerhet och för att minska risken för personskador eller elektriska stötar, följ alla säkerhetsföreskrifter som anges nedan.

Säkerhetsinformation

1. Denna apparat har tillverkats för hushållsbruk enbart. ENBART FÖR TORRA UTRYMMEN. Använd inte utomhus eller på våta ytor. Den får endast användas i enlighet med dessa instruktioner. Tillverkaren ska inte hållas ansvarig för några skador som orsakas av felaktig eller otillåten användning av apparaten.
2. Denna apparat får användas av barn från 8 år och uppåt och personer med nedsatt fysisk, sensorisk eller mental förmåga eller av personer som saknar erfarenhet och kunskap om det sker under uppsyn eller om de får anvisningar om hur man använder apparaten på ett säkert sätt och är medveten om riskerna. Barn får inte leka med apparaten. Rengöring och underhåll bör inte utföras av barn utan tillsyn.
3. Apparaten ska endast användas tillsammans med den strömförsörjningsenhet som medföljer apparaten.
4. Den ska bara matas med skyddsklenspänning som motsvarar märkningen på apparaten.

5. batterierna är inte avsedda att bytas av användaren.
6. Kontrollera att spänningen som anges på typskylten överensstämmer med din nätspänning.
7. Batteriet måste tas ur apparaten innan den kasseras.
8. Apparaten måste kopplas ifrån strömkällan när batteriet tas ur.
9. Batteriet måste kasseras på ett säkert sätt.
10. Apparaten är inte konstruerad för att suga upp vätskor som kan innehålla skummande rengöringsmedel.
11. Starta inte apparaten om du märker att den inte fungerar som den ska eller om den har fått någon form av skada. Gör inga försök att reparera produkten på egen hand.
12. Använd inte med en skadad kabel eller kontakt. Om den elektriska sladden är skadad måste den bytas ut av tillverkaren, dennes serviceombud eller liknande kvalificerad person för att undvika risker.
13. Alla typer av reparationer, utöver vad som anges i “Rengöring och underhåll”, måste utföras av en av tillverkarens servicetekniker eller en godkänd reparationsverkstad.

Försiktighet med litiumjonbatterier

14. Denna produkt innehåller laddbara litiumjonbatterier. Ta inte isär, kortslut, värm upp, tappa eller slå till batterierna, eftersom de kan ge elektriska stötar eller explodera.

15. Om batteriet används felaktigt, kan vätska tränga ut ur batteriet. Undvik att vidröra vätskan. Vid oavsiktlig kontakt, skölj det berörda området med vatten. Om vätskan kommer i kontakt med ögonen, sök sjukvård. Om batterivätskan läcker, kan den irritera eller fräta på huden.

Transportinformation:

16. Litiumjonbatterierna i apparaten underkastas kraven i lagen om farligt gods. Användaren kan transportera batterierna på land utan särskilda krav. Om de ska transporteras av en tredje part (t.ex. med flyg eller båt), måste speciella krav beträffande förpackning och identifikation uppfyllas. Då måste en expert på farligt gods tillfrågas när gods förbereds för transporten.

Försiktighet vid hantering och förvaring

17. Förvara apparaten inomhus. Exponera inte apparaten i förhållanden med utomhusväder, fukt, regn, snö eller värme. Använd och förvara inte under 0 °C eller över 40 °C. Apparaten ska förvaras i rumstemperatur innan den används.

18. DOPPA INTE APPARATEN, ELSLADDEN ELLER ADAPTERN I VATTEN ELLER ANDRA VÄTSKOR.
19. Lämna inte apparaten i närheten av värmekällor som ugn, värmare eller element eller låt sladden komma i kontakt med heta ytor.
20. Rengör apparaten med en torr trasa enbart. Använd inte smörjmedel, rengöringsmedel, polermedel eller luftrenare på någon del av apparaten.

Försiktighet vid användning och dammsugning

21. ENBART lämplig för torra utrymmen. Använd inte utomhus eller på våta ytor.
22. Hantera inte apparaten med våta händer.
23. Använd inte samtidigt som du kontrollerar om det finns blockeringar. Håll alltid öppningarna fria och hindra damm eller smuts från att blockera luftgenomströmningen.
24. Töm apparaten efter varje användning. Håll den fri från damm, ludd, hår och annat som kan hindra luftflödet.
25. Använd aldrig apparaten utan filtret.
26. Ta inte isär apparaten medan motorn är igång.
27. Rör inte de roterande delarna på den elektriska borsten när den används.
28. Lämna aldrig apparaten utan uppsikt när den körs.

29. Dra inte i adapterkabeln för att dra ut kontakten.
30. Dammsug aldrig upp giftiga material, lösningsmedel, syror eller lättantändliga vätskor.
31. Använd aldrig apparaten för att suga upp något som fortfarande har glöder, som cigarettfimpar eller aska/slagg.
32. Dammsug aldrig upp fasta, vassa eller stickande föremål som metallskruvar, spik, stift, stenar, grus osv. och liknande material som kan skada filtret.
33. Rikta inte det bärbara blåsmunstycket mot personer eller djur.
34. Var försiktig när du använder apparaten i trappor för att undvika att falla.

Information om avfallshantering

35. Apparaten, batterierna, tillbehören och förpackningen ska återvinnas på ett miljövänligt sätt.
36. Kassera inte apparaten eller batterierna i de vanliga hushållssoporna.

Förpackning:

37. Förpackningen är avsedd att skydda apparaten från att skadas under transport. Den är tillverkad av miljövänliga material och kan därför återvinnas. Kassera förpackning som inte längre används på en lämplig återvinningscentral.

Gammal apparat:

38. Gamla apparater innehåller fortfarande värdefulla material. Därför ska du ta uttjänta apparater till din återförsäljare eller en återvinningsstation så att de kan återvinnas.
39. Fråga din återförsäljare eller kommunen beträffande gällande avyttringsmetoder.

PRODUKTÖVERSIKT

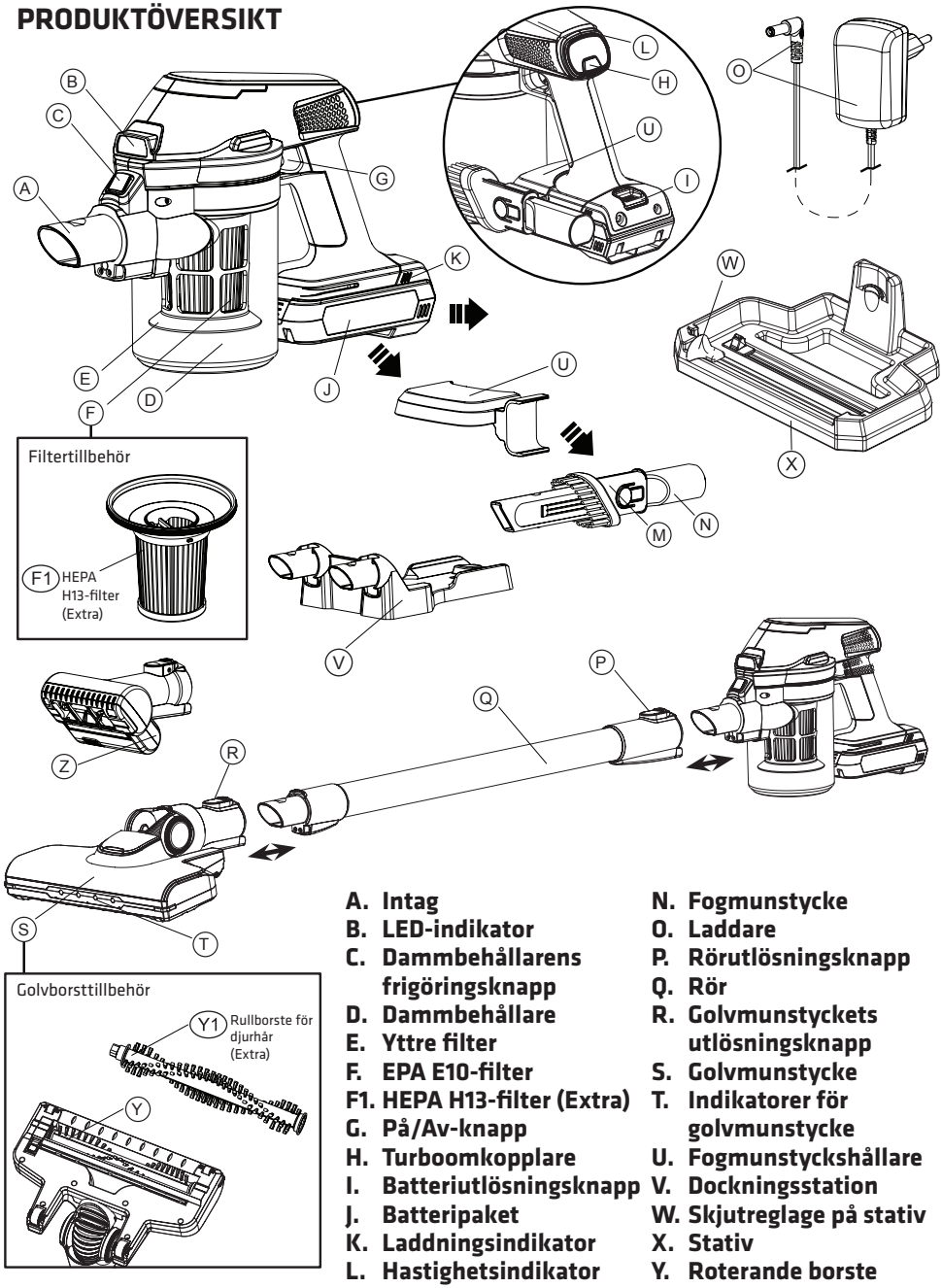

A. Intag
B. LED-indikator
C. Dammbehållarens frigöringsknapp
D. Dammbehållare
E. Yttre filter
F. EPA E10-filter
F1. HEPA H13-filter (Extra)
G. På/Av-knapp
H. Turboomkopplare
I. Batteriutlösningsknapp
J. Batteripaket
K. Laddningsindikator
L. Hastighetsindikator
M. Miniborste
N. Fogmunstycke
O. Laddare
P. Rörutlösningsknapp
Q. Rör
R. Golvmunstyckets utlösningsknapp
S. Golvmunstycke
T. Indikatorer för golvmunstycke
U. Fogmunstyckshållare
V. Dockningsstation
W. Skjutreglage på stativ
X. Stativ
Y. Roterande borste
Y1. Rullborste för djurhår (Extra)
Z. Madrassmunstycke

INSTALLERA DOCKNINGSSTATION

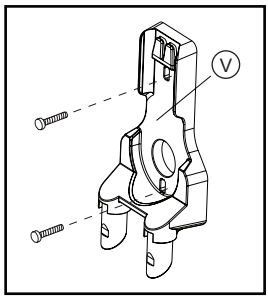

Dockningsstationen ska monteras på väggen.
Obs: Se till att det inte finns några dolda farliga föremål bakom väggen (t.ex. elektriska ledningar, rör osv.)

1. Montera Dockningsstationen (V) på väggen inom räckhåll för ett vägguttag.
2. Använd ett 5 mm borr för att borra hålen till plastpluggarna.
3. Sätt in pluggarna och skruva fast laddarbasen på väggen.

LADDA BATTERIET

Denna dammsugare levereras i lågladdat tillstånd. Den ska laddas i 6 timmar före första användningen.
Obs: Ladda dammsugaren när den har förvarats under en längre tid.

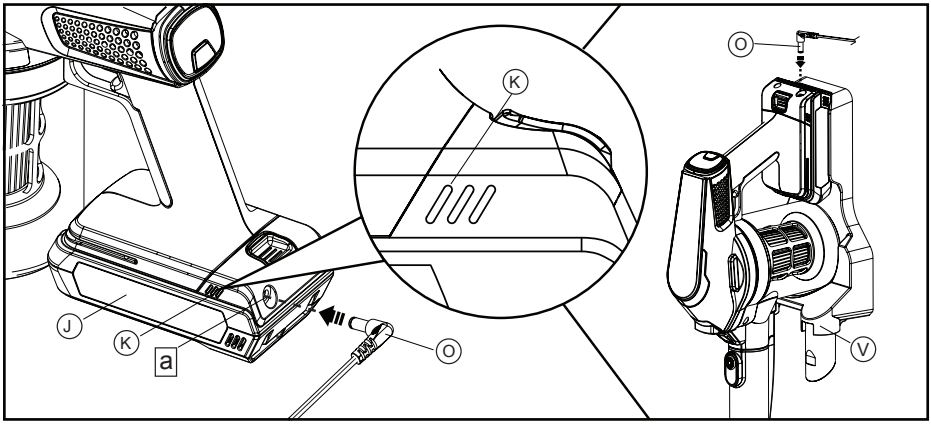

1. Sätt i kontakten till Batteripaket (J) i Uttag (a) genom att placera dammsugaren i stället på ett bord eller fästa den i den väggmonterade Dockningsstationen (V) eller ladda batteriet separat.

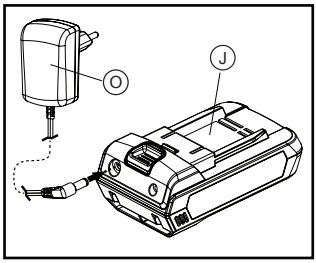

SE

2. Ladda apparaten, när Laddningsindikatorn (K) blinkar blå innebär det att apparaten laddas. Ladda dammsugaren enbart med den medföljande Laddaren (O).
3. Alla indikatorer tänds för att indikera att apparaten är fulladdad.

Viktig information för laddning

När du använder den handhållna dammsugaren kontinuerligt med Batteripaketet (J), blir batterierna i batteripaketet varma. Du bör låta ett varmt batteripaket svalna under ungefär 30 minuter innan det laddas igen.

TA BORT BATTERI

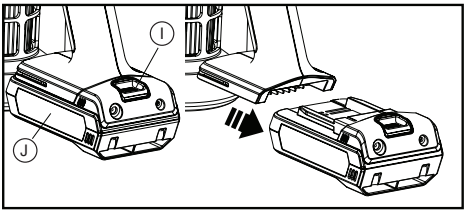

SÄTTA IN BATTERIER

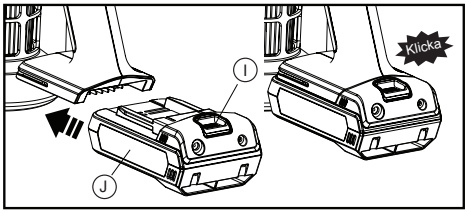

Ta bort batteri:
Tryck på Batteriutlösningsknappen (I) och dra ut Batteripaketet (J) för att lossa det.

Sätta in batterier:
Tryck på Batteriutlösningsknappen (I) och dra ut Batteripaketet (J) mot den handhållna kroppen tills du hör ett klickljud.

OBS! Ta inte isär, kortslut, hetta upp över 60 °C (140 °F), bränn eller kasta i öppen eld. Om batteriet måste bytas, kontakta tillverkaren.

INFORMATION OM KASSERING AV BATTERIER

Kassera inte dammsugaren eller batterierna i de vanliga hushållssoporna.
Denna dammsugare innehåller litiumjonbatterier som måste tas ur före återvinning.

LADDNINGSINDIKATOR

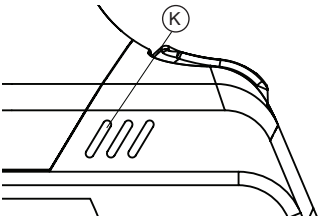

Under användning:
Fullt batteri – Blå lampa TÄND.
Låg batterikapacitet – Blå lampa blinkar.
Tomt batteri – Rör lampa blinkar och slocknar.

Under laddning:
Laddar – Blå lampa flimrar
Fulladdat – Blå lampa TÄND

När batteri laddas

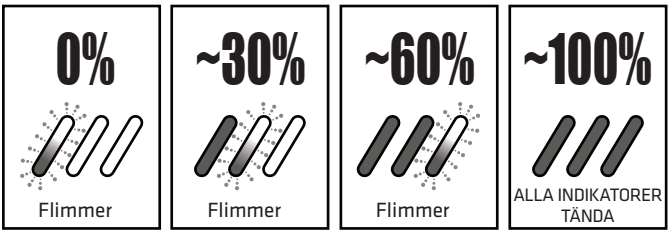

Under användning

SE

GRUNDLÄGGANDE INSTALLATION

Detta är en flerfunktionsapparat som levereras med en komplett uppsättning tillbehör. Denna uppsättning består av: Rör (Q), Fogmunstycke (N), Miniborste (M), Golvmunstycke (S) och Madrassmunstycke (Z). Sätt bara på tillbehören på munstycket för olika ändamål.

Ta bort flerfunktionstillbehör

Tryck på Rörutlösningsknapp (P) och sätt i flerfunktionstillbehören på det handhållna Munstycket (b) tills det hörs ett klickljud.

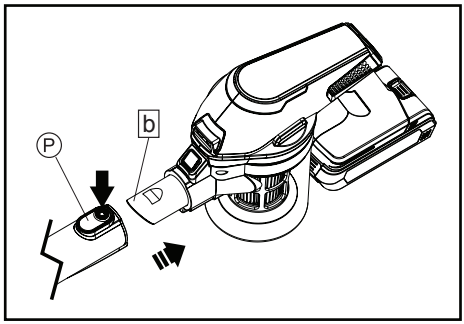

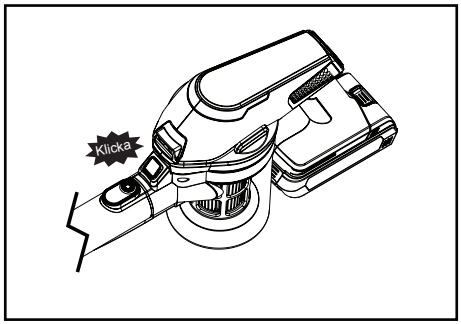

Flerfunktionstillbehör

1. Sätt i Röret (Q) och Golvmunstycket (S) eller Madrassmunstycket (Z) eller Fogmunstycket (N) / Miniborsten (M) på huvudenheten så att det bildar en skaftdammsugare.
2. Sätt i Golvmunstycket (S) eller Madrassmunstycket (Z) eller Fogmunstycket (N) / Miniborsten (M) på huvudenheten så att det bildar en handhållen dammsugare.

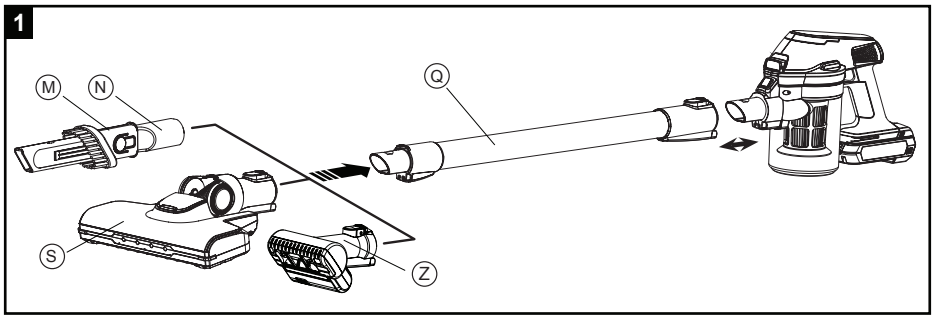

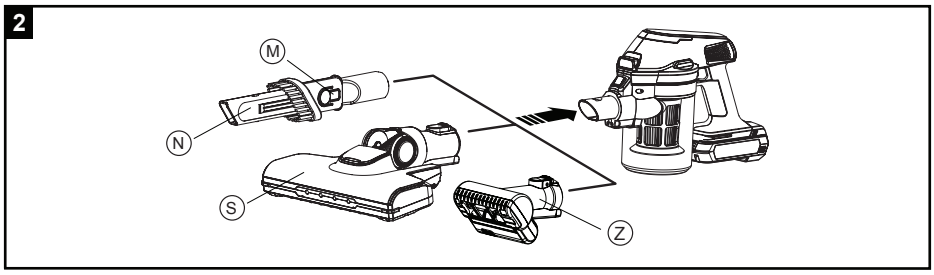

BRUKSANVISNING

1. Välj funktion och sätt på motsvarande tillbehör på huvudenheten.
2. För att starta damsugaren, tryck en gång på PÅ/AV-knappen (G). När den startar TÄNDS den vita LED-indikatorn (B).
3. För att stoppa, tryck på PÅ/AV-knappen (G) igen, och LED-indikatorerna (B) SLÄCKS.
4. Välj läget “Turbo” eller “Normal” genom att trycka på Hastighetsomkopplaren (H). “Turbo”-läget ger maximal sugeffekt och “Normal”-läget fungerar på en lägre ljudnivå.

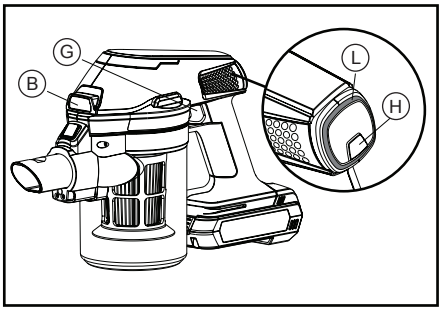

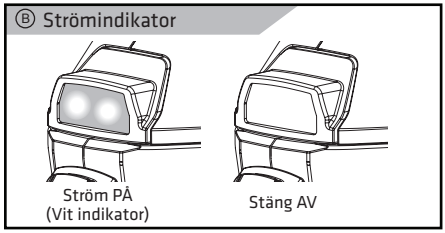

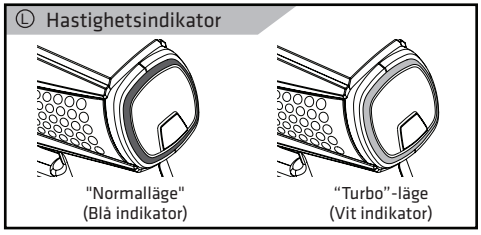

Obs: Denna produkt är endast avsedd för torrsugning.

SE

TILLBEHÖR

Fogmunstycke/Miniborste

Detta tillbehör inkluderar både fogmunstycke och borstfunktion.

1. Dra ut fogmunstycket/miniborsten.
2. Tryck på Miniborstknappen (M) och tryck nedåt mot änden av Fogmunstycket (N) tills det hörs ett klickljud.

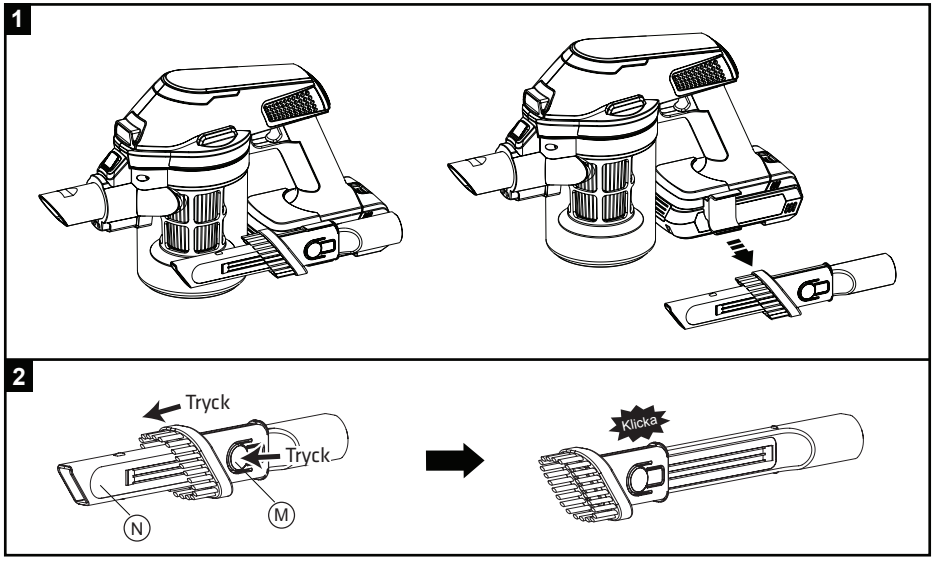

Sätt på eller ta bort fogmunstyckshållaren

1. Tillval för att använda Fogmunstucket (N) / Fogmunstyckshållaren (U).
2. Ta av Fogmunstycket (N)
3. Tryck på Dammbehållarens frigöringsknapp (C) och vrid Dammbehållaren (D) moturs.
4. Öppna Dammbehållaren (D) tillsammans med Filtret (E) genom att vrida moturs.
5. Ta av Dammbehållaren (D) genom att dra nedåt.
6. Dra ut och ta bort Fogmunstyckshållaren (U).
7. Sätt tillbaka Dammbehållaren (D) tillsammans med Filtret (E).
8. Vrid Dammbehållaren (D) medurs tills det hörs ett klickljud när den sitter på plats.
9. Fogmunstyckshållaren (U) ta bort nu.

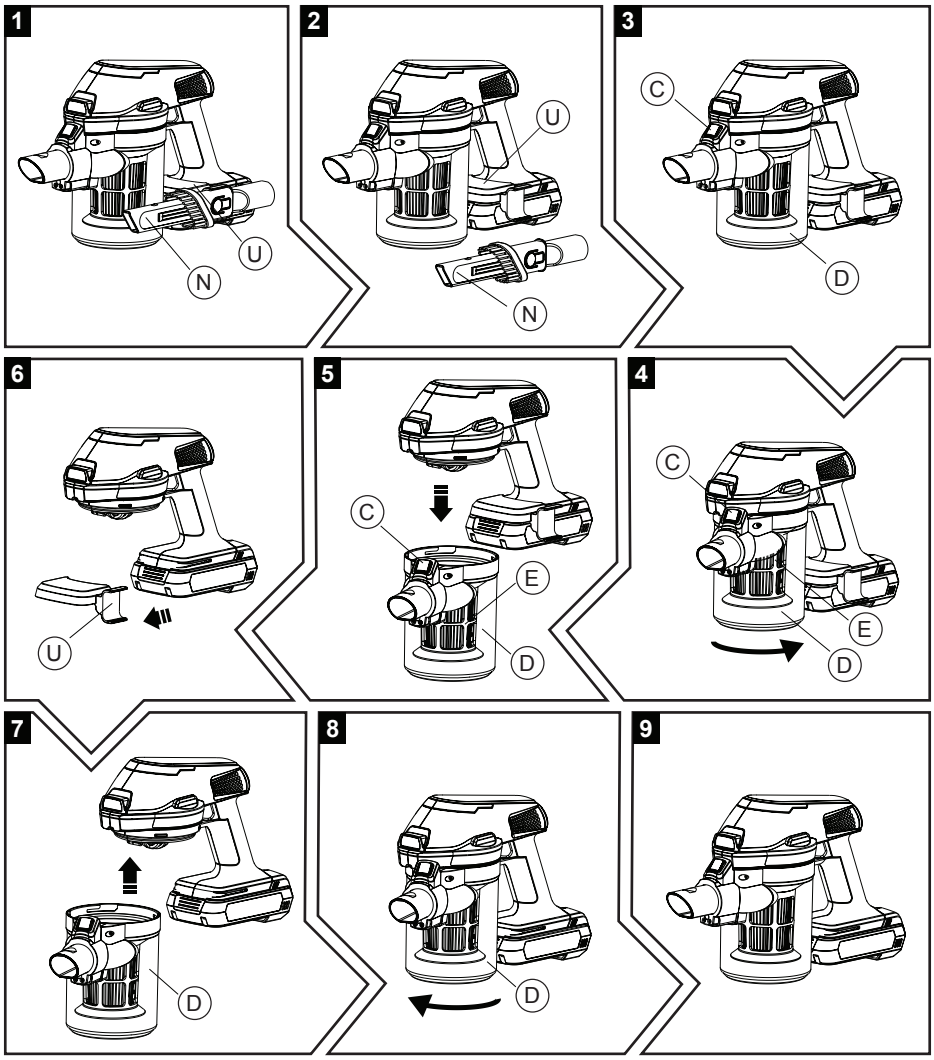

SE

Byt roterande borste

1. Dra Borstskyddets utlösningsknapp (e) bakåt och lossa Borstskyddet (f).
2. Lyft upp den vänstra sidan av den Roterande borsten (Y) och ta bort den.
3. Använd den Roterande borsten (Y) eller Rullborste för djurhår (Y1) beroende på vad du behöver göra.
4. Sätt tillbaka den Roterande borsten (Y eller Y1) igen.
5. Sätt tillbaka Borstskyddet (f) och kontrollera med handen att borstskyddet sitter stadigt och den roterande borsten enkelt kan snurra som den ska.

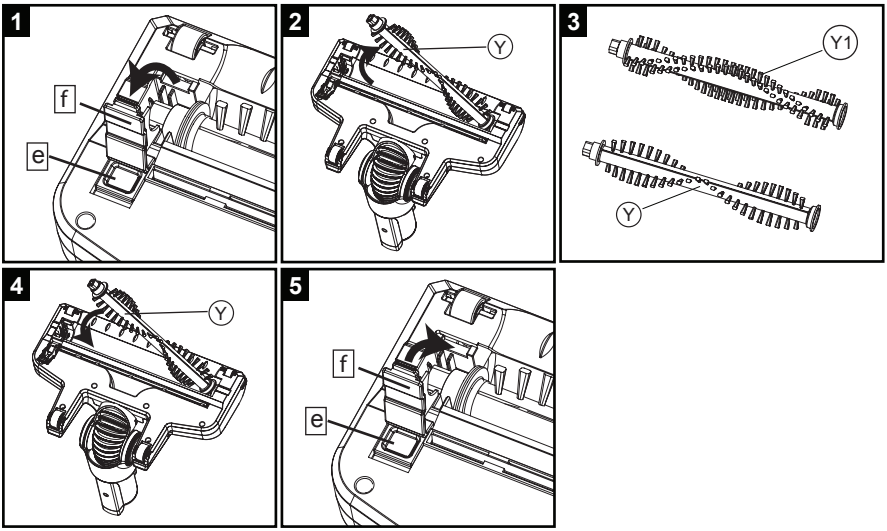

Byt filter

1. Ta bort Dammbehållaren (D) genom att trycka på Dammbehållarens frigöringsknapp (C) och vrida Dammbehållaren (D) moturs.
2. Dra upp filtret från dammbehållaren.
3. Ta bort innerfiltret genom att vrida moturs.
4. Byt EPA E10-filtret (F) eller HEPA H13-filtret (F1) mot innerfiltret.
5. Sätt tillbaka innerfiltret genom att vrida medurs.
6. Sätt tillbaka filtret på dammbehållaren.
7. Sätt tillbaka Dammbehållaren (D) genom att vrida medurs.

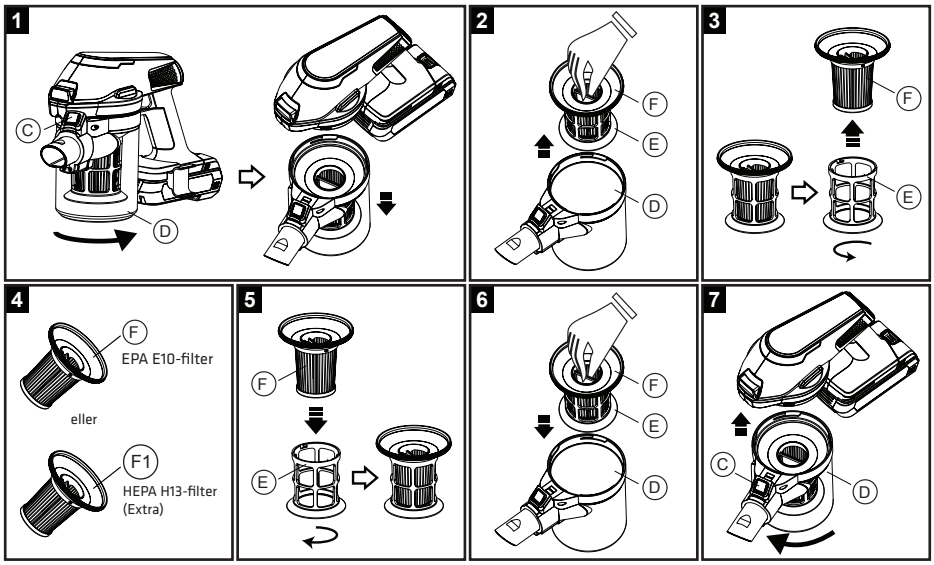

Stativ

1. Före användning, ta bort Skyddshöljet (e) från Mattkniven (d).
   * Sätt tillbaka Skyddshöljet (e) för att täcka Mattkniven (d) efter varje rengöring av rullborsten.
2. Placera skaftdammsugaren på det medföljande Stativet (X). Se till att Golvmunstycket (S) sitter ordentligt på Kroken (c) på Stativet (X). Golvmunstyckets yta är horisontell, men inte lutande.
3. Starta damsugaren genom att trycka en gång på På/Av-knappen (G). Kontrollera att rullborsten roterar, och dra långsamt Skjutreglage på stativet (W) åt vänster och höger 5 cykler eller mer.
4. Det mesta av dammet och håret hackas av Mattkniven (d) och sugs upp i Dammbehållaren (D).
5. Sätt tillbaka Skyddshöljet (e) för att täcka Mattkniven (d) efter varje rengöring.

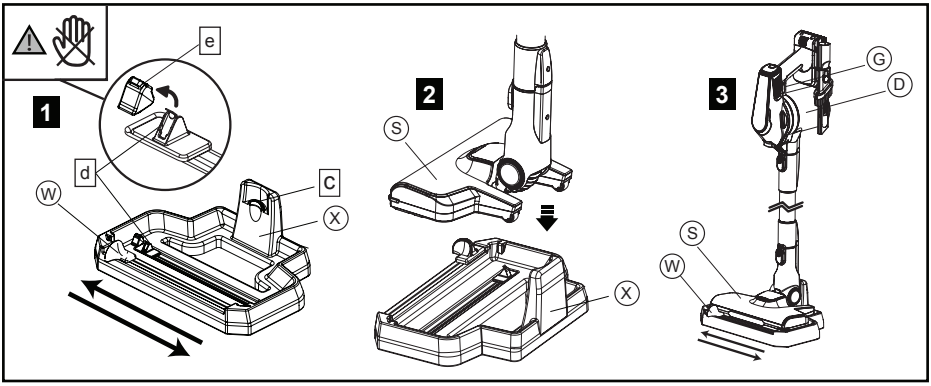

⚠ **Viktigt:** Skyddshöljet (e) måste sättas tillbaka och täcka Mattkniven (d) för att förhindra risker med Mattkniven (d). Akta händer/fingrar så att de inte skadas av den exponerade Mattkniven (d) när Skyddshöljet (e) tas bort.

Obs: Rengöringsprestandan kan variera efter typen och längden på hår (från människa eller djur).

Obs: Vi rekommenderar att rullborsten rengörs efter varje användning för bättre resultat.

RENGÖRING OCH UNDERHÅLL

Dammbehållare och filter

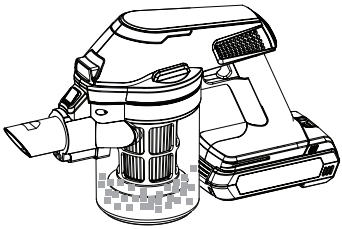

Rengör Dammbehållaren (D) efter varje användning:

1. Ta bort Dammbehållaren (D) genom att trycka på Dammbehållarens frigöringsknappen (C) och vrida Dammbehållaren (D) moturs.
2. Dra upp Filtret (E och F) från Dammbehållaren (D).
3. Töm ut innehållet i Dammbehållaren (D).
4. Ta bort Innerfiltret (F) genom att vrida moturs.
5. Tvätta både Yttre filtret (E) och Innerfiltret (F) under en vattenkran, låt det torka helt innan du sätter tillbaka det i den handhållna enheten.

Obs: Koppla ifrån laddaren innan du tar bort dammbehållaren. Använd inte utan filter. Filter och yttre filter får inte maskindiskas.

Steg för att tömma dammbehållaren:

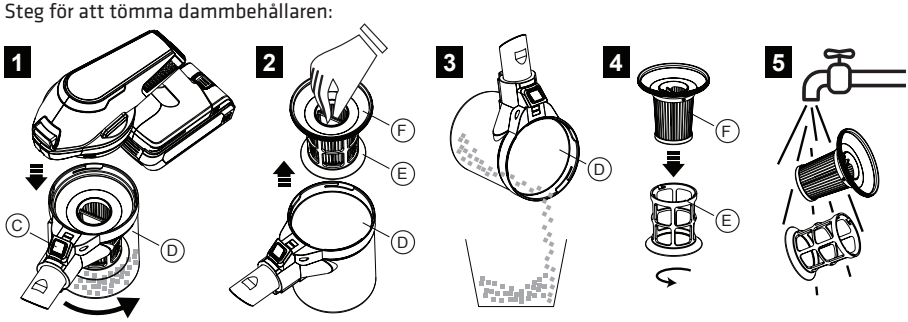

SE

Madrassborste

Rengör Madrassborsten (Z) när den roterande borsten har fastnat:

1. Tryck på Knappen (g) och ta bort borstskyddet.
2. Ta ut den roterande borsten och ta bort blockeringen. Om blockeringen sitter för hårt, använd en kniv eller sax och klipp längs spåret på den roterande borsten. Ta bort all smuts i den roterande borsten.
3. Sätt tillbaka den roterande borsten. Kontrollera att remmen i borsthuset går runt växellådsdelen på den roterande borsten. Kontrollera att den roterande borsten snurrar som den ska.
4. Sätt på borstskyddet.

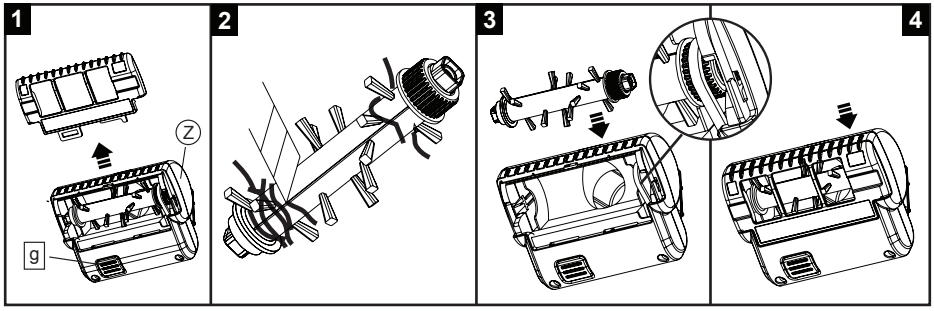

Golvmunstycke

Utför följande underhåll om resttrådar eller hår fastnar i borsten med Stativet (X) eller manuellt.

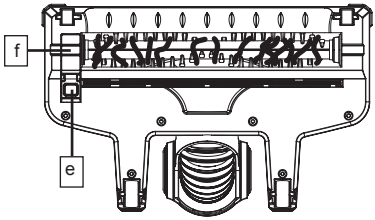

1. Dra Borstskyddets utlösningsknapp (e) bakåt och lossa Borstskyddet (f).
2. Lyft upp den vänstra sidan av den Roterande borsten (Y) och ta bort den.
3. Ta därefter bort blockeringen och ta ut smutsen.
4. Sätt tillbaka den Roterande borsten (Y) igen.
5. Kontrollera slutligen med handen att borstskyddet sitter stadigt och den roterande borsten enkelt kan snurra som den ska. Sätt tillbaka borstskyddet igen.

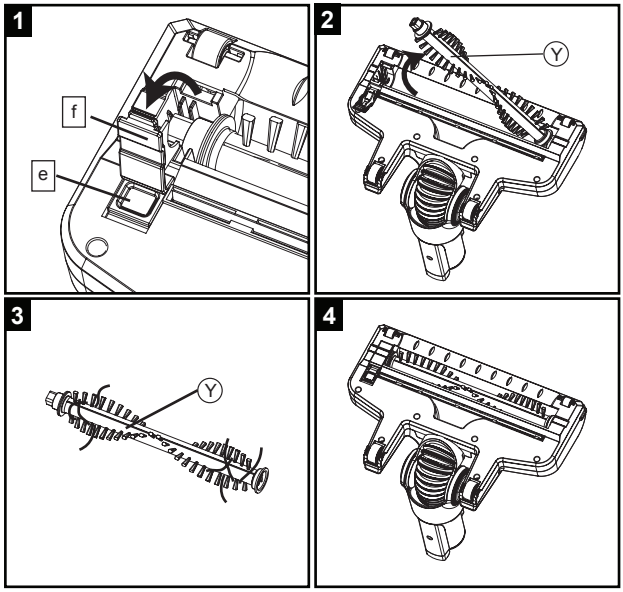

Obs: Kontrollera om den roterande borsten är tilltäppt av hår eller andra hinder, och ta bort den efter användning.

FELSÖKA

Problem	Möjlig orsak	Lösning
Dammsugaren startar inte	Dammsugaren har inte laddats	Se till att dammsugaren är fulladdad när den ska användas första gången eller om den inte har använts på länge.
Dammsugaren laddas inte	Strömbrytaren är inte påslagen	Kontrollera att strömbrytaren är påslagen.
	Sladden är skadad	Använd inte en skadad sladd. Kontakta en auktoriserad reparationsverkstad för underhåll.
Sugkraften är försämrad	Fogmunstyckena eller röret kan vara tilltäppta	Kontrollera om det finns blockeringar i fogmunstyckena och/eller röret. Om så är fallet, ta bort blockeringen före användning.
	Filtret är smutsigt	Rengör filtret. Vi rekommenderar att man byter filtret för att bibehålla maximal prestanda.
Dammsugaren överhettas	Filtret är smutsigt	Rengör filtret och ta bort eventuell smuts.
Batteri-/laddningsindikatorn blinkar	Dammsugaren är urladdad	Ladda dammsugaren till full kapacitet. Lampan slutar att blinka.
Enheten stängs av, laddningsindikatorn blinkar röd/lila	Rullborsten är tilltäppt	Rengör borsten

INDIKATORSTATUS

STATUS	LED-indikering	
	RÖD	BLÅ
Ström PÅ	AV	PÅ
Lågt batteri	AV	Blinkande
Tomt batteri	Blinkande	AV
Laddning	AV	Flimmer
Laddning klar	AV	PÅ
Stopp i rullborste	Röd tänd + Lila blinkar	
Motor stannar	Alla LED-indikatorer släcks efter några sekunder	
Batterifel	Blinkar omväxlande rött och blått	

PRODUKTSPECIFIKATIONER

Modell: POVC10ANIMAL
Batteri: 21,6V Litiumjon

Adapter:
Ineffekt: AC 100-240 V~ 50/60 Hz
Uteffekt: DC 27V⎓500mA

KASSERING AV APPARATEN

Denna symbol på produkten eller i instruktionerna betyder att dina elektriska och elektroniska apparater ska källsorteras när de är förbrukade och att de inte få slängas i hushållssoporna. Det finns särskilda insamlingssystem för återvinning inom EU. För ytterligare information, kontakta din kommun eller din återförsäljare där du köpte produkten.

Importerat och exklusivt marknadsförd av:
Power International AS,
PO Box 523, N-1471 Lørenskog, Norway

Power Norge:
https://www.power.no/kundeservice/
T: 21 00 40 00

Expert Danmark:
https://www.expert.dk/kundeservice/
T: 70 70 17 07

Power Danmark:
https://www.power.dk/kundeservice/
T: 70 33 80 80

Punkt 1 Danmark:
https://www.punkt1.dk/kundeservice/
T: 70 70 17 07

Expert Finland:
https://www.expert.fi/tuki/asiakaspalvelu/
T: 020 7100 670

Power Finland:
https://www.power.fi/tuki/asiakaspalvelu/
T: 0305 0305

Power Sverige:
https://www.power.se/kundservice/
T: 08 517 66 000