CEPTER

Manual

CEPTER ROYAL KEYBOARD & MOUSE COMBO KIT

987783

EN

Thank You for purchasing your new CEPTER ROYAL KEYBOARD & MOUSE COMBO KIT. We recommend that you spend some time reading this Instruction manual. Read all the safety Instructions and keep this Instruction manual for future reference.

Set your product

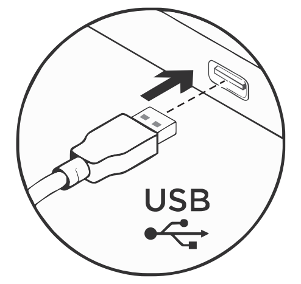

1 Turn on your computer.
2. Connect the CEPTER ROYAL KEYBOARD&MOUSE COMBO KIT to a USB port.

Know your product

Keyboard specification

105keys, mechanical keyboard
Top cover: Aluminum
Bottom cover: ABS
LED effect: Rainbow light
Key caps: Painting+laser key caps
Switch: Outemu blue switch
Dimension: 437mm*130mm*40mm(L*W*H)
Weight:901g
Cable:Black PVC cable,1.8m
FN Combination Functions:
FN+F1= Media FN+F2= Volume down FN+F3= Volume up
FN+F4= mute FN+F5= Stop FN+F6= Precious track
FN+F7= Play/Pause FN+F8= Next Track
FN+F9= Mail FN+F10= Home
FN+F11=Computer FN+F12= Calculator
FN+ESC+F1 ,F3,F5=factory reset
FN+WIN=Window lock
FN+DEL=Breathing light
FN+up= light up FN+down= light down
FN+1~9=gaming light effect
FN+APP=change side light from breathing mode to 7 constant light
FN+Left/Right=Light move from left/right
FN+" ?+\ " " ´`I\ "=Light speed up/down

Backlight Effects:
FN+INS=4 kinds of light effect
FN+ HOME=4 kinds of light effect
FN+Page up=4 kinds of light effect
FN+DEL=4 kinds of light effect
FN+END=customized light effect
FN+Page down=4 kinds of light effect

Mouse specification

RGB gaming mouse	Dimension: 123*65*40mm
black UV coating	Weight: 107g
With software	Buttons: 6 buttons
Avago3050sensor	Keys function:
DPI:1000/2000/3000/4000	DPI button
Acceleration:20G	* forward/backward buttons
Polling rate:500Hz	* Press left and right button
Left&right switch:HUANO	LED effects, total 11 kinds of effects
20million times	

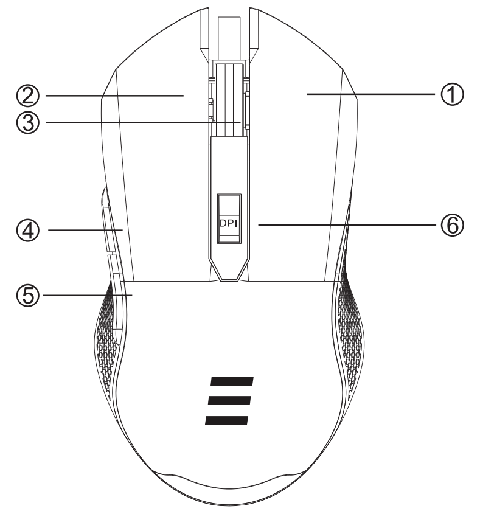

1.Left click
2.Right click
3.Scroll wheel
4.Forward
5.Backward
6.DPI change button

II. Usage

1) Please do not take apart or exchange any component, except there are especially marked operations in User Manual;
2) Please do not put the product into water or any other liquid, for this product is not water-proof;
3) Please disconnect the product with other device and remove it if any liquid splashes into it, for it may cause fire or electric shock if the users continue using it;
4) Please make sure that the hands are dry when installing or taking apart the product in order to avoid getting an electric shock;
5) Please do not expose the product close to heat source or the fire directly;
6) Please do not put the product into a great magnetic field, for it may cause dysfunctions.

III. Operation Instructions

1. Connect the USB port of the mouse to PC correctly;
2. Check whether the PC can recognize the mouse;
3. Press DPI key to adjust DPI;
4. Operate according to User Manual;
5. Please do not use the product in an extreme environment.

IV. Abnormal Occurrences

Solutions to the conditions in which the device cannot be recognized, with no functions or abnormal functions:
Check whether the USB ports of the computer or the mouse is damaged; check whether the USB port of the device is inserted correctly; check whether computer settings are correct; disconnect and reinsert; restart computer.
If the suggestions above cannot solve the problems, please contact the local dealer!

This symbol on the product or in the instructions means that your electrical and electronic equipment should be disposed at the end of its life separately from your household waste. There are separate collection systems for recycling in the EU. For more information, please contact the local authority or your retailer where you purchased the product.

Imported and Exclusively marketed by
Power International AS, PO Box 523,
N-1471 Lørenskog, Norway

Power Norge:
https://www.power.no/kundeservice/
T: 815 48100

Punkt 1 Danmark
https://www.punkti.dk/kundeservice/
T: 70 70 17 07

Expert Danmark:
https://www.expert.dk/kundeservice/
T: 70 70 17 07

Expert Finland:
https://www.expert.fituki/asiakaspavelu/
T: 020 7100 670

Power Danmark:
https://www.power.dk/kundeservice/
T: 70 33 80 80

Power Finland:
https://www.power.fi/tuki/asiakaspavelu/
T: 0305 0305

Power Sverige:
https://www.power.se/kundservice/
T: 851 766 010

FI

Kiitos, kun valitsit uuden CEPTER ROYAL KEYBOARD & MOUSE COMBO KIT. Suosittelemme käyttämään jonkin verran aikaa tämän ohjekirjan lukemisesn. Lue kaikki turvallisuusohjeet huolellisesti ennen laitteen käyttöä ja säilytä käyttbopas myöhempää käyttöä varten.

Käyttöopas

Tuotteen käyttöönotto

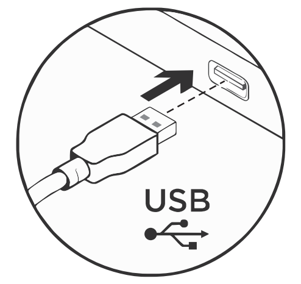

1. Käynnistä tietokone.
2. Liitä CEPTER ROYAL KEYBOARD&MOUSE COMBO KIT USB-liitäntään.

näppäimistön määrittely

105 näppäintä, mekaaninen näppäimistö
Yläkansi:Alumiini
Alakansi:ABS
Led-efekti:Sateenkaarivalo
Näppäimet:Maalaus + lasernäppäimet
Kytkin:Outemu sininen kytkin
Ulkomitat:437 x 130 x 40 mm(P x S x K)
Paino: 901 g
Kaapeli: musta PVC-kaapeli, 1,8 m
FN-näppäinyhdistelmät:
FN+F1= Media FN+F2= Äänenvoimakkuus alas
FN+F3= Äänenvoimakkuus ylös FN+F4= mykistys
FN+F5= Seis FN+F6= Edellinen raita
FN+F7= Toisto/Tauko FN+F8= Seuraava raita
FN+F9= Posti FN+F10= Koti
FN+F11=Tietokone FN+F12= Laskin
FN+ESC+F1 ,F3,F5=tehdasasetusten nollaus
FN+WIN=Win-lukitus
FN+DEL=Hengittävä taustavalo
FN+up= valo ylös FN+down= valo alas
FN+1~9=pelin valoefekti
FN+APP=vaihtaa sivuvalon hengitystilasta 7 vakiovaloon
FN+vasen/oikea = kevyt liike vasemmalta/oikealta
FN+" ?+\" " ´`I\ " = Valon nopeus ylös/alas

Taustavaloefektit:
FN+INS=4 erilaista valoefektiä
FN+HOME=4 erilaista valoefektiä
FN+Page up=4 erilaista valoefektiä
FN+DEL=4 erilaista valoefektiä
FN+END=mukautettu valoefekti
FN+Page down=4 erilaista valoefektiä

hiiren erittely

RGB-pelihiiri
musta UV-pinnoite
Ohjelmistolla
Avago 3050 -tunnistin
DPI:1000/2000/3000/4000
Kiihtyvyys：20G
Päivitystaajuus：500Hz
Vasen ja oikea kytkin：HUANO 20 miljoonaa kertaa
Ulkomitat: 123*65*40mm
Paino: 107 g
Painikkeet: 6 painiketta
Näppäinten toiminnot:
* DPI-painike
* eteen/taakse-painikkeet
* Paina vasenta ja oikeaa painiketta
Yhteensä 11 erilaista LED-tehostetta

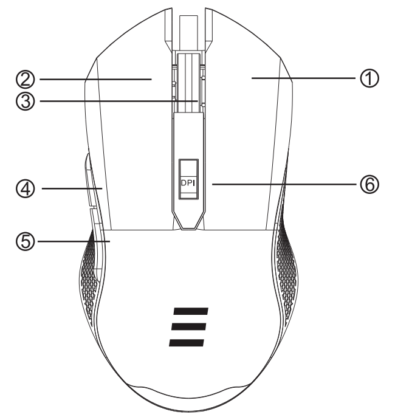

1. Vasen klikkaus
2. Oikea klikkaus
3. Vieritysrulla
4. Eteen
5. Taakse
6. DPI:n vaihtopainike

II. Käyttö

1) Älä irrota tai vaihda mitään osia, ellei sitä ole käyttöohjeessa erikseen ohjeistettu.
2) Älä laita tuotetta veteen tai muuhun nesteeseen, sillä tämä tuote ei ole vesitiivis.
3) Irrota laite toisesta laitteesta, jos sille roiskuu nestettä, sillä se voi aiheuttaa tulipalon tai sähköiskun, jos käyttöä jatketaan.
4) Varmista sähköiskujen välttämiseksi, että kädet ovat kuivat, kun asennat tai irrotat tuotetta.
5) Älä sijoita laitetta lähelle lämmönlähdettä tai avotulta.
6) Älä aseta tuotetta suurelle magneettikentälle, sillä se voi aiheuttaa toimintahäiriöitä.

III. Käyttöohjeet

1. Kytke hiiren USB-liitin PC-tietokoneeseen oikein.
2. Tarkista, tunnistaako laite kuulokkeet.
3. Säädä DPI painamalla DPI-kytkimestä.
4. Käytä käyttöohjeen mukaisesti.
5. Älä käytä tuotetta äärimmäisissä olosuhteissa.

IV. Epänormaalit tapahtumat

Ratkaisuja tilanteisiin, joissa laitetta ei tunnisteta, se ei toimi tai toimii epänormaalisti.
Tarkista, että tietokoneen ja hiiren USB-portit ovat ehjiä. Tarkista, että laitteen USB-portti on oikein paikallaan.
Tarkista, että tietokoneen asetukset ovat oikein. Irrota laite ja kytke uudelleen. Käynnistä tietokone uudelleen.
Jos edellä mainituista ei ole apua, ota yhteyttä paikalliseen jälleenmyyjään!

Tämä tuotteeseen tai ohjeisiin merkitty symboli tarkoittaa, että sähkölaitteet ja elektroniikka on hävitettävä käyttöikänsä päättyessä erillään kotitalousjätteestä. EUssa on kierrätystä varten erilliset keruujärjestelmät. Jos haluat lisätietoja, ota yhtoys paikallisiin viranomaisiin tai tuotteen myyneeseen likkeeseen.

Maahantuonti ja markkinointi yksinoikeudella:
Power International AS, PO Box 523,
N-1471 Lørenskog, Norway

Power Norjassa:
https://www.power.no/kundeservice/
T: 815 48100

Punkt 1 Tanskassa:
https://www.punkti.dk/kundeservice/
T: 70 70 17 07

Expert Tanskassa:
https://www.expert.dk/kundeservice/
T: 70 70 17 07

Expert Suomessa:
https://www.expert.fituki/asiakaspavelu/
T: 020 7100 670

Power Tankassa:
https://www.power.dk/kundeservice/
T: 70 33 80 80

Power Suomessa:
https://www.power.fi/tuki/asiakaspavelu/
T: 0305 0305

Power Sverige:
https://www.power.se/kundservice/
T: 851 766 010

DK

Tak for købet af din nye CEPTER ROYAL KEYBOARD & MOUSE COMBO KIT . Vi anbefaler, at du bruger lidt tid på at læse denne brugsanvisning, Læs alle sikkerhedsanvisninger nøje inden brug, og behold denne brugerve- jledning til senere reference. Bemærk, at dat faktiske produkt kan variere en smule fra billedet i denne brugsanvisning.

Brugervejledning

Konfiguration af dit product

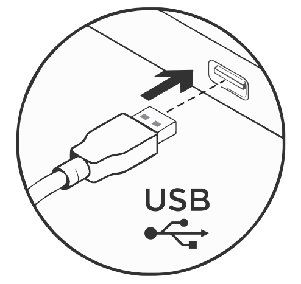

1. Tænd computeren.
2. Slut CEPTER ROYAL KEYBOARD & MOUSE COMBO KIT. til en USB-port.

Oversigt over produktet

Tastaturspecifikation

105 taster, mekanisk tastatur
Topdæksel: Aluminium
Bunddæksel: ABS
LED-effekt: Regnbuelys
Keycaps: Painting+Laser-keycaps
Omskifter: Outemu blue-omskifter
Dimensioner: 437 mm x 130 mm x 40 mm (LxBxH)
Vægt: 901 g
Kabel: Sort PVC-kabel, 1,8 m
FN-kombinationsfunktioner:
FN+ F1= Medie FN+ F2= Lydstyrke ned
FN+F3= Lydstyrke op FN+F4= Slå lyd fra
FN+F5= Stop FN+F6= Forrige spor
FN+F7= Afspil/Pause FN+F8= Næste spor
FN+F9= E-mail FN+F10= Hjem
FN+F11=Computer FN+F12= Lommeregner
FN+ESC+F1, F3, F5=fabriksnulstilling
FN+WIN=Window lås
FN+DEL=Pulserende lys
FN+op= lysstyrke op FN+ned= lysstyrke ned
FN+1~9=spillyseffekter
FN+APP=skifter sidelyset fra pulserende til 7 konstant lys
FN+Venstre/Højre = Let bevægelse fra venstre/højre
FN+"?+\ " " ´`I\" = Lyshastighed op/ned

Baggrundslyseffekter:
FN+INS=4 slags lyseffekter
FN+ HOME=4 slags lyseffekter
FN+Page up=4 slags lyseffekter
FN+DEL=4 slags lyseffekter
FN+END=tilpassede lyseffekter
FN+Page down=4 slags lyseffekter

Mus specifikation	Dimensioner: 123*65*40mm
RGB-spilmus	Vægt: 107g
sort UV-coating	Knapper: 6 knapper
Med software	Nøglefunktion:
Avago 3050 sensor	*DPI-knap
DPI:1000/2000/3000/4000	* fremad/bagud-knapper
Acceleration：20 G	* Tryk på venstre og højre knap
Polling-hastighed : 500 Hz	LED-effekter, i alt 11 slags effekter
Venstre og højre kontakt :	
HUANO 20 millioner gange	

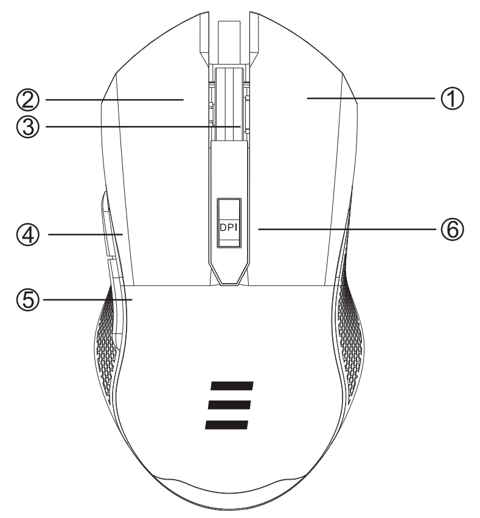

1. Venstreklik
2. Højreklik
3. Rullehjul
4. Fremad
5. Tilbage
6. DPI-skifteknap

Ⅱ. Brug

1)Produktet må ikke skilles ad, og dele må ikke tages af, undtagen dem, der er angivet i brugervejledning;
2) Produktet må ikke nedsænkes i vand eller anden væske, da det ikke er vandtæt;
3) Hvis der trænger væsker ind i produktet, skal det afbrydes fra enheden, da det kan forårsage brand eller elektrisk stød, hvis brugeren fortsætter med at bruge det;
4) Sørg for, at dine hænder er tørre, når produktet tilsluttes og afbrydes, for at undgå elektrisk stød;
5) Produktet må ikke komme for tæt på varmekilder, eller udsættes for ild;
6) Produktet må ikke udsættes for store magnetfelter, da det kan gøre, at det holder op med at virke.

Ⅲ. Brugsvejledninger

1. Tilslut musens USB-port til din pc;
2. Se, om pc'en genkender musen ordentligt;
3. Tryk på DPI-tasten for at justere DPI-værdien;
4. Brug produktet i henhold til brugervejledningen;
5. Produktet må ikke bruges i ekstreme miljøer.

Ⅳ. Unormale hændelser

Løsninger til forhold, hvor enheden ikke kan genkendes, eller hvor funktioner eller enheden ikke virker:
Se, om USB-portene på computeren eller musen er beskadiget; se, om enhedens USB-port er ordentligt tilsluttet; se, om computerindstillingerne er korrekte; træk stikket ud og sæt det i igen; genstart computeren.
Hvis ovenstående forslag ikke løser problemerne, bedes du kontakte din lokale forhandler

Dette symbolet på produktet eller i anvisningene betyr at det elektriske og elektroniske utstyret må leveres atskilt fra husholdningsavfall når det ikke lenger skal brukes. Det finnes egne innsamlingssystemer for resirkulering i Norge og EU. Du får naærmere informasjon ved à kontakte lokale myndigheter eller forhandleren hvor du kjgpte produktet.

Importeret og markedsføres udelukkondoaf:
Power International AS, PO Box 523,
N-1471 Lørenskog, Norway

Power Norge:
https://www.power.no/kundeservice/
T: 815 48100

Punkt 1 Danmark
https://www.punkti.dk/kundeservice/
T: 70 70 17 07

Expert Danmark:
https://www.expert.dk/kundeservice/
T: 70 70 17 07

Expert Finland:
https://www.expert.fituki/asiakaspavelu/
T: 020 7100 670

Power Danmark:
https://www.power.dk/kundeservice/
T: 70 33 80 80

Power Finland:
https://www.power.fi/tuki/asiakaspavelu/
T: 0305 0305

Power Sverige:
https://www.power.se/kundservice/
T: 851 766 0

SV

Tack for att du har kopt ditt nya CEPTER ROYAL KEYBOARD & MOUSE COMBO KIT. Vi rekommenderar att du tar dig tid att lasa igenom denna bruksan- visning. Las noga igenom alla sakerhetsinstruktioner fore anvandning och spara bruksanvisningen for framtida bruk.

Manuell:

Installera produkten

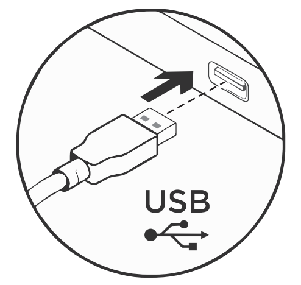

1. Starta datorn.
2. Anslut CEPTER ROYAL KEYBOARD & MOUSE COMBO KIT till en USB-port.

Produktoversikt

Tangentbordspecifikation

105keys - mekaniskt tangentbord
Övre hölje: Aluminium
Undre hölje: ABS
LED-effekter: Regnbågsljus
Tangenter: Tangenter med målning+laser
Brytare: Outemu blue switch
Mått: 437mm*130mm*40mm(L*B*H)
Vikt: 901g
Kabel: Svart PVC-kabel, 1,8m
FN-kombinationsfunktioner:
FN+ F1= Media FN+ F2= Volym ned
FN+ F3= Volym upp FN+ F4= Tysta
FN+F5= Stop FN+F6= Föregående spår
FN+F7= Spela upp/pausa FN+F8= Nästa spår
FN+F9= E-post FN+F10= Hem
FN+ F11= Dator FN+ F12= Kalkylatorn
FN+ESC+F1 ,F3,F5= fabriksåterställning
FN+WIN= Win-lås
FN+DEL= Levande bakgrundsbelysning
Fn+up= öka ljusstyrka FN+down= minska ljusstyrka
FN+1~9= ljuseffekt för spel
FN+APP= byt sidoljus från levande läge till 7 konstanta ljus
FN+Vänster/Höger = Lätt rörelse från vänster/höger
FN+" ?+\ " "´`I\ " = Ljushastighet upp/ner

Bakgrundsbelysningseffekter:
FN+INS= 4 typer av ljuseffekter
FN+ HOME= 4 typer av ljuseffekter
FN+Page up= 4 typer av ljuseffekter
FN+DEL= 4 typer av ljuseffekter
FN+END= anpassad ljuseffekt
FN+Page down= 4 typer av ljuseffekter

Musspecifikation
RGB spelmus
svart UV-överdrag
Med mjukvara
Avago 3050-sensor
DPI: 1000/2000/3000/4000
Acceleration: 20G
Avfrågningshastighet: 500Hz
Vänster och höger omkopplare: HUANO 20 miljoner gånger
Mått: 123*65*40mm
Vikt: 107g
Knappar: 6 knappar
Knappfunktion:
*DPI-knapp
* framåt-/bakåtknappar
* Tryck på vänster och höger knapp
LED-effekter, totalt 11 olika effekter

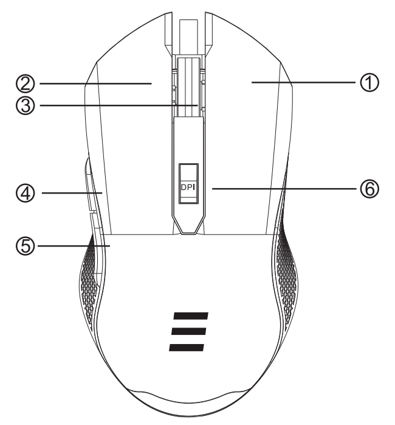

1. Vänsterklick
2. Högerklick
3. Rullhjul
4. Framåt
5. Bakåt
6. DPI ändringsknapp

II. Användning

1) Ta inte isär eller byt några komponenter, förutom de som speciellt är markerade för detta i bruksanvisningen;
2) Placera inte produkten i vatten eller annan vätska, denna produkt är inte vattentät;
3) Koppla ifrån produkten från andra produkter och ta bort den om vätska skvätter på den, det kan orsaka brand eller elektriska stötar om användaren fortsätter att använda den;
4) Se till att händerna ät torra vid installation eller produkten tas isär för att undvika att få en elektrisk stöt;
5) Placera inte produkten i direkt närhet till heta källor eller eld;
6) Placera inte produkten i starka magnetfält eftersom det kan orsaka funktionsfel.

III. Användningsinstruktioner

1. Anslut USB-uttaget på musen korrekt till datorn;
2. Kontrollera att datorn kan känna igen musen;
3. Tryck på DPI-tangenten för att justera DPI;
4. Använd i enlighet med bruksanvisningen;
5. Använd inte produkten i extrema miljöer.

IV. Onormala händelser

Lösningar för förhållanden där enheten inte känns igen, inte har någon funktion eller onormala funktioner:
Kontrollera om USB-portarna på datorn eller musen är skadade, kontrollera om USB-porten på enheten är isatt korrekt, kontrollera om datorinställningarna är korrekt; koppla ifrån och anslut igen; starta om datorn.
Om förslagen ovan inte löser problemen, kontakta den lokala återförsäljaren!

Denna symbol på produkten eller i instruktionerna betyder att dina elektriska och elektroniska apparater ska källsorteras när de är förbrukade och att de inte få slängas i hushållssoporna. Det finns särskilda insamlingssystem för återvinning inom Eu För ytterligare information, kontakta din kommun eller din aterförsäljare där du köpte produkten.

Importerat ach exklusivt marknadsförd av:
Power International AS, PO Box 523,
N-1471 Lørenskog, Norway

Power Norge:
https://www.power.no/kundeservice/
T: 815 48100

Punkt 1 Danmark
https://www.punkti.dk/kundeservice/
T: 70 70 17 07

Expert Danmark:
https://www.expert.dk/kundeservice/
T: 70 70 17 07

Expert Finland:
https://www.expert.fituki/asiakaspavelu/
T: 020 7100 670

Power Danmark:
https://www.power.dk/kundeservice/
T: 70 33 80 80

Power Finland:
https://www.power.fi/tuki/asiakaspavelu/
T: 0305 0305

Power Sverige:
https://www.power.se/kundservice/
T: 851 766 010