142.0 mm

210.0 mm

point

Food Processor

POFP500BL
User Manual

LIFE MADE EASIER

point

GB
Thank you for purchasing your new POINT Food Processor.
These operating instructions will help you use it properly and safely.
We recommend that you spend some time reading this instruction manual in order that you fully understand all the operational features it offers. Read all the safety instructions carefully before use and keep this instruction manual for future reference.

NO
Takk for at du kjøpte ditt nye POINT Kjøkkenmaskin. Denne bruksanvisningen vil hjelpe deg med å bruke den på en trygg og riktig måte. Vi anbefaler at du tar deg tid til å lese gjennom hele bruksanvisningen for å bli fortrolig med alle funksjonene som tilbys. Les alle sikkerhetsanvisningene nøye før bruk, og oppbevar bruksanvisningen for fremtidig referanse.

FI
Kiitos, kun valitsit uuden POINT Monitoimilaite.
Nämä käyttöohjeet opastavat sinua käyttämään laitetta oikein ja turvallisesti. On suositeltavaa käyttää aikaa tämän käyttöoppaan lukemiseen, jotta ymmärrät täysin, mitä toiminnallisia ominaisuuksia tuote tarjoaa. Lue kaikki turvallisuusohjeet huolellisesti ennen laitteen käyttöä ja säilytä käyttöopas myöhempää käyttöä varten.

DK
Tak for købet af dit nye Køkkenmaskine POINT.
Disse brugervejledninger hjælper dig med at bruge dette apparat rigtigt og sikkert. Vi anbefaler, at du læser denne brugervejledning, så du får en fuld forståelse af hvordan alle funktionerne virker. Læs sikkerhedsforskrifterne grundigt inden brug, og gem denne brugervejledning til senere brug.

SE
Tack för att du har köpt ditt nya Matberedare POINT.
Denna bruksanvisning hjälper dig att använda den på ett säkert och korrekt sätt. Vi rekommenderar att du tar dig tid att läsa igenom denna bruksanvisning för att till fullo förstå alla driftfunktioner som den erbjuder. Läs noga igenom alla säkerhetsinstruktioner före användning och spara bruksanvisningen för framtida bruk.

Instruction Manual – English .... page 4 - 11
Bruksanvisning – Norsk ....side 12 - 19
Käyttöopas – Suomi ....sivu 20 - 27
Brugervejledning – Dansk ....side 28 - 35
Bruksanvisning – Svenska .... sida 36 - 43

GB NO FI DK SE

IMPORTANT INSTRUCTIONS

When using electrical appliances, basic safety precaution must always be followed:

1. Carefully read all instructions before operating and save for future reference.
2. This appliance is intended to be used in household and similar applications such as:
   – staff kitchen areas in shops, offices and other working environments;
   – farm houses;
   – by clients in hotels, motels and other residential type environments;
   – bed and breakfast type environments.
3. This appliance is not intended for use by persons (including children) with reduced physical, sensory or mental capabilities, or lack of experience and knowledge, unless they have been given supervision or instruction concerning use of the appliance by a person responsible for their safety. (IEC 60335-1)
4. Children must be supervised to ensure that they do not play with the appliance. (IEC 60335-1)
5. This appliance can be used by children aged from 8 years and above and persons with reduced physical, sensory or mental capabilities or lack of experience and knowledge

if they have been given supervision or instruction concerning use of the appliance in a safe way and understand the hazards involved. Children shall not play with the appliance. Cleaning and user maintenance shall not be made by children without supervision. (EN 60335-1)

6. If the mains power cable is damaged, it must be replaced before further use by the manufacturer, it's service agent or similarly qualified persons in order to avoid a hazard.
7. Switch off and disconnect the appliance from the mains power supply if it is left unattended and before assembling, disassembling or cleaning.
8. This appliance shall not be used by children. Keep the appliance and its mains power cable out of reach of children.
9. Care shall be taken when handling the sharp cutting blades, emptying the bowl and during cleaning.
10. Do not use the appliance if the rotating sieve or the protecting cover is damaged or has visible cracks.
11. This appliance must be used with the sliding feed table and the piece holder in position unless this is not possible due to the size or shape of the food.
12. Be careful if hot liquid is poured into the food processor as it can be ejected out of the appliance due to a sudden steaming.

13. This appliance includes a safety switch which prevents operation unless the accessories are securely installed.
14. To protect against risk of electric shock, fire or personal injury, do not immerse the mains power cable, plug or motor base in water or any form of liquid.
15. Do not immerse Motor Base in water, neither rinse it under tap water.
16. Do not push food with fingers, or other objects (like knives), always use the enclosed pusher for feeding food.
17. Be extremely careful when handing blades and inserts, especially while assembling and disassembling, and cleaning after use. Blades are very sharp.
18. Do not let the mains power cable hang over the edge of a table or counter, or touch any hot surface.
19. Do not place the appliance near a gas outlet, electric burner, or heated oven.
20. Wait till all the components stop running before unplugging the power cord and taking off the processing bowl.
21. Ensure the capacities shown in the Specifications section are not exceeded.
22. The appliances are not intended to be operated by means of an external timer or separate remote-control system.

PRODUCT OVERVIEW

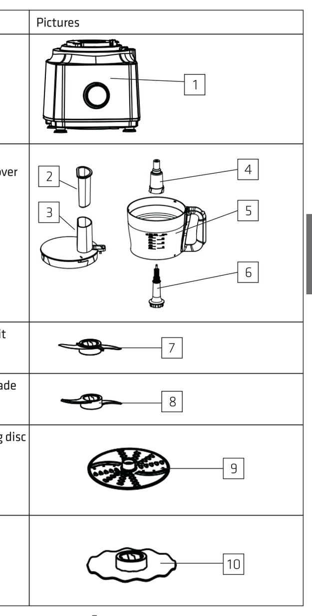

Part name	Pictures
1.Motor base	1
2.Feed pusher 3.Processing bowl cover 4.Shaft cover 5.Processing bowl 6.Driving shaft	2, 3, 4, 5, 6
7.Chopping blade unit	7
8.Kneader plastic blade	8
9.Shredding & slicing disc	9
10.Shaker	10

OPERATION

Chopper (1, 2, 3, 4, 5, 6, 7):
1. Boneless beef or pork that has been cut into pieces approximately 20 mm x 20 mm x 60 mm, total weight not exceed 300g.
2. Operate with highest speed setting for 1 min.

Kneader (1, 2, 3, 4, 5, 6, 8):
1. 200g flour + 120g water.
2. Operating 1 min with speed 1.

Shredder/slicer (1, 2, 3, 5, 6, 9):
1. Choose the blade that you need.
2. Prepare 500g carrots or cucumbers, and cut into a size that can through the feeding hole.
3. Operating the product with speed 1, and then put the carrots or cucumbers into the feeding hole, press the carrots or cucumbers with feed pusher. Operate until the carrots or cucumbers are cut (about 30 seconds). Let the appliance cool down before next operation.

Shaker (1, 2, 3, 4, 5, 6, 10):
1. Put 2–3 egg white into the processing bowl.
2. Operate 2 minutes with speed 1.

Warning: The maximum usage time cannot exceed 3 minutes for each operation, then rest 3-5 minutes for next usage.

TROUBLESHOOTING

Problem	Problem	Solution
1	Product does not work	- Ensure that it is correctly assembled. - Make sure the plug is connected to the mains power source.
2	Product suddenly stopped running	- The bowl or lid may have loosened during vigorous processing, re-install the bowl or lid.
3	Product produces an odor during operation	- The product may have been operating for too long, stop using the product and let it cool down.
Note: If none of the above can solve the problem, stop using the product and send it back to the service agent.		

CLEANING & MAINTENANCE

	✗	✗	✓
	✓	✓	✓
	✓	✓	✗
	✓	✓	✓
	✓	✓	✗
	✓	✓	✓

1. Means it can be cleaned by water.
2. Means it can be cleaned by a dishwasher.
3. Means it can only be cleaned with a dry cloth.
4. If the product operating with abnormal noise, or shaking seriously. Stop use this product, and send back to the service agent to check it. Never repair the product by yourself.

STORAGE
1. After using the product, repack it, store in a dry place and avoid sun exposure.
2. Make sure children cannot reach the product.
3. Keep the product dry before repacking.

SPECIFICATION:
Model: POFP500BL
Rated Voltage: 220 – 240 V~, 50 Hz / 60 Hz
Rated Power: 800 W

This symbol on the product or in the instructions means that your electrical and electronic equipment should be disposed at the end of its life separately from your household waste. There is separate collection systems for recycling in the EU. For more information please contact the local authority or your retailer where you purchased the product.

Imported and Exclusively marketed by:
Power International AS,
PO Box 523, N-1471 Lørenskog, Norway

Power Norge:
https://www.power.no/kundeservice/
T: 21 00 40 00

Expert Danmark:
https://www.expert.dk/kundeservice/
T: 70 70 17 07

Power Danmark:
https://www.power.dk/kundeservice/
T: 70 33 80 80

Punkt 1 Danmark:
https://www.punkt1.dk/kundeservice/
T: 70 70 17 07

Expert Finland:
https://www.expert.fi/tuki/asiakaspalvelu/
T: 020 7100 670

Power Finland:
https://www.power.fi/tuki/asiakaspalvelu/
T: 0305 0305

Power Sverige:
https://www.power.se/kundservice/
T: 08 517 66 000

VIKTIGE INSTRUKSJONER

Ved bruk av elektriske apparater må alltid grunnleggende forholdsregler for sikkerhet følges:

1. Les alle instruksjonene nøye før bruk, og ta vare på dem for fremtidig referanse.
2. Dette apparatet er beregnet for bruk I husholdninger og lignende bruksområder som:
   – personalrom i butikker, på kontorer og andre arbeidsplasser;
   – gårdsbruk;
   – av gjester i hoteller, moteller og andre bosteder;
   – enkle overnattingssteder.
3. Dette apparatet skal ikke brukes av personer (inklusive barn) med reduserte fysiske evner, sanseevner eller mentale evner, eller som mangler erfaring og kunnskap, med mindre de er under oppsyn eller har fått instruksjoner som gjelder bruk av apparatet av en person som er ansvarlig for deres sikkerhet. (IEC 60335-1)
4. Barn må være under tilsyn for å sikre at de ikke leker med apparatet. (IEC 60335-1)
5. Dette apparatet kan brukes av barn over 8 år og personer med reduserte fysiske-, sensoriske- eller mentale evner eller mangel på erfaring og kunnskap hvis de er under tilsyn eller har mottatt anvisning om

bruk av apparatet på en sikker måte og forstår farene dette innebærer. Barn må ikke leke med apparatet. Rengjøring og brukervedlikehold må ikke utføres av barn uten tilsyn. (EN 60335-1)

6. Hvis strømledningen er skadet, må den før videre bruk skiftes av produsenten, produsentens servicerepresentant eller en tilsvarende kvalifisert person for å unngå fare.
7. Slå av apparatet og koble det fra stikkontakten hvis det blir stående uten tilsyn, samt før du monterer, demonterer eller rengjør.
8. Apparatet skal ikke brukes av barn. Hold apparatet og strømkabelen utilgjengelige for barn.
9. Vis omhu ved håndtering av de skarpe skjærebladene, tømming av bollen og under rengjøring.
10. Ikke bruk apparatet hvis den roterende silen eller beskyttelsesdekselet er skadet eller har synlige sprekker.
11. Dette apparatet må brukes med skyvematingsbordet og stykkeholderen på plass, med mindre dette ikke er mulig på grunn av maten eller formen på maten.
12. Vær forsiktig når varm væske helles I kjøkkenmaskinen, da den kan bli kastet ut av apparatet på grunn av plutselig damp.

13. Dette apparatet har en sikkerhetsbryter som forhindrer at den slås på med mindre tilbehøret er ordentlig montert.
14. For å verne mot faren for elektrisk støt, brann og personskade må verken strømledningen, støpselet eller motorbasen dyppes i vann eller annen væske.
15. Ikke senk motorbasen i vann, og skyll den heller ikke under vann i springen.
16. Ikke skyv inn mat med fingrene eller andre gjenstander (som kniver). Bruk alltid den vedlagte stapperen til å skyve inn mat.
17. Vær ekstremt forsiktig når du håndterer blader og tilbehør, spesielt når du tar dem på og av, og rengjør etter bruk. Bladene er skarpe.
18. Ikke la strømkabelen henge over kanten av et bord eller en benk eller berøre en varm overflate.
19. Ikke sett enheten nær gassuttak, kokeplate eller I en oppvarmet stekeovn.
20. Vent til alle delene har stoppet før du trekker ut strømledningen og tar av maskinbollen.
21. Sørg for at kapasitetene som er vist I delen Spesifikasjoner ikke overskrides.
22. Apparatene er ikke beregnet på drift ved hjelp av et eksternt tidsur eller et separat fjernkontrollsystem.

PRODUKTOVERSIKT

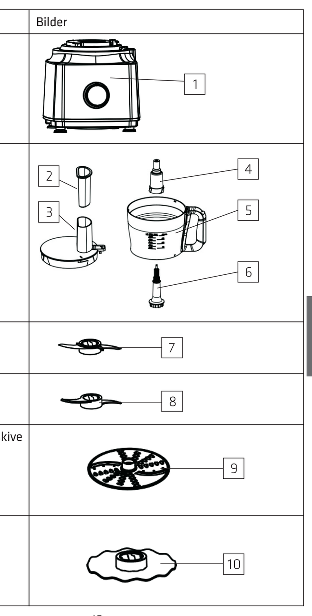

Delenavn	Bilder
1.Motorbase	1
2.Matstapper 3.Bollelokk 4.Akseldeksel 5.Bolle 6.Drivaksel	2, 3, 4, 5, 6
7.Hakkebladenhet	7
8.Elteblad i plast	8
9.Strimle- og snitteskive	9
10.Rister	10

DRIFT

Hakke (1, 2, 3, 4, 5, 6, 7):
1. Benfritt storfe- eller svinekjøtt som er kuttet i deler på ca. 20 x 20 x 60 mm, totalvekt ikke over 300 g.
2. Kjør med høyeste hastighetsinnstilling i 1 min.

Elte (1, 2, 3, 4, 5, 6, 8):
1. 200 g mel + 120 g vann.
2. Kjøre i 1 min med hastighet 1.

Strimle/snitte (1, 2, 3, 5, 6, 9):
1. Velg bladet du trenger.
2. Gjør klar 500 g gulrøtter eller agurker, og skjær i en størrelse som går gjennom matehullet.
3. Kjør produktet i hastighet 1, sett gulrøttene eller agurkene inn I matehullet, og trykk gulrøttene eller agurkene med matstapperen. Kjør til gulrøttene eller agurkene er kuttet (ca. 30 sekunder). La apparatet kjøle seg ned før du bruker det igjen.

Rister (1, 2, 3, 4, 5, 6, 10):
1. Legg 2–3 eggehviter i bollen.
2. Kjør i 2 minutter med hastighet 1.

Advarsel: Maksimal brukstid skal ikke overstige 3 minutter for hver operasjon, så må den hvile i 3–5 minutter før den brukes igjen.

FEILSØKING

Problem	Problem	Løsning
1	Produktet fungerer ikke	- Sørg for at det er riktig satt sammen - Kontroller at støpselet er koblet til strømkilden.
2	Produktet stoppet plutselig	- Bollen eller lokket kan ha løsnet under kraftig bearbeiding. Sett bollen eller lokket på plass igjen.
3	Produktet gir en lukt under drift	- Produktet kan ha kjørt for lenge. Slutt å bruke produktet og la det avkjøles.
Merk: Hvis ingenting av de ovennevnte løser problemet, må du slutte å bruke produktet og sende det til serviceagenten.		

RENGJØRING OG VEDLIKEHOLD

	✗	✗	✓
	✓	✓	✓
	✓	✓	✗
	✓	✓	✓
	✓	✓	✗
	✓	✓	✓

1. Betyr at det kan rengjøres med vann.
2. Betyr at det kan rengjøres i oppvaskmaskin.
3. Betyr at det kun kan rengjøres med en tørr klut.
4. Hvis produktet kjører med unormal støy eller rister alvorlig. Slutt å bruke produktet, og send det til serviceagenten for undersøkelse. Aldri reparer produktet på egen hånd.

OPPBEVARING
1. Når du har brukt produktet, pakker du inn igjen og oppbevarer på et tørt sted utenom sollys.
2. Sørg for at barn ikke når produktet.
3. Hold produktet tørt før du pakker det ned igjen.

SPESIFIKASJONER:
Modell: POFP500BL
Merkespenning: 220–240 V ~, 50 Hz / 60 Hz
Merkeeffekt: 800W

Dette symbolet på produktet eller i anvisningene betyr at det elektriske og elektroniske utstyret må leveres atskilt fra husholdningsavfall når det ikke lenger skal brukes. Det finnes egne innsamlingssystemer for resirkulering i EU. Du får nærmere informasjon ved å kontakte lokale myndigheter eller forhandleren du kjøpte produktet hos.

Importert og utelukkende markedsført av:
Power International AS,
Postboks Box 523, N-1471 Lørenskog, Norge

Power Norge:
https://www.power.no/kundeservice/
T: 21 00 40 00

Expert Danmark:
https://www.expert.dk/kundeservice/
T: 70 70 17 07

Power Danmark:
https://www.power.dk/kundeservice/
T: 70 33 80 80

Punkt 1 Danmark:
https://www.punkt1.dk/kundeservice/
T: 70 70 17 07

Expert Finland:
https://www.expert.fi/tuki/asiakaspalvelu/
T: 020 7100 670

Power Finland:
https://www.power.fi/tuki/asiakaspalvelu/
T: 0305 0305

Power Sverige:
https://www.power.se/kundservice/
T: 08 517 66 000

TÄRKEITÄ TURVALLISUUSOHJEITA

Sähkölaitteita käytettäessä tulee aina noudattaa perusvarotoimenpiteitä:

1. Lue huolellisesti kaikki ohjeet ennen käyttöä ja säilytä ne tulevaa käyttöä varten.
2. Tämä laite on tarkoitettu käytettäväksi kotitaloudessa ja samanlaisissa sovelluksissa kuten:
   – Henkilöstön keittiöalueet kaupoissa, toimistoissa ja muissa työympäristöissä;
   – maalaistaloissa;
   – asiakkailla hotelleissa, motelleissa ja muissa asumistyyppisissä ympäristöissä;
   – bed and breakfast -tyyppisissä ympäristöissä.
3. Tätä laitetta ei ole tarkoitettu käytettäväksi henkilöille (mukaan lukien lapset), joilla on alentuneet fyysiset, aistilliset tai henkiset kyvyt, tai puutetta kokemuksesta ja tiedosta, ellei heille ole annettu valvontaa tai ohjeita koskien laitteen käyttöä sellaisen henkilön toimesta, joka on vastuussa heidän turvallisuudestaan. (IEC 60335-1)
4. Lapsia on valvottava, jotta varmistetaan, etteivät he leiki laitteella. (IEC 60335-1)
5. Tätä laitetta saavat käyttää yli 8-vuotiaat lapset ja sellaiset henkilöt, joiden fyysiset tai henkiset kyvyt tai aistit ovat rajoittuneet tai joilla ei ole tarvittavaa kokemusta ja tietoa, jos heidän turvallisuudestaan vastuussa oleva henkilö valvoo tai opastaa heitä

laitteen turvalliseen käyttöön ja selittää siihen kuuluvat vaarat. Lapset eivät saa leikkiä laitteella. Lapset eivät saa suorittaa puhdistustoimia tai käyttäjän kunnossapitotöitä ilman valvontaa. (EN 60335-1)

6. Vaarojen välttämiseksi vahingoittuneen virtajohdon saa vaihtaa uuteen ennen käytön jatkamista vain valmistaja, valmistajan valtuuttama huoltoedustaja tai muu vastaavalla tavalla pätevä henkilö.
7. Kytke laite pois päältä ja irrota se pistorasiasta aina, kun laitetta ei valvota, ja aina ennen kokoamista, purkamista tai puhdistamista.
8. Lapset eivät saa käyttää tätä laitetta. Pidä laite ja sen virtajohto lasten saavuttamattomissa.
9. On oltava huolellinen teräviä leikkuuteriä käsiteltäessä, kulhoa tyhjennettäessä ja puhdistuksen aikana.
10. Älä käytä laitetta, jos pyörivä siivilä tai suojakansi on vahingoittunut tai jos niissä on halkeamia.
11. Tätä laitetta on käytettävä liukuvalla syöttöpöydällä ja kappaleen pidike paikallaan jollei tämä ole mahdollista ruoan koon tai muodon vuoksi.
12. Ole huolellinen kaatessasi kuumaa nestettä laitteeseen, koska sitä voi roiskua äkkinäisestä höyrystymisestä johtuen.
13. Tämä laite sisältää suojakytkimen, joka estää käytön, jollei lisävarusteita ole asennettu oikein.

14. Sähköiskulta, tulipalolta tai henkilövammalta suojautumiseksi, älä upota virtajohtoa, pistoketta tai moottorialustaa veteen tai muihin nesteisiin.
15. Älä upota moottorialustaa veteen äläkä huuhtele sitä juoksevan veden alla.
16. Älä työnnä ruokaa sormin tai muilla välineillä (kuten veitset), käytä ruoan syöttämiseen aina toimitukseen kuuluvaa työnnintä.
17. Ole erityisen varovainen, kun käsittelet teriä ja lisäosia, erityisesti kootessasi ja purkaessasi laitetta ja puhdistaessasi sitä käytön jälkeen. Terät ovat hyvin teräviä.
18. Älä anna virtajohdon riippua pöydän reunan yli tai anna sen koskettaa kuumia pintoja.
19. Älä sijoita laitetta lähelle kuumaa kaasu- tai sähkölämmitintä tai kuumaa liettä.
20. Odota, kunnes kaikkien osien pyöriminen on loppunut ennen kuin irrotat virtajohdon pistorasiasta ja otat pois käsittelykulhon.
21. Varmista, ettei Tekniset tiedot-osassa esitettyjä kapasiteetteja ylitetä.
22. Laitteita ei ole tarkoitettu käytettäväksi ulkoisen ajastimen tai erillisen kauko-ohjausjärjestelmän avulla.

TUOTTEEN YLEISKATSAUS

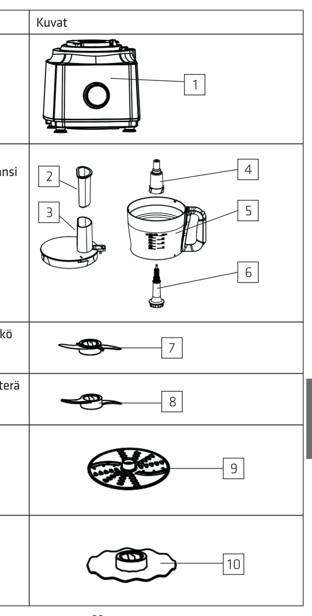

Osan nimi	Kuvat
1.Moottorin alusta	1
2.Ruoan työnnin 3.Käsittelykulhon kansi 4.Akselin kansi 5.Käsittelykulho 6.Käyttöakseli	2, 3, 4, 5, 6
7.Hakkurin teräyksikkö	7
8.Muovinen vaivausterä	8
9.Raastin- ja viipalointilevy	9
10.Sekoitin	10

KÄYTTÖ

Hakkuri (1, 2, 3, 4, 5, 6, 7):
1. Luuton pihvi tai kyljys, joka on leikattu noin 20 x 20 x 60 mm:n kappaleiksi, kokonaispaino ei saa olla yli 300 g.
2. Käytä korkeimmalla nopeusasetuksella 1 min.

Vaivaus (1, 2, 3, 4, 5, 6, 8):
1. 200 g jauhoa + 120 g vettä.
2. Käyttö 1 min nopeudella 1

Raastin-/viipalointilevy (1, 2, 3, 5, 6, 9):
1. Valitse tarvitsemasi terä.
2. Valmistele 500 g porkkanoita tai kurkkua ja leikkaa ne kappaleiksi, jotka mahtuvat syöttöaukosta.
3. Käyttäen tuotetta nopeudella 1 syötä porkkanan- tai kurkunpaloja syöttöaukkoon, paina palasia syöttötyöntimellä. Käytä, kunnes porkkanan- tai kurkunpalat on viipaloitu (noin 30 sekuntia). Anna laitteen jäähtyä ennen seuraavaa käyttöä.

Sekoitin (1, 2, 3, 4, 5, 6, 10):
1. Aseta 2–3 munanvalkuaista käsittelykulhoon.
2. Käytä 2 minuuttia nopeudella 1

Varoitus: Enimmäiskäyttöaika ei saa ylittää 3 minuuttia yhdellä käyttökerralla. Pidä 3–5 minuutin tauko ennen seuraavaa käyttöä.

VIANETSINTÄ

Ongelma	Ongelma	Ratkaisu
1	Tuote ei toimi	- Varmista, että se on koottu oikein. - Varmista, että tuote on liitetty pistorasiaan.
2	Tuota lakkasi yllättäen toimimasta	- Kulho tai kansi on löystynyt intensiivisessä käytössä, asenna kulho tai kansi takaisin paikalleen.
3	Tuotteesta tulee hajua käytön aikana	- Tuote on saattanut käydä liian pitkään. Pysäytä tuote ja anna sen jäähtyä.
Huomautus: Jos mikään näistä ei ratkaissut ongelmaa, lopeta tuotteen käyttö ja toimita se huoltoedustajalle.		

PUHDISTUS JA YLLÄPITO

	✗	✗	✓
	✓	✓	✓
	✓	✓	✗
	✓	✓	✓
	✓	✓	✗
	✓	✓	✓

1. Tarkoittaa, että sen voi puhdistaa vedellä.
2. Tarkoittaa, että sen voi puhdistaa astianpesukoneessa.
3. Tarkoittaa, että sen voi puhdistaa vain liinalla.
4. Jos tuotteesta kuuluu käytettäessä poikkeavaa ääntä tai se tärisee paljon. Lopeta tuotteen käyttö ja toimita se huoltoedustajalla tarkistusta varten. Älä koskaan korjaa tuotetta itse.

SÄILYTTÄMINEN
1. Kun lopetat tuotteen käytön, pakkaa se ja säilytä kuivassa paikassa, jossa se altistu auringolle.
2. Säilytä tuotetta lasten ulottumattomissa.
3. Pidä laite kuivana ennen pakkaamista.

TEKNISET TIEDOT:
Malli: POFP500BL
Nimellisjännite: 220–240 V ~, 50 Hz / 60 Hz
Nimellisvirta: 800 W

Tämä tuotteeseen tai ohjeisiin merkitty symboli tarkoittaa, että sähkölaitteet ja elektroniikka on hävitettävä käyttöikänsä päätyessä erillään kotitalousjätteestä. EU:ssa on kierrätystä varten erilliset keruujärjestelmät. Jos haluat lisätietoja, ota yhteys paikallisiin viranomaisiin tai tuotteen myyneeseen liikkeeseen.

Maahantuonti ja markkinointi yksinoikeudella:
Power International AS,
PO Box 523, N-1471 Lørenskog, Norway

Power Norjassa:
https://www.power.no/kundeservice/
P: 21 00 40 00

Expert Tanskassa:
https://www.expert.dk/kundeservice/
P: 70 70 17 07

Power Tanskassa:
https://www.power.dk/kundeservice/
P: 70 33 80 80

Punkt 1 Tanskassa:
https://www.punkt1.dk/kundeservice/
P: 70 70 17 07

Expert Suomessa:
https://www.expert.fi/tuki/asiakaspalvelu/
P: 020 7100 670

Power Suomessa:
https://www.power.fi/tuki/asiakaspalvelu/
P: 0305 0305

Power Sverige:
https://www.power.se/kundservice/
P: 08 517 66 000

VIGTIGE INSTRUKTIONER

Når du bruger elektriske apparater, skal du altid overholde visse grundlæggende sikkerhedsregler:

1. Læs disse instruktioner inden brug, og behold dem til senere brug.
2. Apparatet er beregnet til brug i hjemmet og lignende steder, som f.eks.:
   – personalekøkkener i butikker, kontorer og andre arbejdspladser;
   – på gårde;
   – af gæster på hoteller, moteller og andre boligmiljøer;
   – bed & breakfast-miljøer.
3. Apparatet er ikke beregnet til anvendelse af personer (herunder børn) med nedsatte fysiske, sansemæssige eller mentale evner. Det må heller ikke bruges af personer med manglende erfaring eller viden, medmindre de er under opsyn af eller er blevet vejledt I brugen af apparatet af en person med ansvar for deres sikkerhed. (IEC 60335-1)
4. Børn skal være under opsyn, så de ikke leger med apparatet. (IEC 60335-1)
5. Dette apparat må ikke bruges af børn under 8 år eller af personer med nedsatte fysiske, følelsesmæssige eller mentale evner eller med mangel på erfaring eller viden, hvis de ikke er under opsyn eller er blevet instrueret i, hvordan dette apparat bruges sikkert, og forstår risikoen ved at bruge det. Børn må ikke lege

med dette apparat. Rengøring og vedligeholdelse må ikke udføres af børn uden opsyn. (EN 60335-1)

6. Hvis ledningen beskadiges, skal den udskiftes af enten producenten, serviceteknikeren eller af en tilsvarende kvalificeret person, før apparatet kan bruges igen.
7. Sluk apparatet og træk stikket ud af stikkontakten, hvis det efterlades uden opsyn, og inden delene tages af og sættes på og under rengøring.
8. Dette apparat må ikke bruges af børn. Hold apparatet og netledningen utilgængelige for børn.
9. Pas på, når du håndterer de skarpe knive, tømmer skålen og under rengøring.
10. Anvend ikke apparatet, hvis den roterende sigte eller beskyttelsesdækslet er beskadiget eller har synlige revner.
11. Dette apparat skal bruges med det glidende indføringsbord og holderen, medmindre det ikke er muligt på grund af fødevarens størrelse eller form.
12. Vær forsigtig, hvis du hælder varm væske hældes I køkkenmaskinen, da det kan sprøjte ud af apparatet på grund af pludselig opstået damp.
13. Dette apparat har en sikkerhedsafbryder, der gør at apparatet ikke kan starte, medmindre tilbehøret er sat ordentligt på.
14. For at undgå risikoen for elektriske stød, brand og personskader, må hverken ledningen, stikket eller

motorenheden kommes i vand eller anden væske.

15. Motorenheden må ikke nedsænkes i vand eller skylles under vand fra hanen.
16. Fødevarerne må ikke trykkes ned med fingrene eller andre genstande (såsom knive). Fødevarerne skal altid trykkes ned med den medfølgende nedstopper.
17. Vær meget forsigtig, når du håndterer knive og indsatser, især når det sættes på og tages af, og når de rengøres efter brug. Knivene er meget skarpe.
18. Undgå at ledningen hænger ud over bordkanten eller berører varme overflader.
19. Apparatet må ikke stilles i nærheden af gasrør, el-brændere eller i en opvarmet ovn.
20. Vent indtil alle delene holder op med at køre, før du trækker stikket ud og tager skålen ud.
21. Sørg for, at kapaciteterne i afsnittet Specifikationer ikke overskrides.
22. Apparatet er ikke beregnet til brug med et eksternt ur eller et separat fjernbetjeningssystem.

PRODUKTOVERSIGT

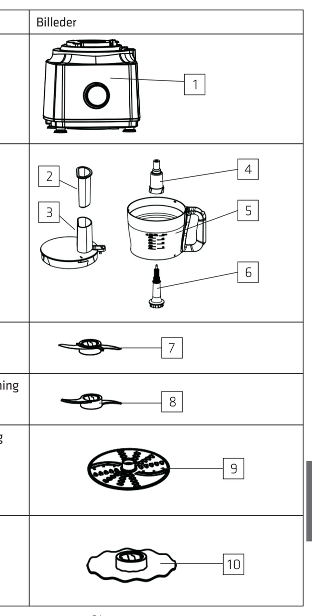

Delnavn	Billeder
1.Motorenhed	1
2.Skubber 3.Låg til skål 4.Hætte til aksel 5.Skål 6.Motorakse	2, 3, 4, 5, 6
7.Hakkeklingeenhed	7
8.Plastikkniv til æltning	8
9.Klinge til rivning og skæring i skiver	9
10.Ryster	10

BRUG

Hakning (1, 2, 3, 4, 5, 6, 7):
1. Udbenet oksekød eller svinekød, der er skåret i stykker på ca. 20 mm x 20 mm x 60 mm med en samlet vægt på højst 300 g.
2. Kør maskinen på den højeste hastighedsindstilling i 1 min.

Æltning (1, 2, 3, 4, 5, 6, 8):
1. 200 g mel + 120 g vand.
2. Kør maskinen i 1 min. på hastighed 1.

Rivning/skæring i skiver (1, 2, 3, 5, 6, 9):
1. Vælg den ønskede klinge.
2. Forbered 500 g gulerødder eller agurker, og skær dem i en størrelse, så de kan puttes i indføringshullet.
3. Kør produktet på hastighed 1, og put derefter gulerødderne eller agurkerne I indføringshullet. Tryk gulerødderne eller agurkerne ned med skubberen. Kør produktet indtil gulerødderne eller agurkerne er skåret (ca. 30 sekunder). Lad apparatet køle af, før det bruges igen.

Ryster (1, 2, 3, 4, 5, 6, 10):
1. Put 2-3 æggehvider i skålen.
2. Kør maskinen i 2 minutter på hastighed 1.

Advarsel: Maskinen må højst køre i 3 minutter hver gang, hvorefter den skal have en pause på 3-5 minutter, før den bruges igen.

FEJLFINDING

Problem	Problem	Løsning
1	Produktet virker ikke	- Sørg for, at det er samlet rigtig. - Sørg for, at stikket er ordentligt forbundet til stikkontakten.
2	Produktet er pludselig hold op med at køre	- Skålen eller låget har muligvis løsnet sig under kraftig behandling. Sæt skålen eller låget på igen.
3	Produktet lugter under drift	- Produktet har muligvis været brugt for længe. Hold op med at bruge produktet og lad det køle af.
Bemærk: Hvis ingen af ovenstående forslag løser problemet, skal du holde op med at bruge produktet og sende det tilbage til serviceagenten.		

RENGØRING OG VEDLIGEHOLDELSE

	✗	✗	✓
	✓	✓	✓
	✓	✓	✗
	✓	✓	✓
	✓	✓	✗
	✓	✓	✓

1. Betyder at det kan rengøres med vand.
2. Betyder, at det kan rengøres i en opvaskemaskine.
3. Betyder, at det kun kan rengøres med en tør klud.
4. Hvis produktet støjer eller ryster meget under brug. Hold op med at bruge dette produkt, og send tilbage til serviceagenten for, at få det kontrolleret. Du må aldrig selv forsøge at reparere produktet.

OPBEVARING
1. Når du er færdig med at bruge produktet, skal de pakkes ned og opbevares på et tørt sted, hvor det ikke udsættes for sollys.
2. Sørg for, at børn ikke kan nå produktet.
3. Sørg for, at produktet er tørt inden det pakkes ned.

SPECIFIKATIONER:
Model: POFP500BL
Nominel spænding: 220 – 240 V~, 50 Hz / 60 Hz
Nominel effekt: 800 W

Dette symbol på produktet eller i vejledningen betyder, at det udtjente elektriske eller elektroniske udstyr ikke må bortskaffes sammen med husholdningsaffald. I EU-lande findes der separate genbrugsordninger. Kontakt de lokale myndigheder eller forhandleren for yderligere oplysninger.

Importeret og markedsføres udelukkende af:
Power International AS,
PO Box 523, N-1471 Lørenskog, Norway

Power Norge:
https://www.power.no/kundeservice/
T: 21 00 40 00

Expert Danmark:
https://www.expert.dk/kundeservice/
T: 70 70 17 07

Power Danmark:
https://www.power.dk/kundeservice/
T: 70 33 80 80

Punkt 1 Danmark:
https://www.punkt1.dk/kundeservice/
T: 70 70 17 07

Expert Finland:
https://www.expert.fi/tuki/asiakaspalvelu/
T: 020 7100 670

Power Finland:
https://www.power.fi/tuki/asiakaspalvelu/
T: 0305 0305

Power Sverige:
https://www.power.se/kundservice/
T: 08 517 66 000

VIKTIGA INSTRUKTIONER

Vid användning av elektriska apparater måste grundläggande säkerhetsåtgärder alltid följas:

1. Läs dessa instruktioner noga före användning och spara dem för framtida bruk.
2. Denna maskin är avsedd för hushållsbruk och liknande användningsområden som:
   – personalkök i butiker, på kontor och andra arbetsplatser
   – bondgårdar
   – av kunder på hotell, motell och andra typer av boendemiljöer,
   – miljöer för uthyrning av rum inklusive frukost.
3. Denna apparat är inte avsedd att användas av personer (inklusive barn) med nedsatt fysisk eller mental förmåga eller brist på erfarenhet och kunskap såvida de inte har överinseende eller fått instruktioner om användning av apparaten, av en person som ansvarar för deras säkerhet . (IEC 60335-1)
4. Barn måste hållas under uppsikt så att de inte leker med apparaten. (IEC 60335-1)
5. Denna apparat får användas av barn från 8 år och uppåt och personer med nedsatt fysisk, sensorisk eller mental förmåga eller av personer som saknar erfarenhet och kunskap om det sker under uppsyn eller om de får anvisningar om hur man använder apparaten på ett säkert sätt och är medveten om

riskerna. Barn får inte leka med apparaten. Rengöring och underhåll bör inte utföras av barn utan tillsyn. (EN 60335-1)

6. Om nätkabeln är skadad måste den bytas ut före fortsatt användning av tillverkaren, dennes serviceombud eller liknande kvalificerade personer för att undvika fara.
7. Stäng av och koppla bort apparaten från elnätet om den lämnas obevakad och innan den monteras, demonteras eller rengörs.
8. Maskinen får inte användas av barn. Håll maskinen och nätsladden utom räckhåll för barn.
9. Försiktighet ska iakttas vid hantering av vassa skärblad, tömning av skål och under rengöring.
10. Använd inte apparaten om den roterande silen eller skyddslocket är skadade eller har synliga sprickor.
11. Den här apparaten måste användas med skjutbara matarbrickan och bithållaren på plats om inte detta är omöjligt på grund av matens storlek eller form.
12. Var försiktig om varm vätska hälls I matberedaren eftersom den kan skvätta upp ur beredaren på grund av plötslig ångbildning.
13. Denna apparat har en säkerhetsbrytare som hindrar användning om inte alla tillbehör är säkert monterade.
14. För att skydda mot risken för elstötar, brand eller personskador får du inte sänka ned nätkabeln, kontakten eller motorbasen i vatten eller någon form

av vätska.

15. Doppa inte motorblocket i vatten eller skölj det under rinnande kranvatten.
16. Tryck inte på maten med fingrar eller andra föremål (som knivar), använd alltid den medföljande påmataren för att mata ner maten.
17. Var väldigt försiktig när du hanterar skärblad och insatser, speciellt vid montering och demontering samt rengöring efter användning. Knivarna är mycket vassa.
18. Låt inte elkabeln hänga över kanten på ett bord eller bänkskiva eller vidröra en het yta.
19. Placera inte apparaten i närheten av ett gasutlopp, elektrisk brännare eller varm ugn.
20. Vänta tills alla delar har stannat innan du drar ut kontakten och tar av skålen.
21. Se till att den kapacitet som visas I avsnittet Specifikationer inte överskrids.
22. Apparaterna är inte avsedda att drivas med hjälp av en extern timer eller separat fjärrkontroll.

PRODUKTÖVERSIKT

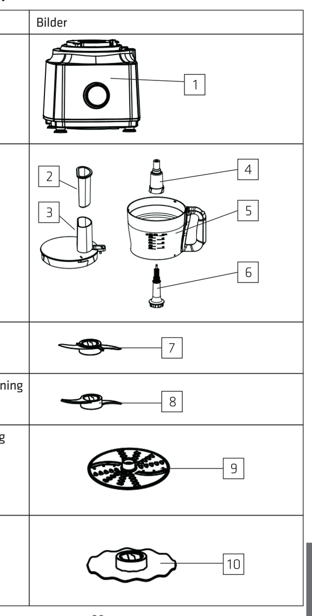

Delarnas namn	Bilder
1.Motorbas	1
2.Matare 3.Lock till skålen 4.Axelskydd 5.Skål 6.Drivaxel	2, 3, 4, 5, 6
7.Skärblad	7
8.Plastblad för knådning	8
9.Skiva för att rivning och skivning	9
10.Visp	10

ANVÄNDNING

Hackare (1, 2, 3, 4, 5, 6, 7):
1. Benfritt nöt- eller griskött som har skurits i bitar som är ungefär 20 mm x 20 mm x 60 mm med en totalvikt på högst 300 g.
2. Kör med högsta hastighetsinställning i 1 minut.

Knådare (1, 2, 3, 4, 5, 6, 8):
1. 200 g mjöl + 120 g vatten.
2. Kör i 1 minut med hastighet 1.

Strimlare/skärskiva (1, 2, 3, 5, 6, 9):
1. Välj det blad som du behöver.
2. Förbered 500 g morötter eller gurka och skär dem så stora att de kan passera genom matningshålet.
3. Kör apparaten med hastighet 1 och lägg sedan i morötterna eller gurkan I matningshålet, tryck på morötterna eller gurkorna med mataren. Kör tills morötterna eller gurkan är färdigskurna (ca 30 sekunder). Låt apparaten svalna före nästa användning.

Visp (1, 2, 3, 4, 5, 6, 10):
1. Lägg 2~3 äggvita i skålen.
2. Kör i 2 minuter med hastighet 1.

Varning: Den maximala användningstiden får inte överstiga 3 minuter och låt vila 3-5 minuter före nästa användning.

FELSÖKA

Problem	Problem	Lösning
1	Apparaten fungerar inte	- Kontrollera att den är korrekt monterad. - Kontrollera att kontakten är ansluten till elnätet.
2	Apparaten stannade plötsligt	- Skålen eller locket kan ha lossnat under den kraftiga bearbetningen, sätt tillbaka skålen eller locket.
3	Produkten ger ifrån sig en lukt under drift	- Produkten kan ha varit i drift för länge, sluta använda produkten och låt den svalna.
Obs: Om inget av ovanstående åtgärder löser problemet ska du sluta använda produkten och skicka tillbaka den till serviceombudet.		

RENGÖRING OCH UNDERHÅLL

	✗	✗	✓
	✓	✓	✓
	✓	✓	✗
	✓	✓	✓
	✓	✓	✗
	✓	✓	✓

1. Betyder att den kan rengöras med vatten.
2. Betyder att den kan rengöras i diskmaskin.
3. Betyder att den endast får rengöras med en torr trasa.
4. Om apparaten har ett onormalt ljud eller skakar allvarligt. Sluta använda apparaten och skicka tillbaka den till serviceombudet för kontroll. Reparera aldrig produkten själv.

FÖRVARING
1. När du har använt produkten ska du packa ner den, förvara den på ett torrt ställe och undvika solexponering.
2. Se till att barn inte kan nå produkten.
3. Se till att apparaten är torr innan den packas ner.

SPECIFIKATION:
Modell: POFP500BL
Märkspänning: 220 – 240 V~, 50 Hz / 60 Hz
Märkeffekt: 800W

Denna symbol på produkten eller i instruktionerna betyder att dina elektriska och elektroniska apparater ska källsorteras när de är förbrukade och att de inte få slängas i hushållssoporna. Det finns särskilda insamlingssystem för återvinning inom EU. För ytterligare information, kontakta din kommun eller din återförsäljare där du köpte produkten.

Importerat och exklusivt marknadsförd av:
Power International AS,
PO Box 523, N-1471 Lørenskog, Norway

Power Norge:
https://www.power.no/kundeservice/
T: 21 00 40 00

Expert Danmark:
https://www.expert.dk/kundeservice/
T: 70 70 17 07

Power Danmark:
https://www.power.dk/kundeservice/
T: 70 33 80 80

Punkt 1 Danmark:
https://www.punkt1.dk/kundeservice/
T: 70 70 17 07

Expert Finland:
https://www.expert.fi/tuki/asiakaspalvelu/
T: 020 7100 670

Power Finland:
https://www.power.fi/tuki/asiakaspalvelu/
T: 0305 0305

Power Sverige:
https://www.power.se/kundservice/
T: 08 517 66 000