point

Robot vacuum cleaner

Gyro Navigation & Self-emptying

DUSTY600+

User Manual

LIFE MADE EASIER

GB

Thank you for purchasing your new POINT Robotic Vacuum Cleaner. These operating instructions will help you use it properly and safely. We recommend that you spend some time reading this instruction manual in order that you fully understand all the operational features it others. Read all the safety instructions carefully before use and keep this instruction manual for future reference.

NO

Takk for at du kjøpte din nye POINT robotstøvsuger.
Denne bruksanvisningen vil hjelpe deg med å bruke den på en trygg og riktig måte. Vi anbefaler at du tar deg tid til å lese denne bruksanvisningen nøye før bruk. Ta vare på den for fremtidig referanse.

FI

Kiitos, kun valitsit uuden POINT-robottipölynimurin.
Nämä käyttöohjeet opastavat sinua käyttämään laitetta oikein ja turvallisesti. Suosittelemme, että vietät hetken tämän käyttöoppaan parissa, jotta ymmärtäisit täysin kaikki laitteen toiminnot. Lue kaikki turvallisuusohjeet huolellisesti ennen laitteen käyttöä ja säilytä käyttöopas myöhempää tarvetta varten.

DK

Tak for købet af din nye robotstøvsuger fra POINT.
Disse vejledninger hjælper dig med at bruge dette apparat rigtigt og sikkert. Vi anbefaler, at du bruger lidt tid på at læse denne brugsvejledning. Læs alle sikkerhedsinstruktionerne omhyggeligt før brug, og behold denne brugsvejledning til senere reference.

SE

Tack för att du har köpt din nya robotdammsugare från POINT.
Dessa anvisningar hjälper dig att använda det på ett korrekt och säkert sätt. Vi rekommenderar att du tar dig tid att läsa igenom denna bruksanvisning noggrant innan du börjar använda det och att du sparar bruksanvisningen för framtida bruk.

Instruction Manual – English .....page 4 - 26

Bruksanvisning – Norsk .....side 27 - 49

Käyttöopas - Suomi .....sivu 50 - 72

Brugervejledning – Dansk .....side 73 - 95

Bruksanvisning – Svenska .....sida 96 - 118

Important Safety Information

Read all instructions before use.
Retain instructions for future reference.
Any operation inconsistent with this instruction manual may result in product damage.

Caution:

Only authorized technicians can disassemble this product. Users are not recommended to disassemble this product by themselves.
- This product can only use the charging equipment and other accessories provided by the manufacturer. Using other charging equipment and accessories may cause damage to the product.
- Do not charge the product using a damaged power cord or power outlet. Do not use the appliance when it cannot work properly due to fall, damage, outdoor use, or water intake.
To avoid harm, the appliance should be repaired by the manufacturer or its after-sales service provider.
- The appliance is an indoor household product, intended only for floor cleaning in rooms. Do not use it outdoors, or in commercial or industrial settings.
- Do not use the appliance in a wet or waterlogged environment (such as a bathroom).
- Use and store robot in room temperature environments only.
- Do not use the appliance in a suspended area without protective fences.
- Do not touch electrical wires, sockets, or power adapters when your hands are wet.
- Do not use the appliance in environments with open flames or fragile objects.
- Hang up any power cables before use to avoid dragging the cables when the robot vacuum cleaner is operating.
- Do not use the appliance on uneven or non-floor surfaces.
- Ensure that the dust box and filter material are installed in place before using the product.
- Address any potential issues with the product's cleaning performance as soon as possible. Before using this product, remove all fragile items from the floor (such as glasses, lamps, etc.) and any surrounding objects (such as wires, paper, curtains) that could interfere with its operation.
- If there is an elevated area, such as stairs, a barrier should be installed at the edge to prevent the product from falling.

Ensure that the protective barrier does not pose a risk of personal injury, such as tripping.
- Before cleaning and maintaining the appliance, turn off the product and unplug from the power outlet.
- If the appliance is not used for a long time, please power off the appliance.
- Do not use the product as a toy. Keep it away from children and individuals with cognitive impairments while it is operating.
- Do not use the product in areas where infants are present. The vacuum cleaner may pose a safety risk to young children.
- Never use the product in environments with open flame or fragile items.
- Never use the product to suck large items such as stones or large waste paper that may jeopardize the performance of the product.
- Keep arms, legs, and pets away from the product while it is operating to avoid injury
- Do not allow the robot to pick up flammable substances such as oil, printer toner and photocopier toner. Do not use the appliance in clean areas with flammable items.
- Do not allow products to suck any burning items, such as cigarettes, matches, ashes and other items that may cause fire.
- Do not place items at the suction entrance. Do not use the product when the suction entrance is blocked. Clean up the dust, cotton wool, hair and so on at the suction entrance to ensure proper air circulation.
- Handle the power cord carefully to avoid damage. Do not use the power cord to drag or pull the product or charging equipment, use it as a handle, clamp it in a door, or pull it around corners. Prevent the product from running over the power cord and keep it away from heat sources.
- Never use any damaged charging equipment.
- Incineration of the product is prohibited, even if it is severely damaged, as the battery could cause an explosion.

Battery safety

- Users are not allowed to replace the lithium battery in the machine themselves. If the battery needs to replaced or discarded, please contact the after-sales department for assistance.
- Please remove the battery from the machine before the product is scrapped.
- When the battery is removed, ensure that the product is not powered on.

- Please dispose of the waste batteries in accordance with the local laws and regulations.

Steps to removing the battery:
- Run the robotic vacuum cleaner until the battery is fully depleted.
- Remove the screws from the battery cover.
- Remove the battery cover plate.
- Disconnect the battery connector plug and remove the battery.

PRODUCT COMPONENTS

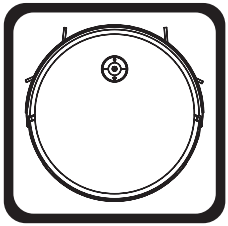

1x Robot Vacuum

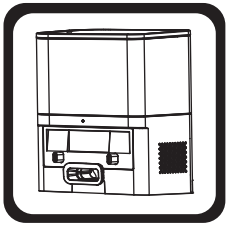

1x Dust collector

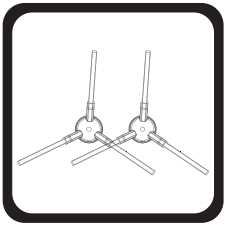

2x Side brushes

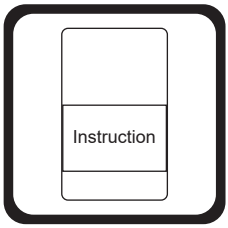

1x Product manual



1x Cleaning brush

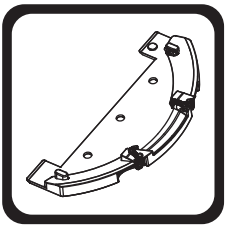

1x Mop bracket assembly

GB

PRODUCT OVERVIEW

FRONT

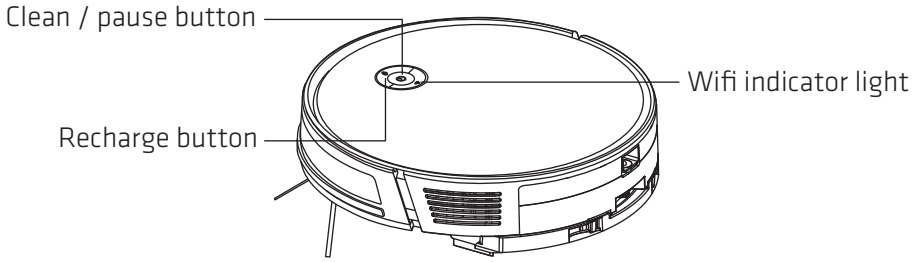

Bottom

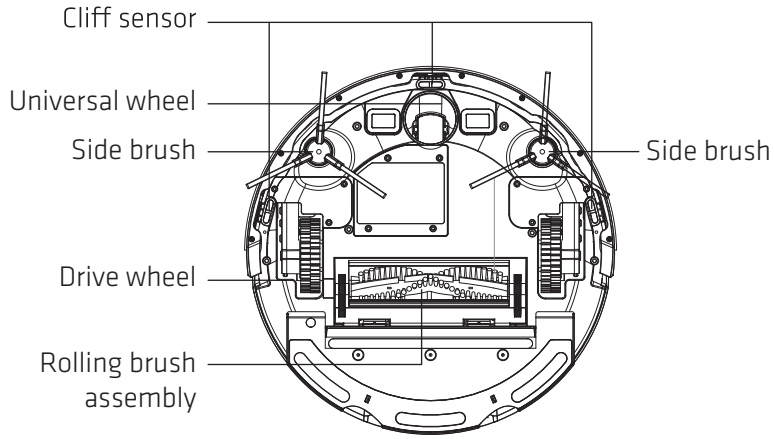

Dustbin

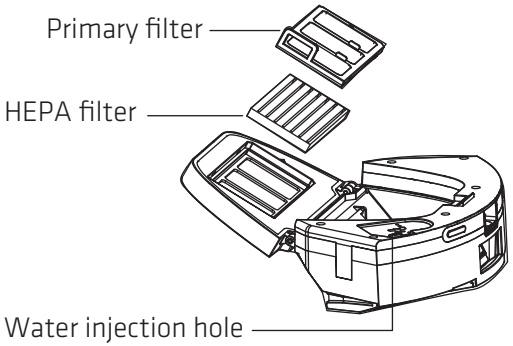

Dust collector

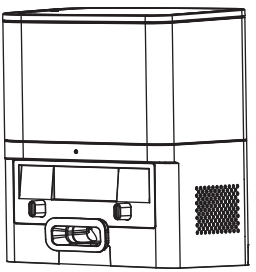

INSTRUCTIONS

Notes

Before using the robot, pick up objects like clothing, loose papers, pull cords for blinds or curtains, power cords, and any fragile objects.
Set up protective barriers at the entrance of stairs, elevators, kitchens, bathrooms, and other rooms to prevent damage to the device
If the appliance operates near double stairways or the edge of steps, place a guard rail to ensure its safety and smooth operation. If your home has carpets with fringed edges, roll the fringes under the carpet in advance
Note: Do not to use the robot to clean up standing water.

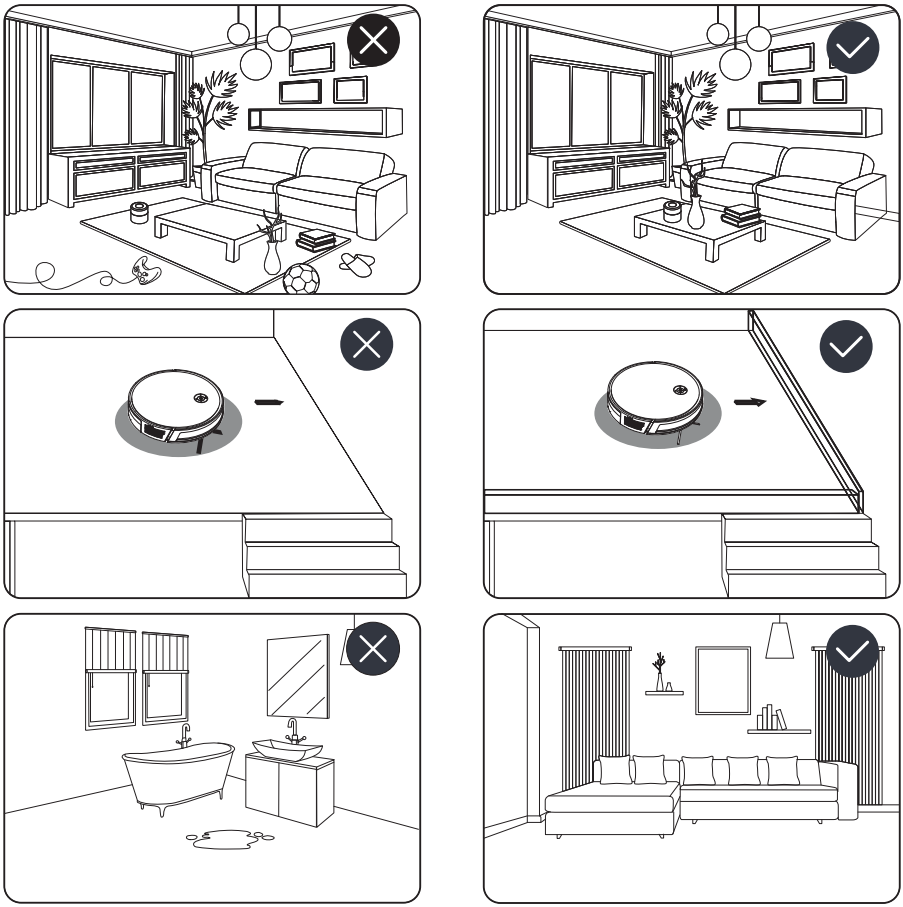

QUICK INSTALL GUIDE

1.Remove the protective foams from the main unit and install the side brush.

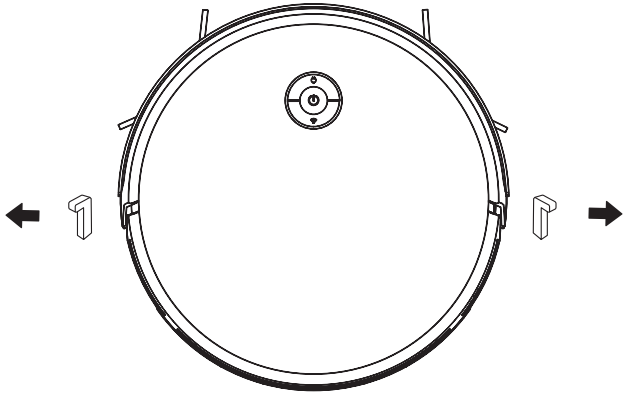

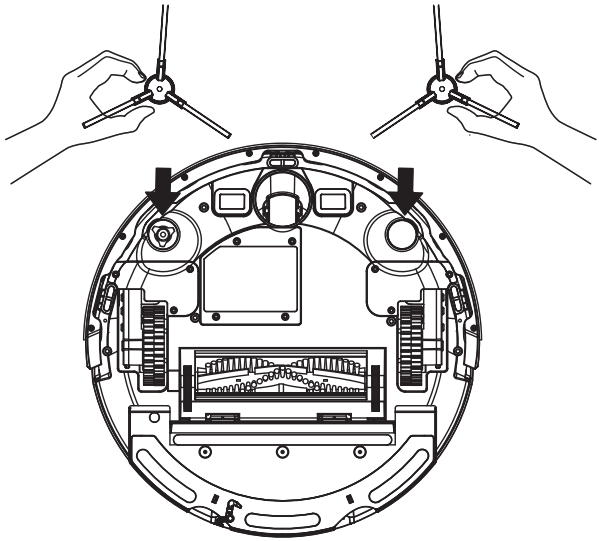

QUICK INSTALL GUIDE

2. Place the dust collector on a flat ground against the wall.
Do not place any objects within 0.5m by side and 1.5m in front of the dust collector.

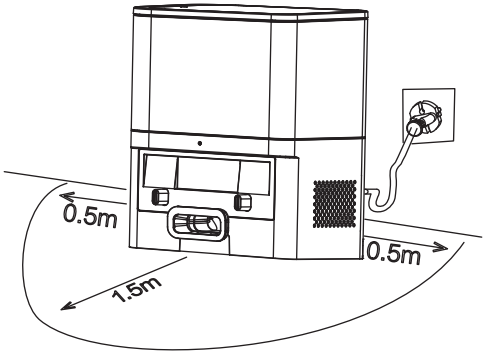

3. Power on and fully charge the device before use.

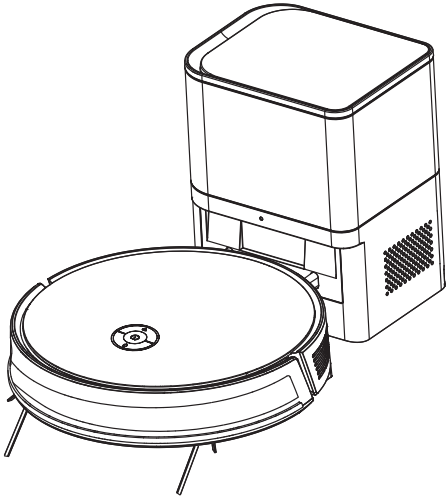

GB

CAUTION:

- The charging station should not be used under direct sunlight or in highly reflective environments, such as nearby mirrors.
- In order to ensure that the robotic vacuum cleaner can be recharged smoothly after cleaning, the dust collector should not be moved once the robotic vacuum cleaner starts cleaning.

INSTRUCTIONS

App Connection

1. Download Smart Life APP from your APP store, register and log in the APP. Make sure that Wi-Fi is 2.4GHz before network connection.

2. Preparation: tap “+” on upper-right corner to add your robot.

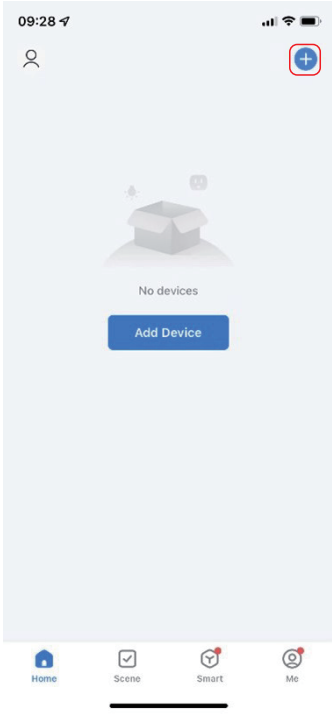

INSTRUCTIONS

3. Support two network connection methods.

Method 1(BT mode, recommend):



1). Choose “Robot Vacuum (BLE)” in Small Home Appliance column

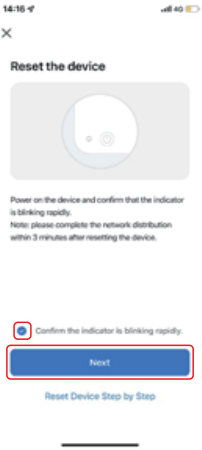

2). Long press Wi-Fi button on robot for 3s’, make sure that Wi-Fi indicator light is blinking. Tick “Confirm the indicator is blinking rapidly” in APP interface and then click “Next”.

3). Ensure your mobile bluetooth is ON, the APP will automatically search the robot nearby, click “Add” after finding it.

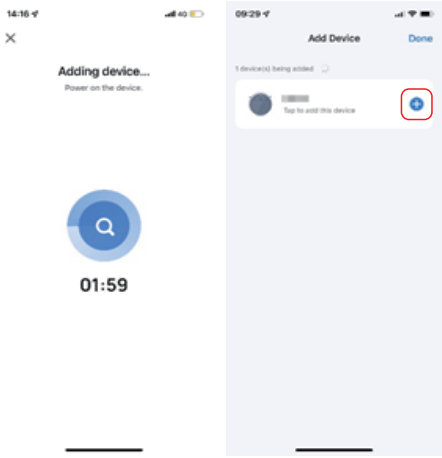

GB

4). Input correct Wi-Fi name and password and then “Next”.



5). Wait the connection and select done.

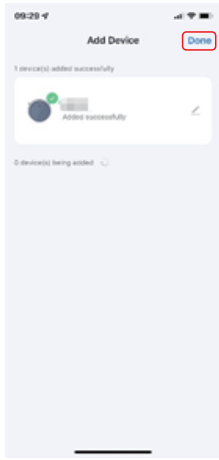

Method 2(AP mode):

1.Choose “Robot Vacuum Cleaner(Wi-Fi)” in Small Home Appliance column.



2). Make sure that Wi-Fi is 2.4GHz and input correct Wi-Fi password.



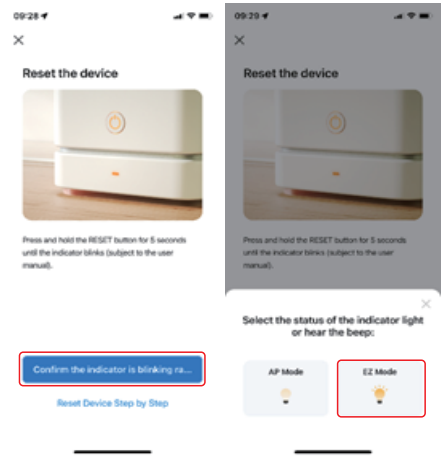

3). Long press Wi-Fi button on robot for 3s', make sure that Wi-Fi indicator light is blinking. Tick "Confirm the indicator is blinking rapidly" in APP interface, click "Next" and choose AP mode in pop-up window.



4). Find the password-less hot-spot that starts with SmartLife-XXXX in your Wi-Fi list and click to connect to it.

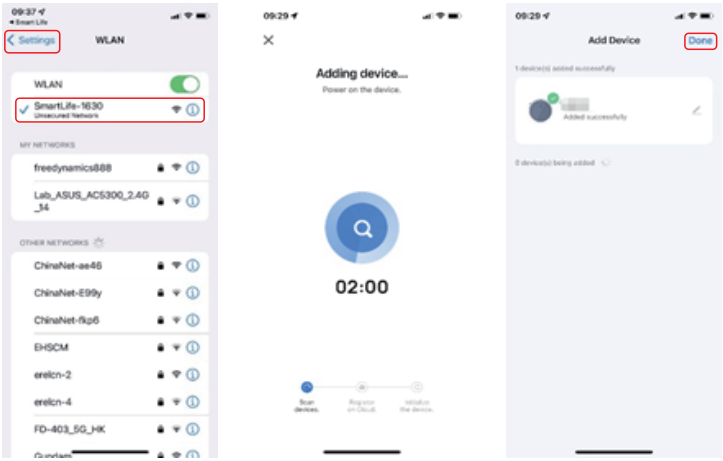

5). After successfully connecting to the hot-spot, return to Smart Life APP, APP will automatically jump to robot connection interface. Wait the connection and robot can be operated after the connection is done.

GB

INSTRUCTION

Turn ON/OFF

- Long press ⏻ key to start, the power indicator is on, the robot enters the standby state.
- Long press ⏻ key to shutdown, When all indicator lights are off, the shutdown is successful

Note: The robotic vacuum cleaner cannot be shut down while charging.

Start cleaning

- Short press the key on the robotic vacuum cleaner to start cleaning. After starting, the device will dynamically plan the cleaning route based on the scanned map. In the selected cleaning area, the device will begin along the wall and then clean in a zig-zag pattern for orderly and efficient coverage.

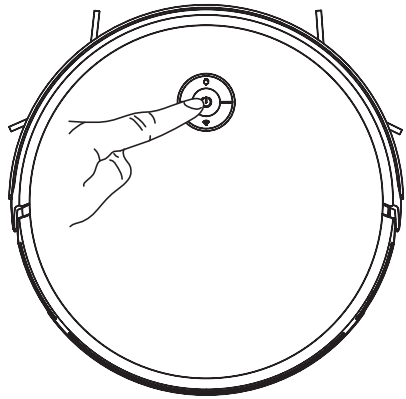

Pause / Continue

When the machine is in operation, press ⏻ key to pause. Press the ⏻ key to continue the cleaning.

Sleep / wake up

After more than 10 minutes without operation, the machine will automatically enter the dormant state. In the dormant state, the power indicator light is off, and press any key to wake up the machine.

Charge

- After the cleaning, the machine will automatically return to the dust collector to charge.
-In standby / pause state, press to start the recharge.

Pay attention to:

- If the power is too low, it will not start cleaning. Please charge before you start cleaning.
- Please tidy up all kinds of wires on the ground before cleaning to avoid electrical power failure or wire damage caused by the machine when cleaning.

INSTRUCTION

Mopping

1. Open the water tank cover, add an appropriate amount of water and fasten the water tank cover.

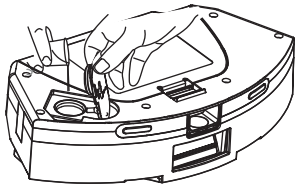

2.Install the mopping cloth to the mopping holder

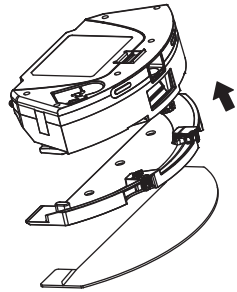

3. Install the 2 in1 dust/water tank to the device.

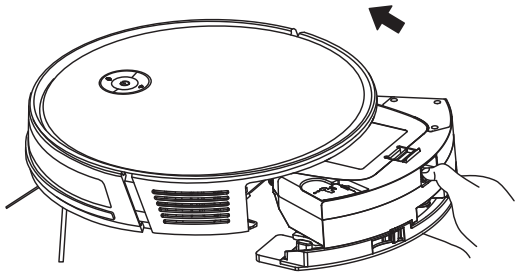

Caution

- Do not mop the carpets.
  Clean the mop after use.
- Replace the mop as needed to ensure the device maintains optimal performance. As the mop is a consumable product, please purchase replacements from the official website.

Maintaining

Frequency of maintenance

To achieve the best cleaning results, clean and maintain the machine regularly according to the table below. Adjust the frequency of cleaning and maintenance based on your actual usage habits.

Part / component	Cleaning frequency	Change frequency
High-Efficiency Filter (HEPA)	Once a week	Every three to six months
Rolling brush	Once a week	Every six to twelve months
Side brush	Once a month	Every three to six months
Contact plates of charging station	Once a month	/
Universal wheel	Once a month	/
Each sensor	Once a month	/
Dust collector	/	Replace a new dust bag when prompt of dust bag full

Maintaining

Clean up the two-in-one dustbin water tank

1. Press the dustbin button to remove the two-in-one water tank

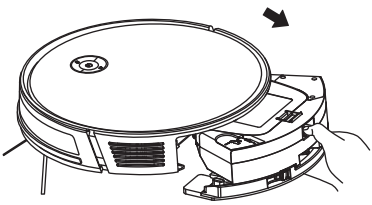

2. Empty the water tank

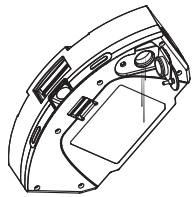

3. Open the dustbin to dump the garbage

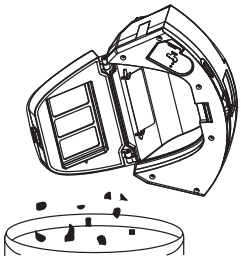

4. Take out the high efficient filter HEPA and the primary filter, tap the high efficient filter HEPA to remove dust

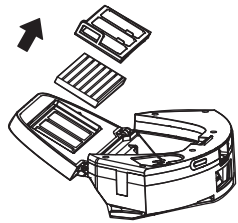

5. Wash the dustbin, primary filter and filter sponge with water

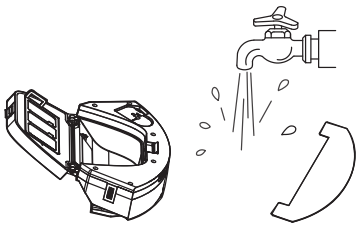

6. Dry the washed components

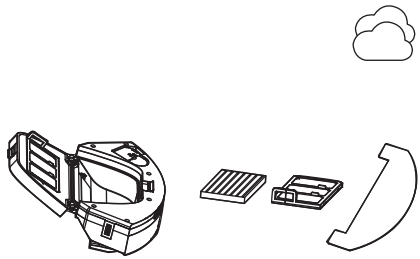

Before installing the filters, make sure that the high efficient filter HEPA and the primary filter are dry.

Maintaining

Clean up the rolling brush

1. Open the roll-brush cover assembly

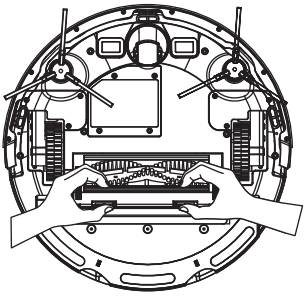

2. Remove the rolling brush

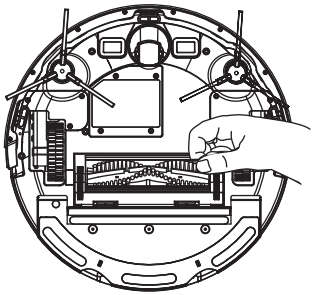

3. Clean up the roll brush with the tool

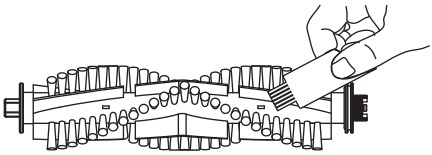

Clean up the side brush

1. Take off the side brushes

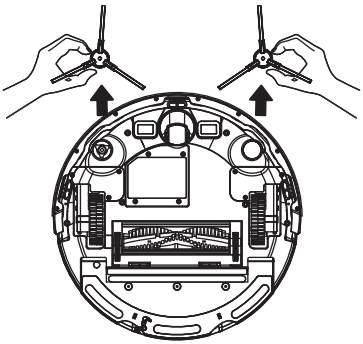

2. Clean up the side brushes with the tool

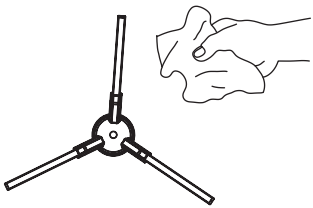

Maintaining

Clean up the sensor

Use a soft dry cloth to wipe the various sensors in the machine

Contact plates of charging station

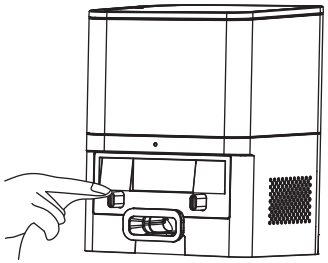

Dust collector maintenance

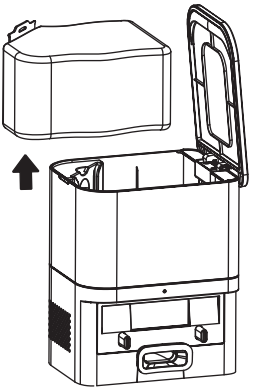

1. Clean up the charging plates
2. Remove the dust bag vertically and replace a new one.

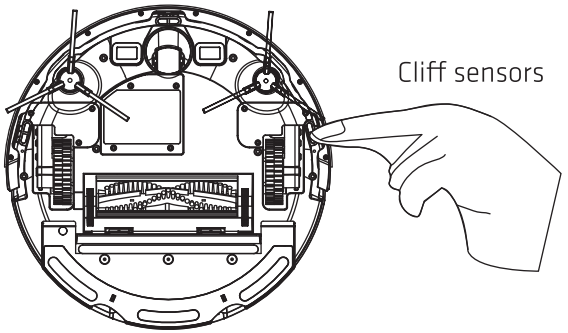

TROUBLESHOOT

Problems	Possible causes and solutions
Can't boot	*If the battery is low, please place the machine on dust collector for fully charging before use. it. If the battery temperature is too low or too high, please use it at 0-40°C.
Unable to charge	*If the base is not powered on, please check the indication light is on; if not, please check the power cord for both ends have been properly inserted; Poor contact, please clean the charging plates of the charging station and the machine.
Slow charging	*In high temperature or low temperature environment, the machine automatically reduces the charging speed in order to extend the battery life. The charging contact area may be dirty, please clean the area with a dry cloth.
Can't recharge	*There are too many obstacles near the charging station, please put the charging station in open area; The machine is too far away from the charging station, please put the machine near the charging station and try again.
Abnormal behaviour	*Please confirm whether the machine sensor is abnormal. If there is no abnormality, please turn the machine off and turn it on again.
Abnormal sounds when cleaning	*The rolling brush, side brush or the main wheel may be entangled with obstacles, please stop and clean it. The universal wheel may be winding, it is recommended to take out the universal wheel for clean up.
Cleaning ability decrease or ash dropping	*The dustbin is full or the filter has been blocked, please clean the dust box and filter; The rolling brush is wrapped by obstacles, please clean up the rolling brush.

Problems	Possible causes and solutions
Unable to connect WiFi	If Wi-Fi function is not activated, please reset Wi-Fi and try again; The Wi-Fi signal is not good, please ensure that the machine is in a good Wi-Fi signal coverage area; If Wi-Fi connection is abnormal, reset Wi-Fi and download the latest mobile phone version. Try to connect again; Wi-Fi suddenly lost the connection, suspected that the home router is malfunctioning, you can contact the customer service for help; The machine does not support 5G network. Please switch it to 2.4G Wi-Fi
The machine is trapped at work	The machine may be entangled or stuck by the scattered wires and drooping curtains on the ground. It is recommended to tidy up the room before cleaning; The machine may get stuck under furniture of similar height. To prevent this, either raise the height of the furniture by adding some pads or block off the furniture area during cleaning.

TECHNICAL SPECIFICATION

Robot Vacuum

Product name	Robotic vacuum cleaner
Product model	DUSTY600+
Product dimensions	320*320*75mm
Input voltage	19V ⎓ 0.6A
operating voltage	14.4V
Rated power	40W
Battery type	Lithium battery
Battery capacity	2600mAh

Dust collector

Power input	220-240V
Power output	19V ⎓ 0.7A

Correct Disposal of this product	
	This symbol on the product or in the instructions means that your electrical and electronic equipment should be disposed at the end of its life separately from your household waste. There are separate collection systems for recycling in the EU. For more information please contact the local authority or your retailer where you purchased the product.

Power International AS,
PO Box 523, N-1471 Lørenskog, Norway

Power Norge:
https://www.power.no/kundeservice/
T: 21 00 40 00

Expert Danmark:
https://www.expert.dk/kundeservice/
T: 70 70 17 07

Power Danmark:
https://www.power.dk/kundeservice/
T: 70 33 80 80

Punkt 1 Danmark:
https://www.punkt1.dk/kundeservice/
T: 70 70 17 07

Power Finland:
https://www.power.fi/tuki/asiakaspalvelu/
T: 0305 0305

Power Sverige:
https://www.power.se/kundservice/
T: 08 517 66 000

Viktig sikkerhetsinformasjon

Les alle instruksjoner før bruk.
Ta vare på instruksjonene for fremtidig oppslag.
Hvis man gjør noe som er i strid med denne bruksanvisningen, kan føre til skade på produktet.

Forsiktig:

Kun autoriserte teknikere kan demontere dette produktet. Man bør ikke demontere produktet på egen hånd.
- Dette produktet kan kun brukes med ladeutstyr og annet tilbehør levert av produsenten. Bruk av annet ladeutstyr og tilbehør kan føre til skade på produktet.
- Ikke lad produktet med en skadet strømledning eller stikkontakt. Ikke bruk apparatet hvis det ikke fungerer som det skal etter fall, skade, utendørs bruk eller vanninntak.
For å unngå skade bør apparatet repareres av produsenten eller dennes serviceleverandør.
- Apparatet er et innendørs husholdningsprodukt som kun brukes til å rengjøre gulv i rom. Må ikke brukes utendørs, kommersielt eller industrielt.
- Ikke bruk apparatet i et vått eller vannfylt miljø (som et bad).
- Bruk og oppbevar roboten kun ved romtemperatur.
- Ikke bruk apparatet på et opphøyet område uten gjerde.
- Ikke berør elektriske ledninger, stikkontakter eller strømadaptere med våte hender.
- Ikke bruk apparatet i miljøer med åpen ild eller skjøre gjenstander.
- Heng opp strømkablene på gulvet før bruk for å unngå å dra i kablene når roboten kjører.
- Ikke bruk apparatet på ujevne flater uten gulv.
- Sørg for at støvbeholderen og filtermaterialet er satt på plass før du bruker produktet.
- Eventuelle problemer med rengjøring av produktet bør fjernes så snart som mulig. Før du bruker dette produktet, må du fjerne alle ømfintlige gjenstander fra bakken (som briller, lamper osv.) og gjenstander (som ledninger, papir, gardiner) som kan være rundt produktet.
- Hvis det er trapper eller andre avgrunner, bør man montere et gjerde på kanten av området for å forhindre at produktet faller. Sørg for at beskyttelsen ikke gjør at noen blir skadet ved snubling.

- Før du rengjør og vedlikeholder apparatet, må du det av og koble det fra stikkontakt.
- Hvis apparatet ikke skal brukes over lengre tid, bør man slå det av.
- Ikke bruk produktet som et leketøy, og hold det unna barn eller psykisk utviklingshemmede mens det er i gang.
- Ikke bruk produktet i områder hvor spedbarn er til stede. Støvsugeren kan utgjøre en sikkerhetsrisiko for små barn.
- Produktet skal ikke brukes i miljøer med åpen ild eller skjøre gjenstander.
- Produktet skal ikke brukes til å plukke opp store gjenstander som steiner eller store papirbiter, da det kan påvirke produktets ytelse.
- Armer, ben og kjæledyr må holdes vekke fra produktet mens det er i gang for å unngå skade.
- Ikke la roboten plukke opp brennbare stoffer som olje, skrivertoner og kopimaskintoner. Ikke bruk apparatet i rene områder med brennbare gjenstander.
- Ikke la produktene suge brennende gjenstander, som sigaretter, fyrstikker, aske og andre gjenstander som kan forårsake brann.
- Ikke plasser noe ved sugeinngangen. Ikke bruk produktet når sugeinngangen er blokkert. Tørk opp støv, bomull, hår og så videre ved sugeinngangen for å sikre riktig luftsirkulasjon.
- Bruk strømledningen forsiktig for å unngå skade. Man skal ikke bruke strømledningen til å dra eller trekke produktene og ladeutstyret, bruke strømledningen som håndtak, klemme strømledningen i dører eller trekke strømledningen over hjørner. Unngå at produktene kjører på strømledningen, og hold unna varmekilder.
- Hvis ladeutstyret er skadet, skal det ikke brukes.
- Produktet skal ikke brennes, selv om det har blitt alvorlig skadet. Produktets batteri kan forårsake en eksplosjon.

Batterisikkerhet

- Bruker kan ikke litiumbatteriet i maskinen på egen hånd.
Hvis batteriet må skiftes ut eller kastes: Ta kontakt med kundeserviceavdelingen for avlevering.
- Ta ut batteriet fra maskinen før produktet kasseres.
- Når batteriet fjernes, må man sørge for at produktet ikke er slått på.

- Brukte batterier skal kildesorteres i samsvar med lokale lover og forskrifter.

Trinn for å fjerne batteriet:
- La robotstøvsugeren kjøre til batteriet er tomt.
- Fjern skruene til produktets batterideksel.
- Fjern batteridekselet.
- Trekk ut kontaktpluggen på batteriet, og ta ut batteriet.

PRODUKTETS DELER

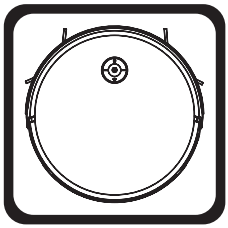

1x Robotstøvsuger



1x Støvoppsamler

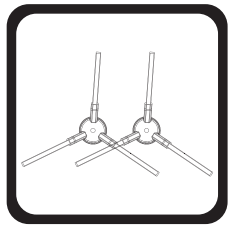

2x Sidebørster

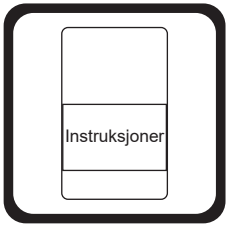

1x Produktmanual



1x Rengjøringsbørste

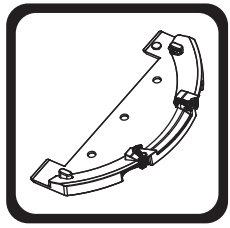

1x Moppbrakettenhet

PRODUKTOVERSIKT

FORSIDE

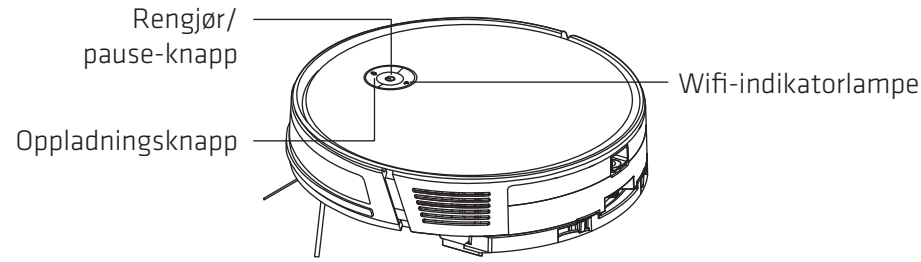

Under

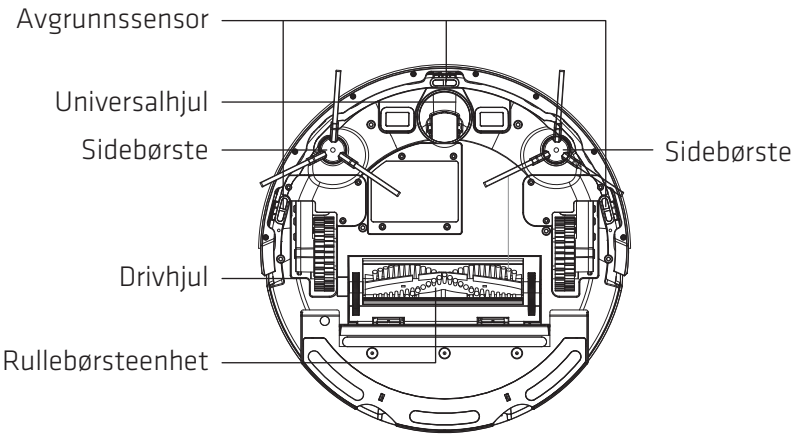

Støvbeholder

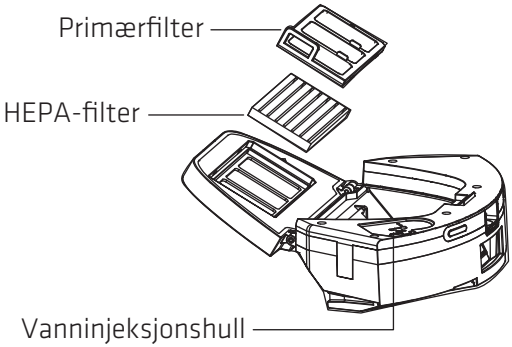

Støvoppsamler

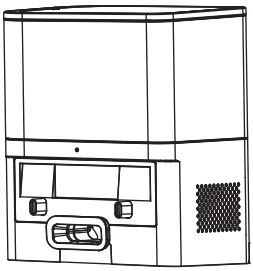

NO

INSTRUKSJONER

⚠ Merknader

Før du bruker roboten, må du plukke opp gjenstander som klær, løst papir, snorer til persienner eller gardiner, strømledninger og eventuelle skjøre gjenstander.
Sett opp beskyttelse ved inngangen til trapper, heiser, kjøkken og bad og andre rom for å unngå skade på enheten.
Hvis apparatet brukes ved en trapp, trinn osv., bør du plassere et rekkverk av hensyn til sikkerhet og funksjon.
Hvis teppet hjemme har frynsede kanter, ruller du kantene inn i bunnen av teppet på forhånd.
Obs: Ikke bruk roboten til å rense opp stående vann.

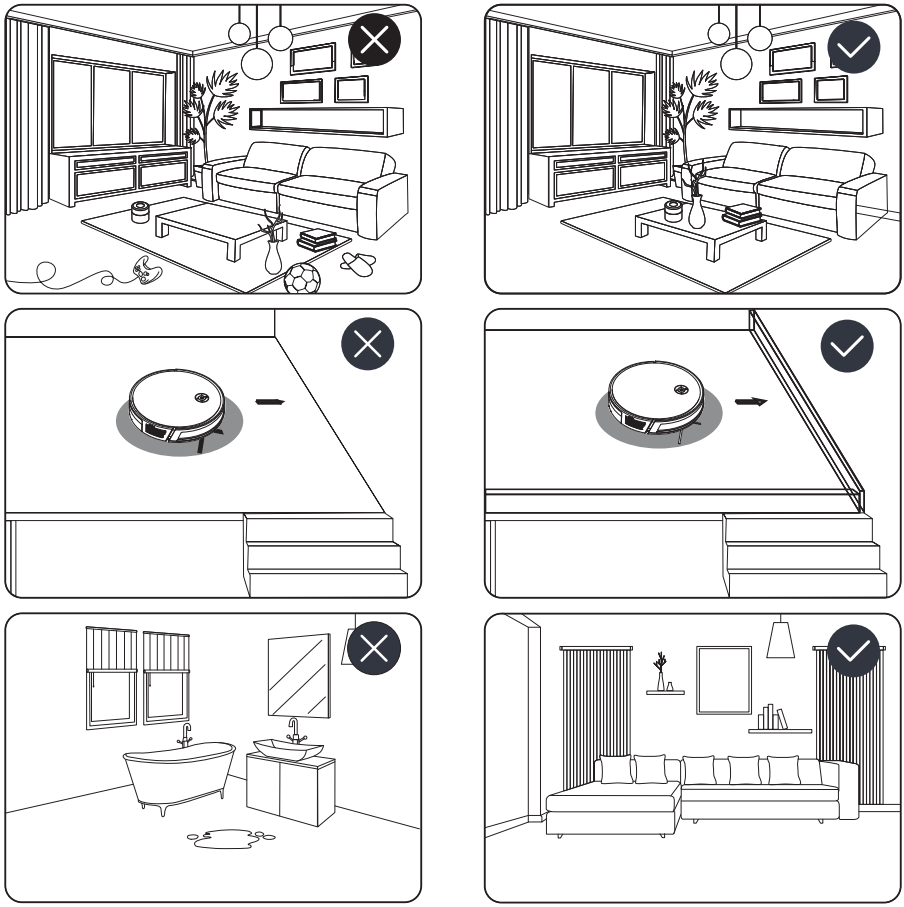

HURTIGINSTALLASJONSVEILEDNING

1. Fjern det beskyttende skummet fra hovedenheten, og monter sidebørsten.

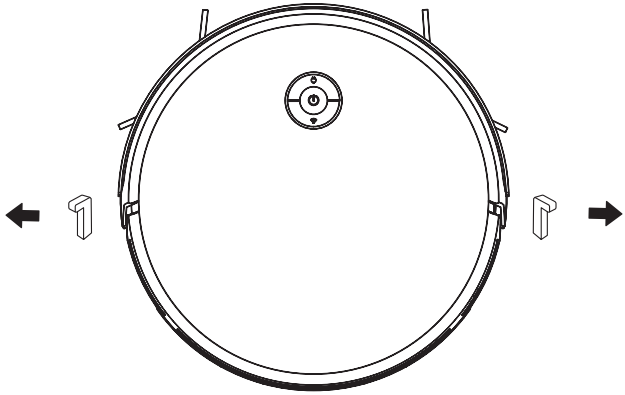

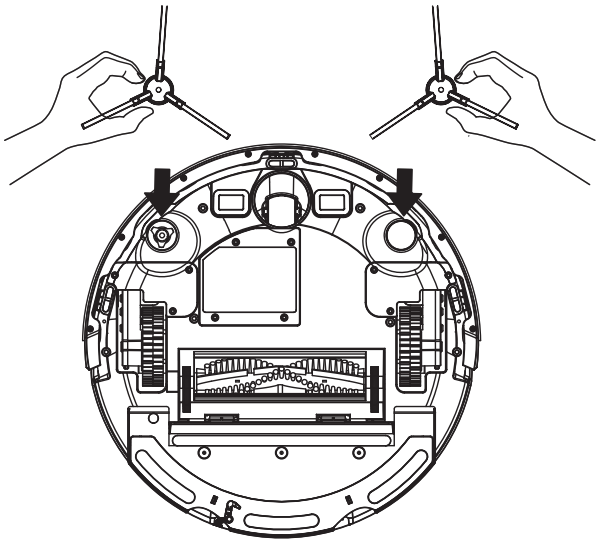

NO

HURTIGINSTALLASJONSVEILEDNING

2. Plasser støvoppsamleren på et flatt underlag mot veggen.
Ikke plasser gjenstander innen 0,5 m ved side og 1,5 m foran støvoppsamleren.

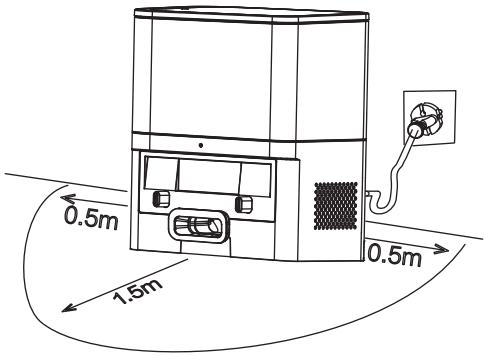

3. Slå på og lad enheten helt opp før bruk.

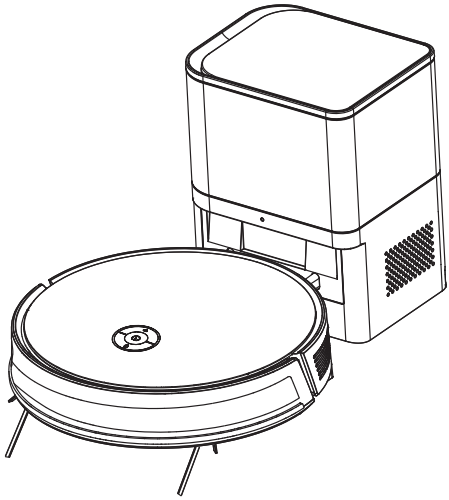

FORSIKTIG:

- Ladestasjonen bør ikke brukes i direkte sollys eller sterkt reflekterende omgivelser i nærheten av speil.
- For å sikre at robotstøvsugeren kan lades opp godt etter rengjøring må man ikke flytte støvoppsamleren når robotstøvsugeren har begynt å rengjøre.

INSTRUKSJONER

App-tilkobling

1. Last ned Smart Life-appen fra app-butikken din, registrer deg og logg på appen. Sørg for at du har et 2,4 GHz wifi-nettverk å koble til.

2. Gjør klart: Trykk «+» i øvre høyre hjørne for å legge til roboten.

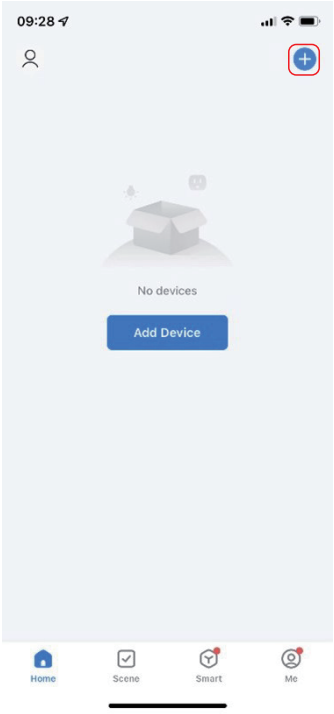

INSTRUKSJONER

3. Støtter to nettverkstilkoblingsmetoder.

Metode 1 (BT-modus, anbefalt):



1). Velg «Robot Vacuum (BLE)» i kolonnen Små husholdningsapparater

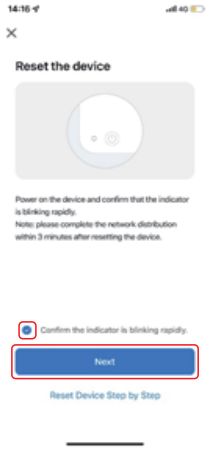

2). Hold inne wifi-knappen på roboten i 3 sekunder, og kontroller at wifi-indikatorlampen blinker. Kryss av for «Confirm the indicator is blinking rapidly» (Bekreft at indikatoren blinker raskt) i appen, og trykk «Next» (Neste).

3). Sørg for at bluetooth er PÅ på mobilen. Appen vil automatisk søke etter roboter i nærheten, så trykk «Add» (Legg til) når du har funnet den.

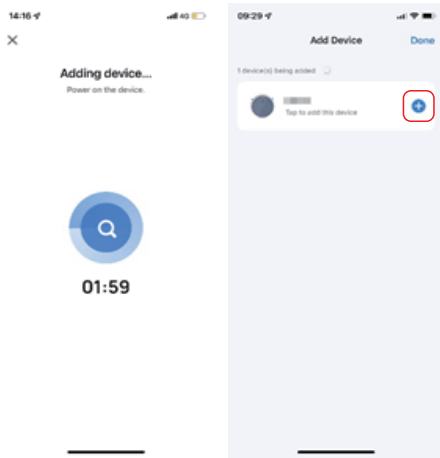

4). Skriv inn riktig wifi-navn og passord, og velg «Next» (Neste).



5). Vent på tilkoblingen, og velg ferdig.



Metode 2 (AP-modus):

1). Velg «Robot Vacuum Cleaner (Wi-Fi)» i kolonnen Små husholdningsapparater.



2). Sørg for at wifi er 2,4 GHz og skriv inn riktig wifi-passord.



NO

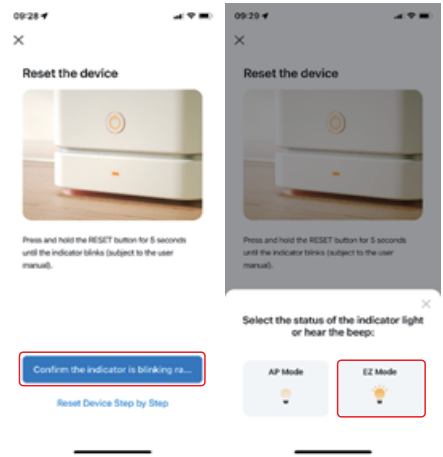

3). Hold inne wifi-knappen på roboten i 3 sekunder, og kontroller at wifi-indikatorlampen blinker. Kryss av for «Confirm the indicator is blinking rapidly» (Bekreft at indikatoren blinker raskt) i appen, trykk «Next» (Neste) og velg AP-modus i spørsmålet som dukker opp.

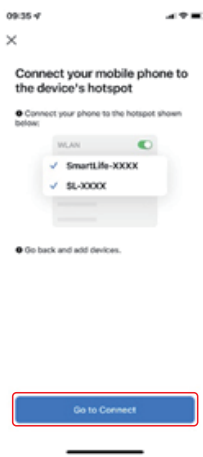

4). Finn et nettverk uten passord som starter med SmartLife-XXXX i listen over wifi-nettverk, og trykk for å koble til.

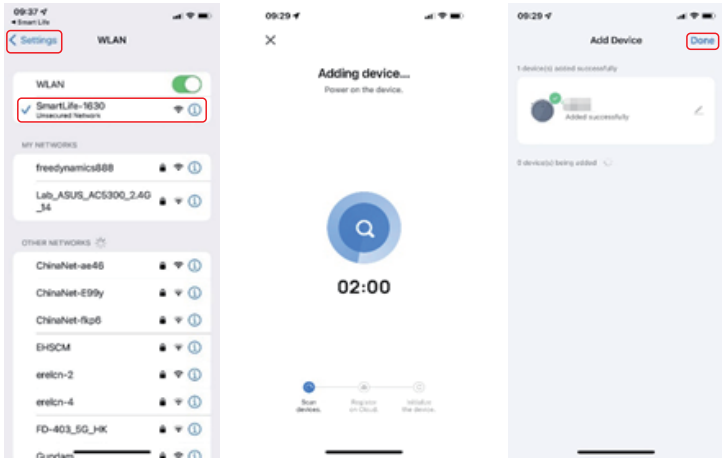

5). Når du har koblet til nettverket, går du tilbake til Smart Life-appen, så går appen automatisk til grensesnittet for å koble til roboten. Vent på tilkoblingen. Roboten kan brukes når tilkoblingen er fullført.

INSTRUKSJONER

Slå PÅ/AV

- Hold inne ⏻ -knappen for å starte. Strømindikatoren lyser, og roboten går inn i ventemodus.
- Hold inne ⏻ -knappen for å slå av. Indikatorene slukkes, og avslutningen er vellykket.

Start rengjøring

- Trykk knappen på robotstøvsugeren kort for å starte rengjøringen. Når enheten har startet, bil den dynamisk planlegge rengjøringsruten i henhold til det skannede kartet. I det valgte rengjøringsområdet vil enheten starte langs veggen og deretter rengjøre i sikk-sakk, med ryddig og effektiv dekning.

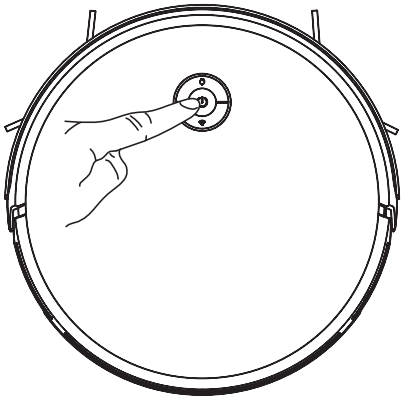

Pause/Fortsett

Når maskinen er i gang, kan du trykke ⏻ -knappen for å ta pause. Trykk ⏻ -knappen for å fortsette rengjøringen.

Sove/våkne

Hvis det går 10 minutter uten drift, vil maskinen automatisk gå inn i ventemodus. I dvaletilstand er strømindikatorlampen av. Du kan trykke en hvilken som helst tast for å vekke maskinen.

Lading

- Etter rengjøring går maskinen automatisk tilbake til støvoppsamleren for å lade.
- I ventemodus/pausetilstand kan du trykke for å starte opplading.

Obs:

- Hvis strømmen er for lav, vil den ikke begynne å rengjøre. Lad opp før du begynner å rengjøre.
- Fjern alle slags ledninger fra bakken før rengjøring for å unngå at maskinen forårsaker strømbrudd eller skader ledninger under rengjøring.

INSTRUKSJONER

Mopping

1. Åpne lokket på vannbeholderen, fyll med vann, og sett på lokket på vannbeholderen.

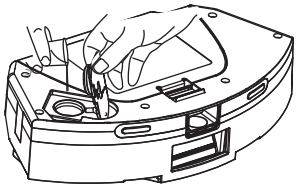

2. Monter moppekluten på moppeholderen.

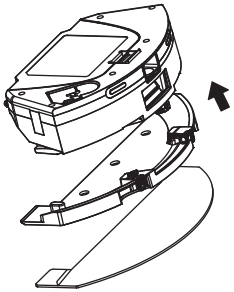

3. Monter 2-i-1-støv-/vannbeholderen på enheten.

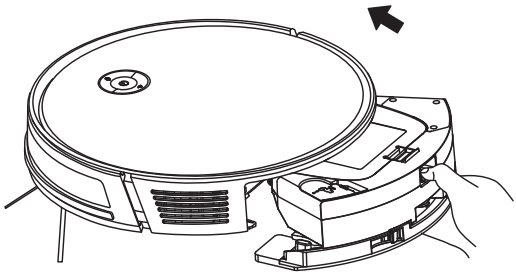

NO

Forsiktig

- Ikke bruk mopp på tepper.
  Rengjør moppen etter bruk.
- Skift ut moppen i henhold til den faktiske bruken slik at maskinen fungerer som den skal.
  Moppen er en forbruksvare som kjøpes den på det offisielle nettstedet.

Vedlikehold

Hyppighet av vedlikehold

For å få best mulig rengjøringseffekt må maskinen rengjøres regelmessig i henhold til tabellen nedenfor. Hvor ofte rengjøring og vedlikehold er nødvendig, avhenger av den faktiske bruken.

Del/komponent	Rengjøringsfrekvens	Endre frekvens
Høyeffektivt filter (HEPA)	En gang i uken	Hver tredje til sjette måned
Rullebørste	En gang i uken	Hver sjette til tolvte måned
Sidebørste	En gang i måneden	Hver tredje til sjette måned
Kontaktplatene til ladestasjonen	En gang i måneden	/
Universalhjul	En gang i måneden	/
Hver sensor	En gang i måneden	/
Støvoppsamler	/	Bytt ut med en ny støvpose når støvposen er full

Vedlikehold

Rengjøre den kombinerte støvbeholderen/vannbeholderen

1. Trykk støvbeholderknappen for å fjerne den kombinerte støvbeholderen/vannbeholderen

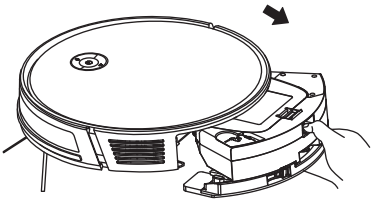

2. Tøm vannbeholderen

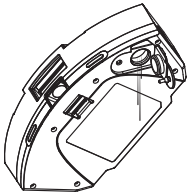

3. Åpne støvbeholderen for å tømme ut søppelet

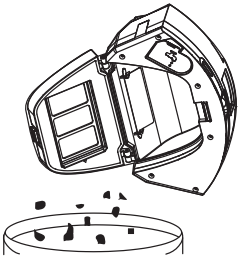

4. Ta ut det høyeffektive HEPA-filteret og primærfilteret, og bank på det høyeffektive HEPA-filteret for å fjerne støv

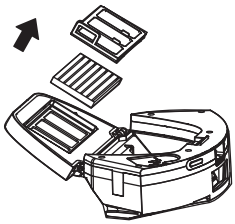

5. Vask støvbeholderen, primærfilteret og filtersvampen med vann

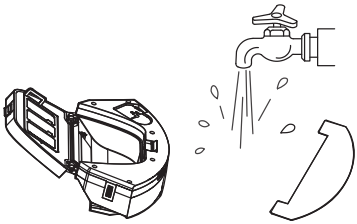

6. Tørk de vaskede delene

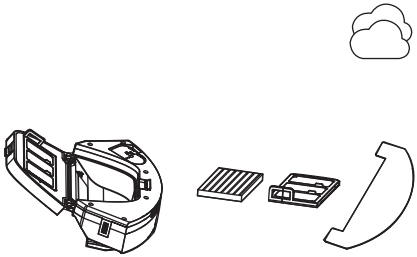

❗ Før du setter på filtrene igjen, må du sørge for at det høyeffektive HEPA-filteret og primærfilteret er tørre.

NO

Vedlikehold

Rydd opp i rullebørsten

1. Åpne rullebørstedekselenheten

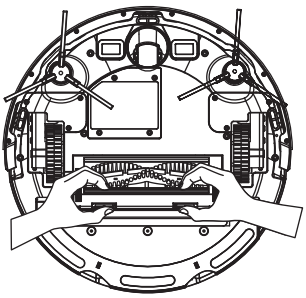

2. Fjern rullebørsten

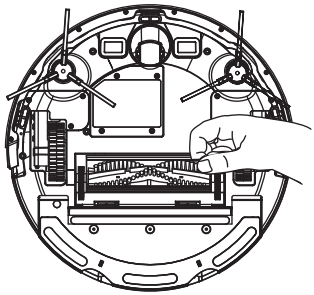

3. Rengjør rullebørsten med verktøyet

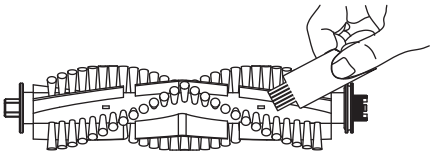

Rydd opp i sidebørsten

1. Ta av sidebørstene

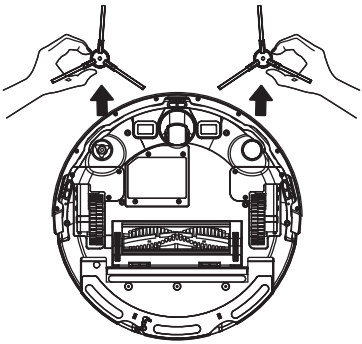

2. Rengjør sidebørstene med verktøyet

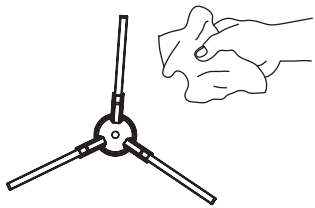

Vedlikehold

Rengjør sensoren

Bruk en myk, tørr klut til å tørke av de ulike sensorene i maskinen

Kontaktplatene til ladestasjonen

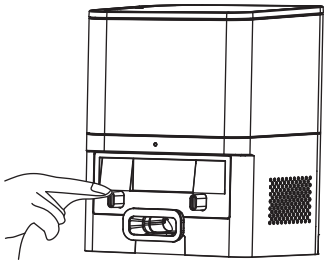

Vedlikeholde støvoppsamleren

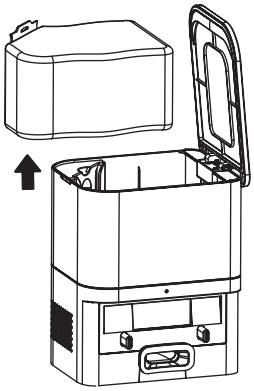

1. Rense ladeplatene
2. Fjern støvposen vertikalt, og sett inn en ny en.

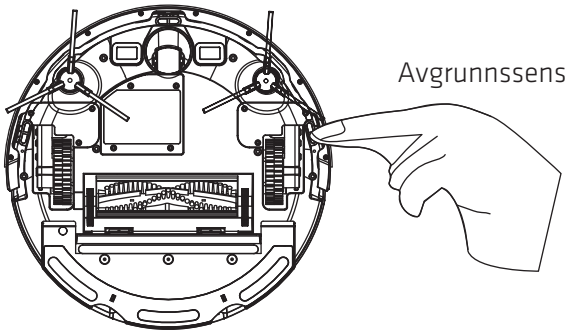

FEILSØKING

Problemer	Mulige årsaker og løsninger
Kan ikke starte opp	*Hvis batteriet er lavt, plasserer du maskinen på støvoppsamleren for å lade den før videre bruk. Batteritemperaturen kan ikke være for lav eller for høy, men må være 0–40 °C.
Kan ikke lade	*Hvis basen ikke er slått på, sjekker du at indikatorlampen lyser. Hvis ikke, sjekker at strømledningen er satt riktig inn i begge ender. Kontakten er dårlig. Rengjør ladeplatene til ladestasjonen og maskinen.
Sakte lading	*I miljøer med høy eller lav temperatur reduserer maskinen automatisk ladehastigheten for å forlenge batteriets levetid. Ladekontaktområdet kan være skittent. Rengjør området med en tørr klut.
Kan ikke lade opp	*Det er for mange hindringer i nærheten av ladestasjonen. Plasser ladestasjonen i åpent område. Maskinen er for langt unna ladestasjonen. Legg maskinen i nærheten av ladestasjonen, og prøv igjen.
Unormal oppførsel	*Kontroller at maskinsensoren fungerer normalt. Hvis det ikke er noe unormalt, slår du av maskinen og slår den på igjen.
Det er unormale lyder under rengjøring	*Det kan være noe viklet inn i rullebørsten, sidebørsten eller hovedhjulet. Stopp og fjern. Universalhjulet kan være tilstoppet. Ta det ut og rengjør det.
Rengjøringsevnen er redusert, eller det faller ut støv.	*Støvbeholderen er full, eller filteret har blitt blokkert. Rengjør støvbeholderen og filteret. Det er fremmedlegemer viklet inn i rullebørsten. Rengjør rullebørsten.

Problemer	Mulige årsaker og løsninger
Kan ikke koble til wifi	Hvis wifi-funksjonen ikke er aktivert, tilbakestiller du wifi og prøver igjen. Wifi-signalet er ikke bra. Sørg for at maskinen er i et område med god wifi-signaldekning. Hvis wifi-tilkoblingen er unormal, tilbakestiller du wifi og laster ned den nyeste versjonen på mobiltelefonen. Prøv å koble til igjen. Wifi mistet plutselig forbindelsen, og det kan være feil med ruteren. Kontakt kundeservice for å få hjelp. Maskinen støtter ikke 5 GHz-nettverk. Bytt til 2,4 GHz wifi
Maskinen setter seg fast under arbeid	Maskinen kan bli viklet inn eller sette seg fast i ledninger og gardiner som ligger og slenger på bakken. Man bør rydde opp før rengjøring. Maskinen kan sette seg fast i møbler med en akkurat passende høyde. Enten bør møblene heves ved å legge til en pute, eller så må man blokkere området med møblet fra rengjøring.

TEKNISKE SPESIFIKASJONER

Robotstøvsuger

Produktnavn	Robotstøvsuger
Produktmodell	DUSTY600+
Produktets mål	320*320*75mm
Inngangsspenning	19V ⎓ 0.6A
Driftsspenning	14.4V
Merkeeffekt	40W
Batteritype	Litium-batteri
Batterikapasitet	2600mAh

Støvoppsamler

Strøminngang	220–240V
Strømutgang	19V ⎓ 0.7A

Kaste produktet på riktig måte	
	Dette symbolet på produktet eller i anvisningene betyr at det elektriske og elektroniske utstyret må leveres atskilt fra husholdningsavfall når det ikke lenger skal brukes. Det finnes egne innsamlingssystemer for resirkulering i EU. Du får nærmere informasjon ved å kontakte lokale myndigheter eller forhandleren du kjøpte produktet hos.

Power International AS,
PO Box 523, N-1471 Lørenskog, Norge

Power Norge:
https://www.power.no/kundeservice/
T: 21 00 40 00

Expert Danmark:
https://www.expert.dk/kundeservice/
T: 70 70 17 07

Power Danmark:
https://www.power.dk/kundeservice/
T: 70 33 80 80

Punkt 1 Danmark:
https://www.punkt1.dk/kundeservice/
T: 70 70 17 07

Power Finland:
https://www.power.fi/tuki/asiakaspalvelu/
T: 0305 0305

Power Sverige:
https://www.power.se/kundservice/
T: 08 517 66 000

Tärkeitä turvallisuustietoja

Lue kaikki ohjeet ennen käyttöä.
Säilytä ohjeet myöhempää käyttöä varten.
Tämän käyttöohjeen vastainen toiminta voi johtaa tuotteen vaurioitumiseen.

Varoitus:
Vain valtuutetut teknikot voivat purkaa tämän tuotteen. Käyttäjiä ei suositella purkamaan tätä tuotetta itse.
- Tässä tuotteessa voidaan käyttää vain valmistajan varustamia latauslaitteita ja muita lisävarusteita. Muiden latauslaitteiden ja lisävarusteiden käyttö voi vahingoittaa tuotetta.
- Älä lataa tuotetta käyttämällä vaurioitunutta virtajohtoa tai pistorasiaa. Älä käytä laitetta, jos se ei voi toimia oikein putoamisen, vaurioitumisen, ulkokäytön tai veden sisäänvuotamisen vuoksi.
Vahinkojen välttämiseksi laite on korjattava valmistajan tai sen huoltopalvelun tarjoajan toimesta.
- Laite on kotitaloustuote, jota käytetään vain lattianpesuun huoneessa. Ei saa käyttää ulkotiloissa, kaupallisissa ja teollisissa tiloissa.
- Älä käytä laitetta märässä tai vetisessä ympäristössä (kuten kylpyhuoneessa).
- Käytä ja säilytä robottia vain huoneenlämmössä.
- Älä käytä laitetta korotetulla alueella, jossa ei ole suoja-aitausta.
- Älä koske sähköjohtoihin, pistorasioihin tai verkkosovittimiin, kun kätesi ovat märät.
- Älä käytä laitetta ympäristössä, jossa on avotulta tai herkkiä esineitä.
- Ripusta virtajohdot ennen käyttöä välttääksesi johtojen laahaamisen robotti-imurin toimiessa.
- Älä käytä laitetta epätasaisilla tai muilla kuin lattiapinnoilla.
- Varmista, että pölylaatikko ja suodatinmateriaali on asennettu paikalleen ennen tuotteen käyttöä.
- Korjaa mahdolliset puhdistussuorituskyvyn ongelmat mahdollisimman pian. Ennen kuin käytät tätä tuotetta, poista kaikki hauraat esineet lattialta (kuten lasit, lamput jne.) ja kaikki ympäröivät esineet (kuten johdot, paperit, verhot), jotka voivat häiritä laitteen toimintaa.
- Jos kyseessä on korotettu ympäristö, kuten portaat, korotetun alueen reunaan on asennettava suoja-aita, joka estää tuotteen putoamisen. Ja on varmistettava, että suojaeste ei aiheuta henkilövahinkoja, kuten kompastumista.

- Ennen laitteen puhdistamista ja huoltoa sammuta laite ja irrota pistoke pistorasiasta.
- Jos laitetta ei käytetä pitkään aikaan, sammuta laite.
- Älä käytä tuotetta leluna. Pidä se poissa lasten tai kehitysvammaisten läheltä, kun se on toiminnassa.
- Älä käytä tuotetta alueilla, joissa on vauvoja. Pölynimuri voi aiheuttaa turvallisuusriskin pienille lapsille.
- Tuotetta ei saa käyttää ympäristöissä, joissa on avotuli tai herkkiä esineitä.
- Tuotetta ei saa käyttää suurten esineiden, kuten kivien tai suuren jätepaperin imemiseen, sillä ne voivat vaarantaa tuotteen suorituskyvyn.
- Käsien tai jalkojen tai lemmikkieläinten asettaminen tuotteen lähelle käytön aikana on kielletty loukkaantumisen välttämiseksi.
- Älä anna robotin imeä syttyviä aineita, kuten öljyä, tulostimen väriainetta ja kopiokoneen väriainetta. Älä käytä laitetta puhtaissa tiloissa, joissa on syttyviä esineitä.
- Älä anna tuotteiden imeä mitään palavia esineitä, kuten savukkeita, tulitikkuja, tuhkaa tai muita tulipaloa aiheuttavia esineitä.
- Älä aseta esineitä imusuulakkeen kohdalle. Älä käytä tuotetta, jos imuaukko on tukossa. Puhdista pöly, vanu, hiukset ja niin edelleen imusuulakkeesta, jotta varmistetaan asianmukainen ilmankierto.
- Käsittele virtajohtoa varovasti välttääksesi vaurioita. Älä käytä virtajohtoa tuotteen tai latauslaitteen vetämiseen tai kiskomiseen, älä käytä sitä kahvana, älä purista sitä oven väliin äläkä vedä sitä kulmien ympäri. Estä tuotetta ajamasta virtajohdon yli ja pidä se erossa lämmönlähteistä.
- Älä koskaan käytä vaurioitunutta latauslaitetta.
- Tuotteen polttaminen on kielletty, vaikka tuote olisi vakavasti vaurioitunut. Tuotteen akku voi aiheuttaa räjähdyksen.

Akun turvallisuus

- Käyttäjät eivät saa itse vaihtaa laitteen litiumakkua. Jos akku on vaihdettava tai hävitettävä, ota yhteyttä myynnin jälkeiseen osastoon saadaksesi apua.
- Poista akku laitteesta ennen tuotteen romuttamista.
- Kun akku poistetaan, varmista, että tuotteeseen ei ole kytketty virtaa.

- Hävitä jäteakut paikallisten lakien ja määräysten mukaisesti.

Akun irrotuksen vaiheet:
- Käytä robottipölynimuria, kunnes akku on täysin tyhjentynyt.
- Irrota akkukotelon kannen ruuvit.
- Poista akkukotelon kansi.
- Irrota akun liitin ja poista akku.

TUOTEOSAT

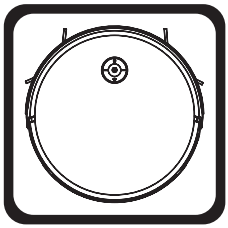

1x robotti-imuri



1x pölyntyhjennys-asema

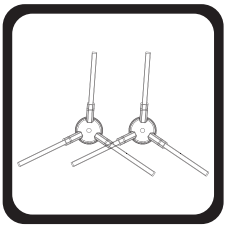

2x sivuharjat

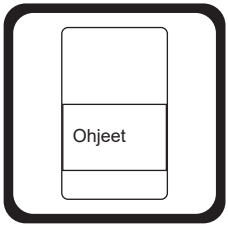

1x Tuotteen käyttöohje



1x Puhdistusharja

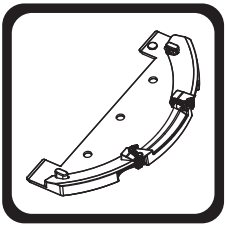

1x Mopin kiinnikkeen kokoonpano

FI

TUOTEKATSAUS

ETU

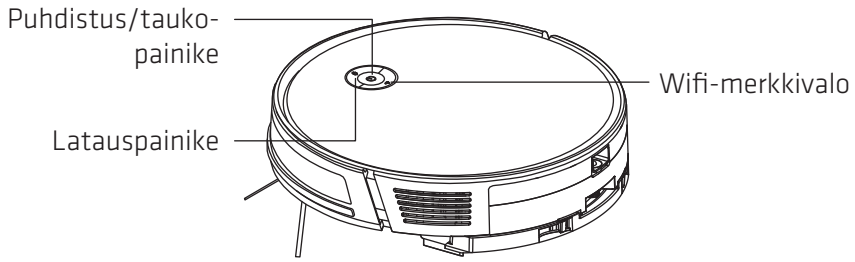

Pohja

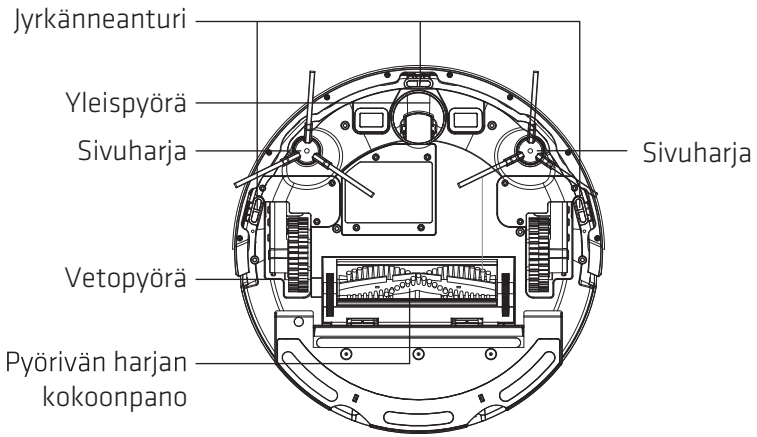

Pölysäiliö

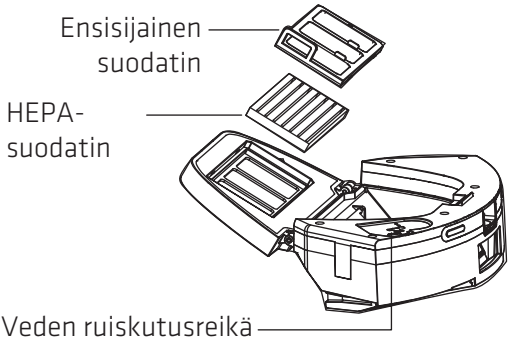

Pölyntyhjennysasema

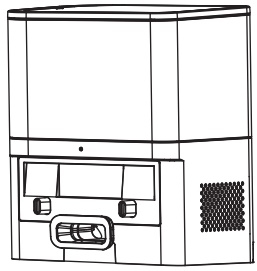

OHJEET

⚠ Huomautukset

Ennen kuin käytät robottia, poimi vaatteet, irtonaiset paperit, kaihtimien tai verhojen vetojohdot, virtajohdot ja kaikki herkät esineet.
Aseta suojaesteet portaiden, hissien, keittiöiden, kylpyhuoneiden ja muiden huoneiden sisäänkäynneille estääksesi laitteen vahingoittumisen.
Jos laite toimii lähellä kaksoisportaita tai askelmien reunoja, aseta suojakaide sen turvallisuuden ja sujuvan toiminnan varmistamiseksi.
Jos kodissasi on hapsureunaisia mattoja, kääri hapsut maton alle etukäteen.

Huom: Älä käytä robottia seisovan veden puhdistamiseen.

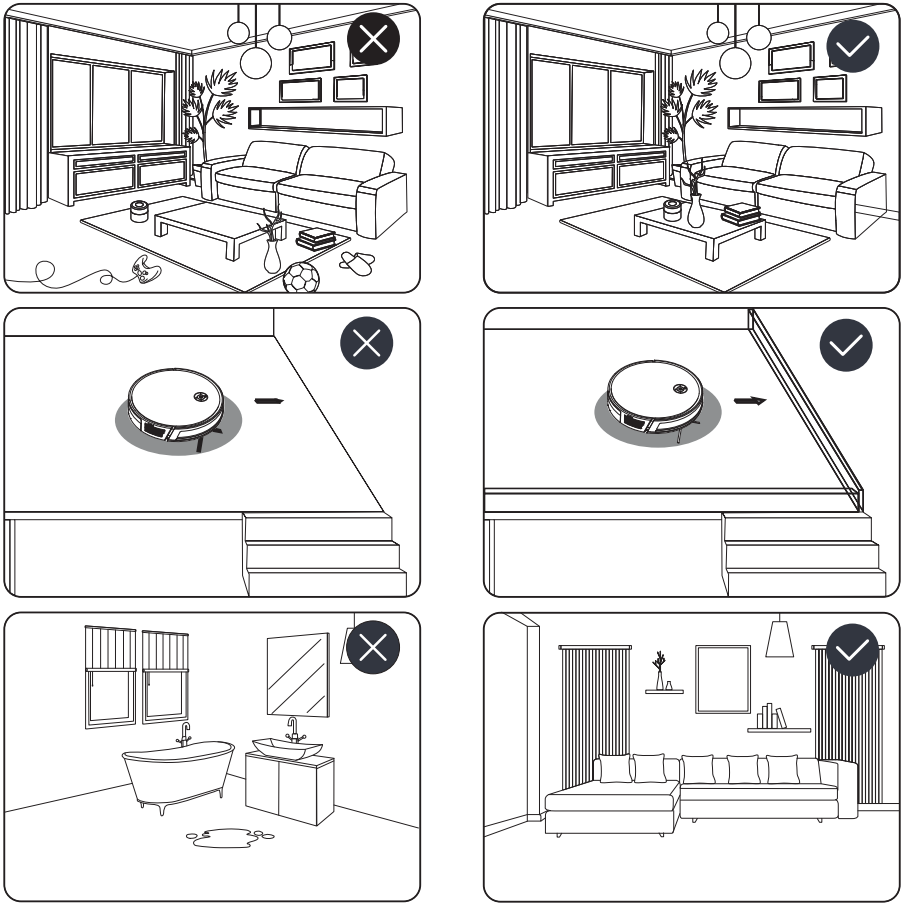

PIKA-ASENNUSOPAS

1. Poista suojavaahdot robotti-imurista ja asenna sivuharja.

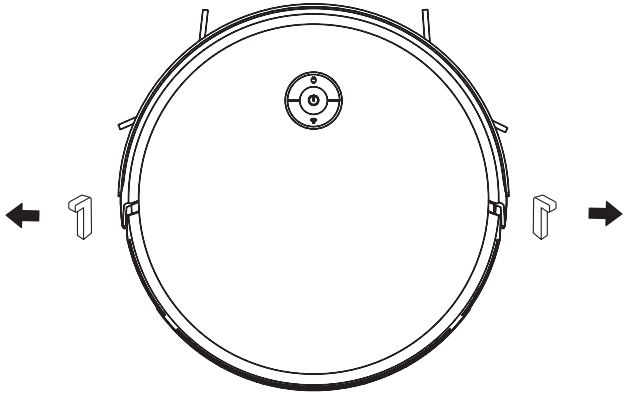

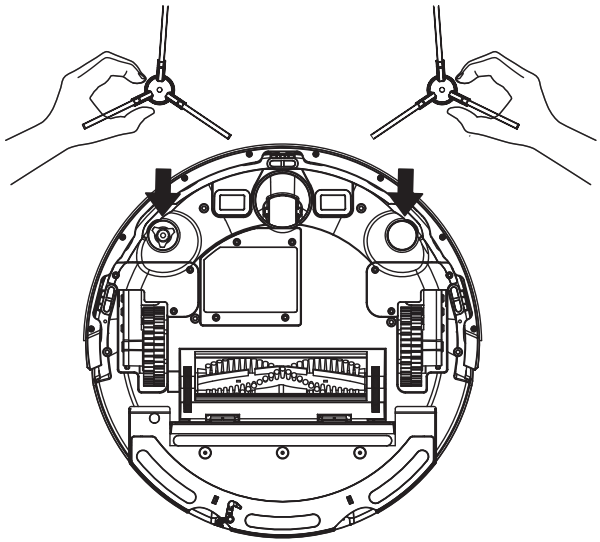

2. Aseta pölyntyhjennysasema tasaiselle alustalle seinää vasten.
Älä sijoita mitään esineitä 0,5 metrin päähän aseman sivusta ja 1,5 metrin päähän sen edestä.

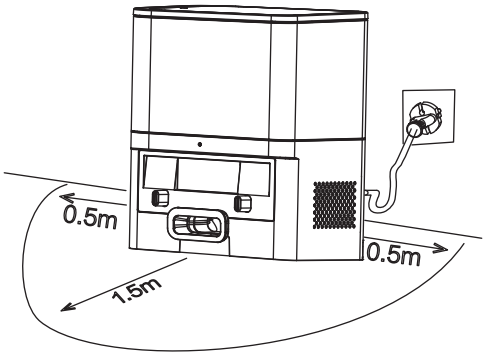

3. Käynnistä laite ja lataa se täyteen ennen käyttöä.

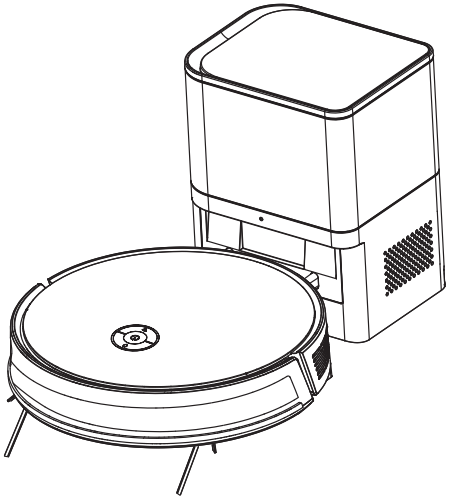

VARO:

- Latausasemaa ei tule käyttää suorassa auringonvalossa tai erittäin heijastavissa ympäristöissä, kuten peilien lähellä.
- Jotta robottipölynimuri voidaan ladata sujuvasti puhdistuksen jälkeen, tyhjennysasemaa ei saa siirtää, kun robottipölynimuri on aloittanut puhdistuksen.

OHJEET

Sovellusyhteys

1. Lataa Smart Life -sovellus sovelluskaupasta, rekisteröidy ja kirjaudu sisään sovellukseen. Varmista ennen verkkoyhteyden muodostamista, että Wi-Fi on 2,4 GHz.

2. Valmistelu: Lisää robottisi napauttamalla "+" oikeassa yläkulmassa.

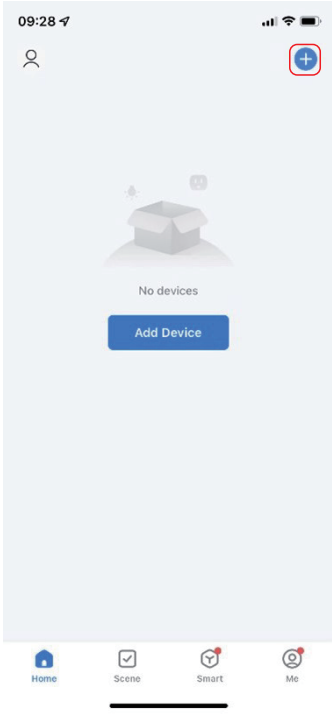

3. Tukee kahta verkkoyhteysmenetelmää.

Menetelmä 1 (BT-tila, suositus):



1). Valitse "Robot Vacuum (BLE)" sarakkeesta Pienet kodinkoneet

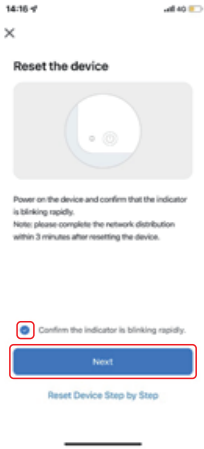

2). Paina pitkään robotin Wi-Fi-painiketta 3 sekunnin ajan, varmista, että Wi-Fi-merkkivalo vilkkuu. Valitse sovelluksen käyttöliittymässä "Confirm the indicator is blinking rapidly" (Vahvista merkkivalon nopea vilkkuminen) ja napsauta sitten "Next" (Seuraava).

3). Varmista, että matkapuhelimesi bluetooth on päällä, sovellus etsii automaattisesti lähellä olevaa robottia, napsauta "Add" (Lisää), kun se on löytynyt.

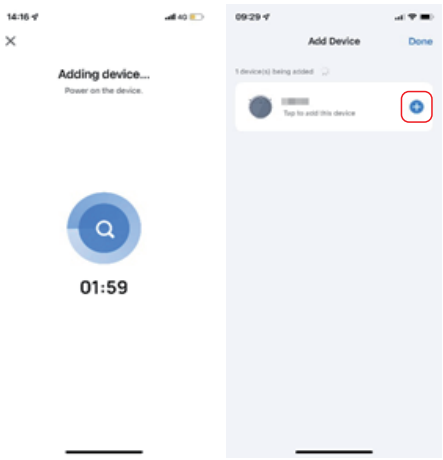

FI

4). Syötä oikea Wi-Fi-nimi ja salasana ja valitse "Next" (Seuraava).



5). Odota yhteyttä ja valitse valmis.

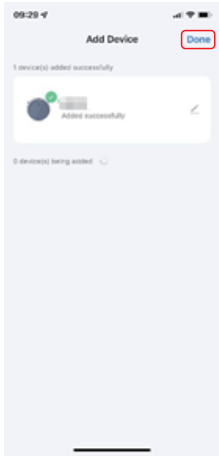

Menetelmä 2 (AP-tila):

1). Valitse "Robot Vacuum Cleaner (Wi-Fi)" sarakkeesta Pienet kodinkoneet.



2). Varmista, että Wi-Fi on 2,4 GHz ja syötä oikea Wi-Fi-salasana.



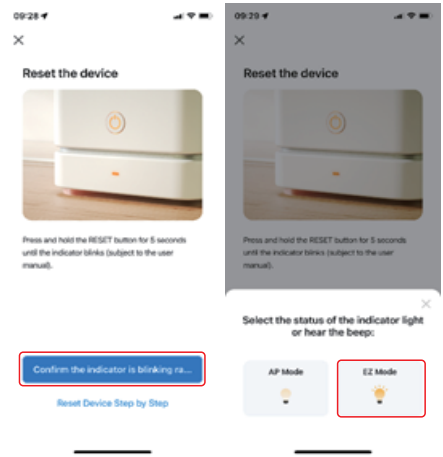

3). Paina pitkään robotin Wi-Fi-painiketta 3 sekunnin ajan, varmista, että Wi-Fi-merkkivalo vilkkuu. Rastita sovelluksen käyttöliittymässä "Confirm the indicator is blinking rapidly" (Vahvista merk-kivalon nopea vilkkuminen), napsauta "Next" (Seuraava) ja valitse AP-tila ponnahdusikkunassa.

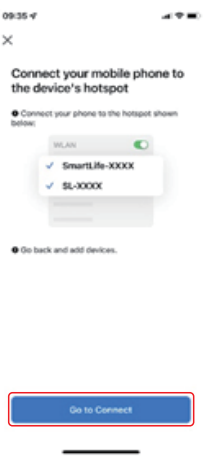

4). Etsi Wi-Fi-luettelosta SmartLife-XXXX-nimellä alkava salasanaton hot-spot ja yhdistä se napsauttamalla sitä.

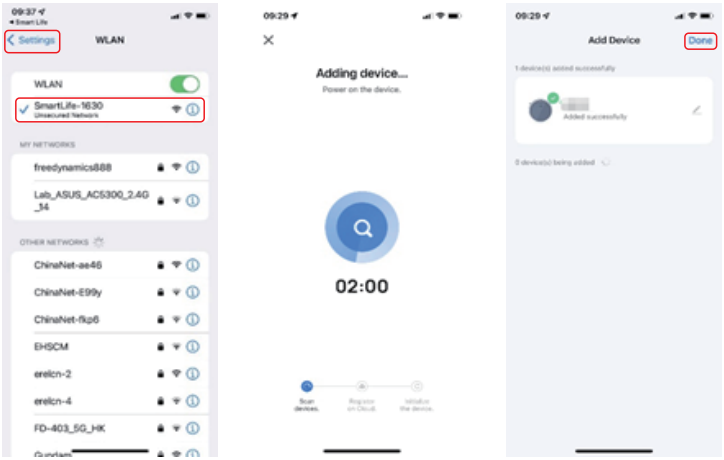

5). Kun olet onnistuneesti yhdistänyt hot-spotiin, palaa takaisin Smart Life sovellukseen, sovellus siirtyy automaattisesti robottiyhteyskäyttöliittymään. Odota yhteyden muodostamista; robottia voidaan käyttää yhteyden muodostamisen jälkeen.

FI

OHJEET

Kytke päälle/pois päältä

- Paina pitkään ⏻ -näppäintä käynnistääksesi, virran merkkivalo palaa, robotti siirtyy valmiustilaan.
- Paina pitkään ⏻ -näppäintä sammuttaaksesi, merkkivalot sammuvat, sammutus onnistui.
Huomautus: Robotti-imuria ei voi sammuttaa latauksen aikana.

Aloita siivous

- Aloita puhdistus painamalla lyhyesti robotti-imurin näppäintä. Käynnistyksen jälkeen laite suunnittelee puhdistusreitin dynaamisesti skannatun kartan mukaan. Valitulla puhdistusalueella laite aloittaa seinää pitkin ja puhdistaa sitten siksak-muodossa, järjestelmällisesti ja tehokkaasti.

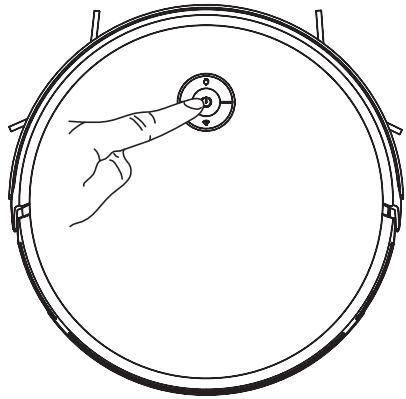

Tauko / Jatka

Kun kone on toiminnassa, paina ⏻ -näppäintä taukoa varten. Jatka puhdistusta painamalla ⏻ -näppäintä.

Lepotila / herätys

Kun laite on ollut yli 10 minuuttia käyttämättä, se siirtyy automaattisesti lepotilaan. Lepotilassa virran merkkivalo ei pala. Herätä laite painamalla mitä tahansa näppäintä.

Lataaminen

- Puhdistuksen jälkeen kone palaa automaattisesti tyhjennysasemaan lautumaan.
- Paina valmiustilassa/taukotilassa käynnistääksesi latauksen.

Kiinnitä huomiota seuraaviin:

- Jos teho on liian alhainen, puhdistus ei käynnisty. Lataa ennen siivouksen aloittamista.
- Siivoa kaikenlaiset johdot maasta ennen puhdistusta, jotta vältetään sähkökatkos tai koneen aiheuttamat vauriot johdoille puhdistuksen aikana.

OHJEET

Moppaus

1. Avaa vesisäiliön kansi, lisää vettä ja kiinnitä vesisäiliön kansi.

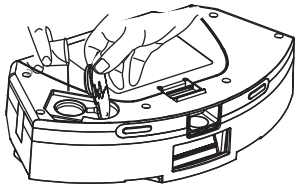

2. Asenna moppausliina moppipidikkeeseen.

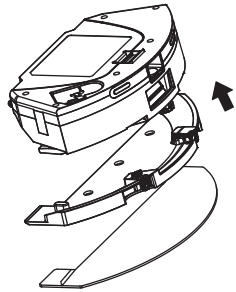

3. Asenna pöly- ja vesisäiliöyhdistelmä laitteeseen.

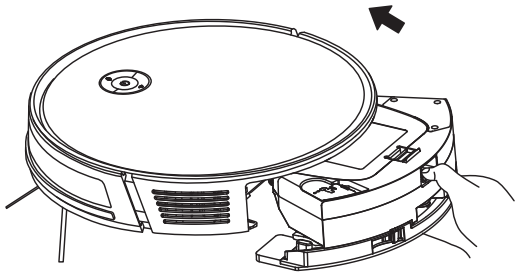

Varoitus

- Älä moppaa mattoja.
  Puhdista moppi käytön jälkeen.
- Vaihda moppi tarvittaessa, jotta laite säilyttää optimaalisen suorituskyvyn. Koska moppi on kulutustuote, osta korvaavat tuotteet viralliselta verkkosivustolta.

Ylläpito

Huoltotiheys

Parhaan puhdistustuloksen saavuttamiseksi puhdista ja säädä laite säännöllisesti alla olevan taulukon mukaisesti. Päätä puhdistus- ja huoltotiheys todellisten käyttötottumusten mukaan.

Osa / komponentti	Puhdistustiheys	Vaihtotiheys
Korkean hyötysuhteen suodatin (HEPA)	Kerran viikossa	3–6 kuukauden välein
Rullaharja	Kerran viikossa	6–12 kuukauden välein
Sivuharja	Kerran kuukaudessa	3–6 kuukauden välein
Latausaseman kosketuslevyt	Kerran kuukaudessa	/
Yleispyörä	Kerran kuukaudessa	/
Jokainen anturi	Kerran kuukaudessa	/
Tyhjennysasema	/	Vaihda uusi pölypussi, kun pölypussi on täynnä

Ylläpito

Puhdista pöly-vesisäiliö

1. Paina pölysäiliöpainiketta irrottaaksesi yhdistelmävesisäiliön

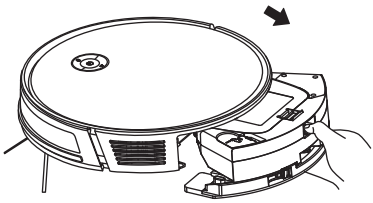

2. Tyhjennä vesisäiliö

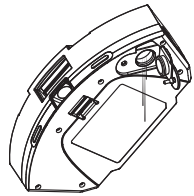

3. Avaa pölysäiliö roskien tyhjentämiseksi

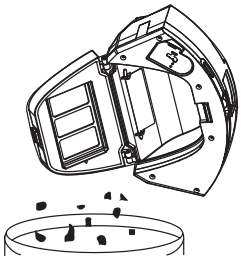

4. Ota HEPA-suodatin ja ensisijainen suodatin pois, napauta HEPA-suodatinta pölyn poistamiseksi

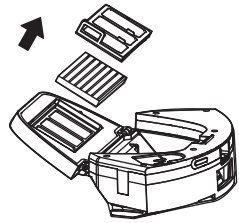

5. Pese pölysäiliö, primäärisuodatin ja suodatinsieni vedellä

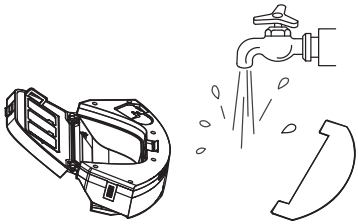

6. Kuivaa pestyt osat

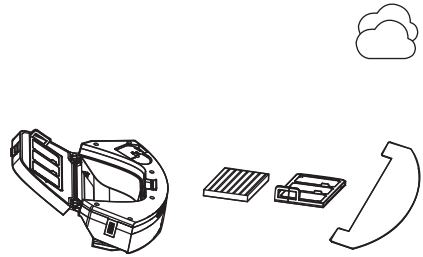

❗ Varmista ennen suodattimien asentamista, että HEPA-suodatin ja ensisijainen suodatin ovat kuivia.

Ylläpito

Puhdista rullaharja

1. Avaa rullaharjan suojusyksikkö

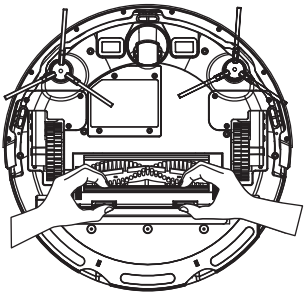

2. Poista rullaharja

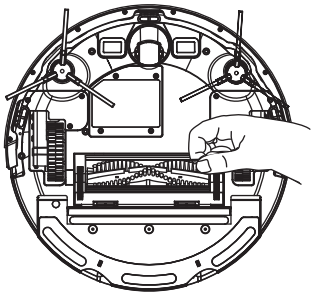

3. Puhdista rullaharja työkalulla

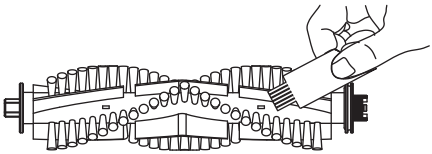

Puhdista sivuharja

1. Ota sivuharjat pois

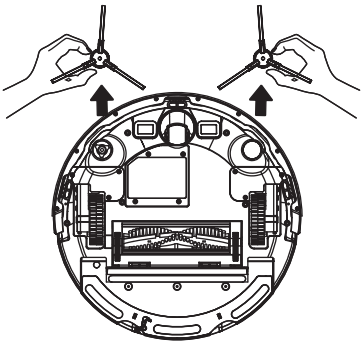

2. Puhdista sivuharjat työkalulla

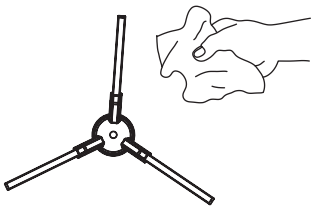

Ylläpito

Puhdista anturi

Pyyhi koneen eri anturit pehmeällä kuivalla liinalla

Latausaseman kosketuslevyt

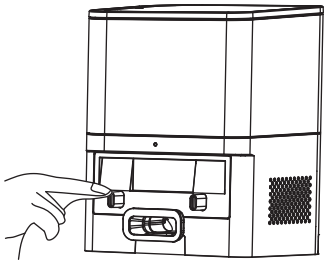

Tyhjennysaseman huolto

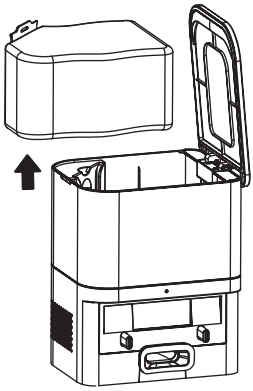

1. Puhdista latauslevyt
2. Poista pölypussi pystysuoraan ja vaihda uusi.

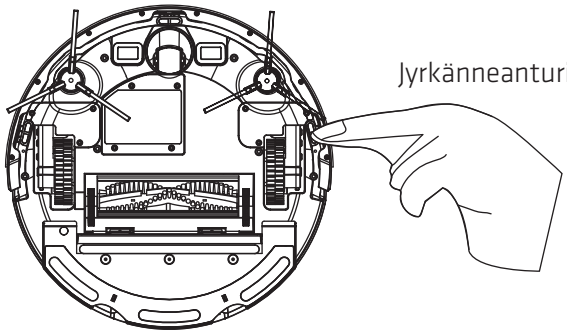

VIANMÄÄRITYS

Ongelmat	Mahdolliset syyt ja ratkaisut
Ei käynnisty	*Jos akku on tyhjä, aseta laite asemaan latautumaan kokonaan ennen käyttöä. Jos akun lämpötila on liian alhainen tai liian korkea, käytä sitä 0-40 °C:n lämpötilassa.
Ei pysty lataamaan	*Jos tukiasemaan ei ole kytketty virtaa, tarkista, että merkkivalo palaa; jos ei, tarkista, että virtajohdon molemmat päät on kytketty oikein; Huono kosketus, puhdista latausaseman ja koneen latauslevyt.
Hidas lataus	*Korkean tai matalan lämpötilan ympäristössä laite vähentää automaattisesti latausnopeutta akun käyttöiän pidentämiseksi. Latauskosketusalue voi olla likainen, puhdista alue kuivalla liinalla.
Ei voi ladata	*Latausaseman lähellä on liikaa esteitä, aseta latausasema avoimelle alueelle; Laite on liian kaukana latausasemasta, aseta laite lähelle latausasemaa ja yritä uudelleen.
Epänormaali käyttäytyminen	*Varmista, onko koneen anturi epänormaali. Jos mitään poikkeavaa ei havaita, sammuta laite ja käynnistä se uudelleen.
Epänormaalit äänet puhdistuksen aikana	*Rullaharja, sivuharja tai pääpyörä voi olla juuttunut esteisiin, pysäytä ja puhdista se. Yleispyörään voi olla kietounut roskia, on suositeltavaa ottaa yleispyörä ulos puhdistusta varten.
Puhdistuskyvyn heikkeneminen tai pölyn putoileminen	*Pölysäiliö on täynnä tai suodatin on tukkeutunut, puhdista pölysäiliö ja suodatin; Rullaharjaan on kietoutunut roskaa, puhdista rullaharja.

Ongelmat	Mahdolliset syyt ja ratkaisut
WiFi-yhteyden muodosta-minen ei onnistu	Jos Wi-Fi-toimintoa ei ole aktivoitu, nollaa Wi-Fi ja yritä uudelleen; Wi-Fi-signaali ei ole hyvä, varmista, että laite on hyvän Wi-Fi-signaalin peittoalueella; Jos Wi-Fi-yhteys on epänormaali, nollaa Wi-Fi ja lataa uusin matkapuhelinversio. Yritä muodostaa yhteys uudelleen; Wi-Fi yhtäkkiä menetti yhteyden, kotireitittimessä voi olla on toimintahäiriö, voit ottaa yhteyttä asiakaspalveluun saadaksesi apua; Laite ei tue 5G-verkkoa. Vaihda se 2,4G Wi-Fiin
Kone on juuttunut työssä kiinni	Laite saattaa sotkeutua tai juuttua lattialla oleviin hajallaan oleviin johtoihin ja roikkuviin verhoihin. Suosittelemme siistimään huoneen ennen puhdistusta; Laite saattaa juuttua saman korkuisen huonekalun alle. Tämän estämiseksi joko nosta huonekalujen korkeutta lisäämällä tassuja tai estä pääsy huonekalujen alueelle puhdistuksen aikana.

TEKNISET TIEDOT

Robotti-imuri

Tuotteen nimi	Robottipölynimuri
Tuotteen malli	DUSTY600+
Tuotteen mitat	320*320*75mm
Tulojännite	19V ⎓ 0.6A
käyttöjännite	14.4V
Nimellisteho	40W
Akun tyyppi	Litium-akku
Akun kapasiteetti	2600mAh

Pölynkerääjä

Virransyöttö	220-240V
Teho	19V ⎓ 0.7A

Tämän tuotteen asianmukainen hävittäminen	
	Tämä tuotteeseen tai ohjeisiin merkitty symboli tarkoittaa, että sähkölaitteet ja elektroniikka on hävitettävä käyttöikänsä päättyessä erillään kotitalousjätteestä. EU:ssa on kierrätystä varten erilliset keruujärjestelmät. Jos haluat lisätietoja, ota yhteys paikallisiin viranomaisiin tai tuotteen myyneeseen liikkeeseen.

Power International AS,
PO Box 523, N-1471 Lørenskog, Norway

Power Norjassa:
https://www.power.no/kundeservice/
P: 21 00 40 00

Expert Tanskassa:
https://www.expert.dk/kundeservice/
P: 70 70 17 07

Power Tanskassa:
https://www.power.dk/kundeservice/
P: 70 33 80 80

Punkt 1 Tanskassa:
https://www.punkt1.dk/kundeservice/
P: 70 70 17 07

Power Suomessa:
https://www.power.fi/tuki/asiakaspalvelu/
P: 0305 0305

Power Ruotsissa:
https://www.power.se/kundservice/
P: 08 517 66 000

Vigtige sikkerhedsoplysninger

Læs alle instruktioner før brug.
Behold denne brugervejledning til senere brug.
Alle handlinger, der ikke er i overensstemmelse med denne brugervejledningen, kan føre til produktskader.

Forsigtig:

Dette produkt må kun skilles ad af autoriserede teknikere. Det anbefales ikke at brugeren selv skiller dette produkt ad.
- Dette produkt må kun bruges med opladningsudstyret og tilbehøret fra producenten. Brug af andet opladningsudstyr og tilbehør kan beskadige produktet.
- Produktet må ikke oplades med et beskadiget strømkabel eller en beskadiget stikkontakt. Apparatet må ikke bruges, hvis det ikke virker ordentligt som følge af fald, beskadigelse, udendørs brug eller indtrængning af vand.
For at undgå skader, skal apparatet repareres af producenten eller dennes eftersalgsserviceudbyder.
- Apparatet er kun beregnet til indendørs brug i husholdningen, og kun til rengøring af gulve. Apparatet må ikke bruges udendørs, eller til erhvervsmæssige eller industrielle formål.
- Apparatet må ikke bruges i et vådt eller vandfyldt miljø (såsom et badeværelse).
- Robotten må kun bruges på stedet med stuetemperatur.
- Produktet må ikke bruges på ophængte steder uden et beskyttende hegn.
- Undgå, at røre elektriske ledninger, stikkontakter eller strømadaptere med våde hænder.
- Apparatet må ikke bruges i omgivelser med åben ild eller skrøbelige genstande.
- Hæng strømkablet op, så de ikke lægger gulvet før brug, også produktet ikke trækker i kablet, når det kører.
- Produktet må ikke bruges på ujævne overflader, der ikke er gulve.
- Sørg for, at støvbeholderen og filtermaterialet er sat i produktet, før det tages i brug.
- Eventuelle problemer med rengøring af produktet skal løses hurtigt muligt. Før produktet tages i brug, skal du fjerne alle skrøbelige genstande på gulvet (såsom briller, lamper osv.) og mulige genstande (såsom ledninger, papir, gardiner) omkring produktet.
- Hvis der er hævede steder, såsom trapper, skal der sættes et hegn op ved kanten af det hævede område, så produktet ikke falder ned. Sørg for at det beskyttende udstyr ikke kan føre til personskader, f.eks. hvis personer snubler over det.

- Før apparatet rengøres og vedligeholdes, skal det slukkes og strømkablet skal afbrydes fra stikkontakten.
- Hvis apparatet ikke skal bruges i længere tid, skal det slukkes.
- Produktet er ikke et legetøj. Det skal holdes væk fra børn og mentalt handicappede personer under brug.
- Brug ikke produktet i områder, hvor spædbørn er til stede. Støvsugeren kan udgøre en sikkerhedsrisiko for små børn.
- Produktet må ikke bruges i miljøer med åben ild eller skrøbelige genstande.
- Produktet må ikke bruges til at suge store genstande op, såsom sten eller stort affaldspapir, da dette kan gøre at produktet ikke virker ordentligt.
- Undgå, at anbringe dine arme eller ben eller kæledyr i nærheden af produktet, når det er i brug for at undgå skader.
- Undgå, at robotten støvsuger brændbare stoffer, såsom olie, printertoner og kopitoner. Apparatet må ikke bruges på steder med brændbare genstande.
- Produktet må ikke bruges til at støvsuge brændende genstande, såsom cigaretter, tændstikker, aske eller andre genstande, der kan forårsage brand.
- Anbring ikke genstande ved sugeindløbet. Produktet må ikke bruges, hvis sugeindløbet er tilstoppet. Rengør indløbet for støv, vat, hår og lignende, så luften kan strømme ordentligt.
- Brug strømkablet forsigtigt for at undgå skader. Produkter og opladningsudstyr må ikke trækkes i strømkablet. Strømkablet må ikke bruges som håndtag, og undgå at det kommer i klemme i døren trækkes rundt om hjørner. Undgå, at produkter kører over strømkablet. Hold strømkablet væk fra varmekilder.
- Undgå, at bruge beskadiget opladningsudstyr.
- Produktet må ikke brændes, også selvom det er blevet alvorligt beskadiget. Produktets batteri kan eksplodere.

Batterisikkerhed

- Brugeren må ikke skifte litiumbatteriet i produktet.
Hvis batteriet skal skiftes eller bortskaffes. Kontakt vores eftersalgsafdeling for bortskaffelse af produktet.
- Tag batteriet ud af produktet, før det bortskaffes.
- Når batteriet er taget ud, skal du undgå at tænde produktet.

- Brugte batterier skal bortskaffes i henhold til lokale love og forskrifter.

Sådan tages batteriet ud:

- Lad robotstøvsugeren køre, indtil batteriet er løbet tør for strøm.
- Fjern skruerne i produktets batteridæksel.
- Tag batteridækslet af.
- Afbryd stikket til batteriet og tag batteriet ud.

PRODUKTKOMPONENTER

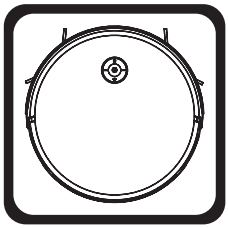

1 x Robotstøvsuger



1 x Støvbeholder

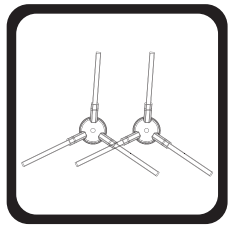

2 x Sidebørster

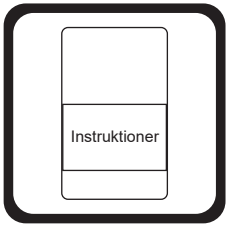

1 x Produktvejledning



1 x Rengøringsbørste

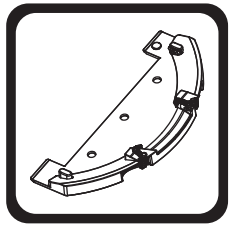

1 x Moppebeslag

PRODUKTOVERSIGT

FORSIDE

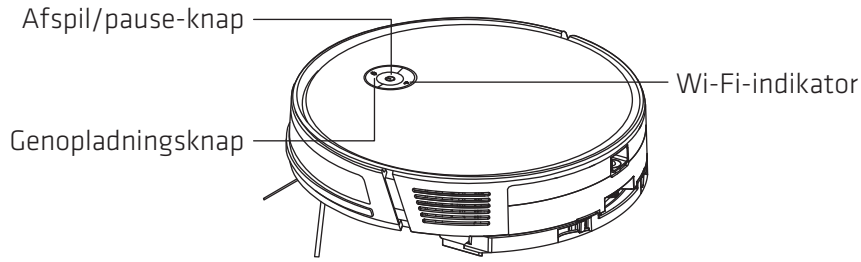

Underside

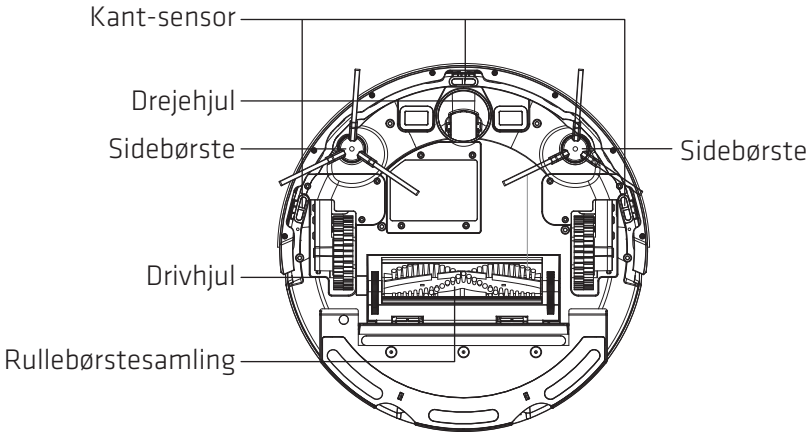

Støvbeholder

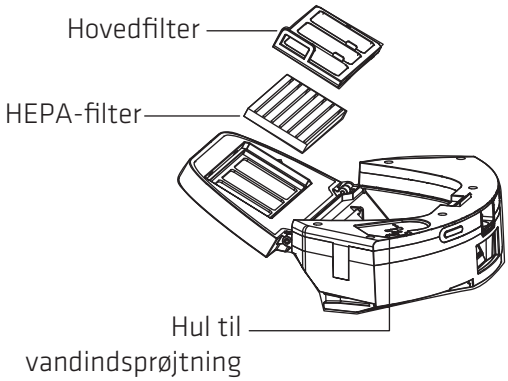

Støvbeholder

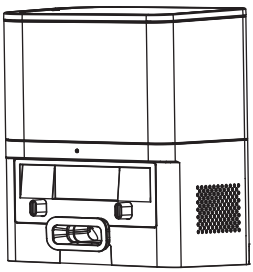

DK

VEJLEDNINGER

⚠ Bemærkninger

Før robotten tages i brug, skal du fjerne genstande som tøj, papir, snore til persienner eller gardiner, ledninger og eventuelle skrøbelige genstande fra gulvet.

Sæt afspærringer op foran trapper, elevatorindgange, køkkener og badeværelser og andre rum, så produktet ikke beskadiges.

Hvis apparatet bruges i nærheden af trapper, skal der sættes et hegn op ved trapperne, så apparatet ikke beskadiges.

Hvis du har tæpper med frynser, skal det rulles op for enden.

Bemærk: Robotten må ikke bruges til, at støvsuge vand.

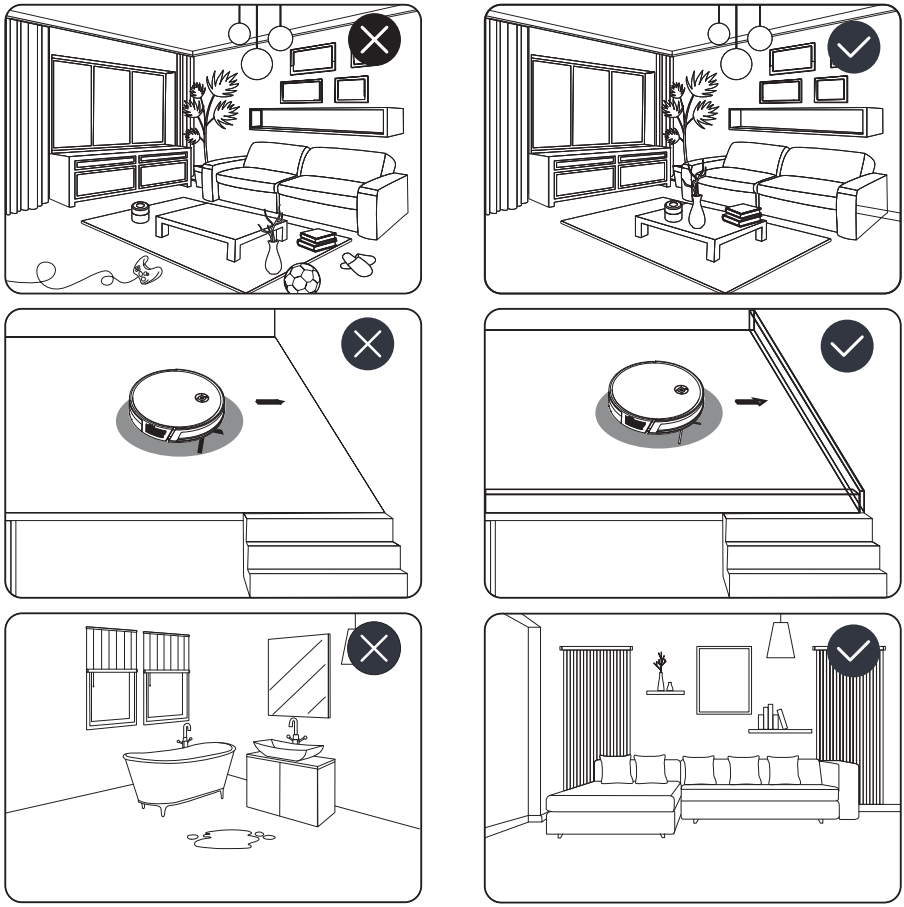

STARTVEJLEDNINGEN

1. Fjern beskyttelsesskummet fra produktet, og sæt sidebørsten på.

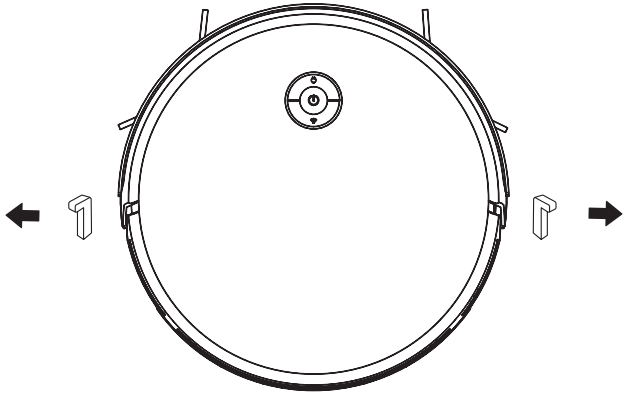

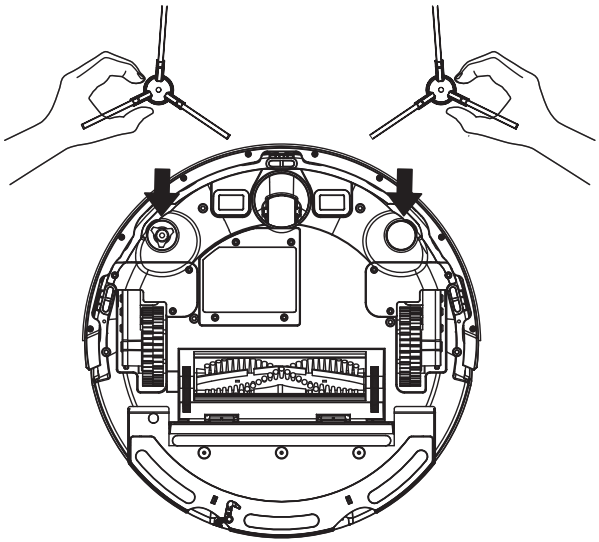

STARTVEJLEDNINGEN

2. Placer støvbeholderen på et fladt underlag mod væggen.
Undgå, at placere genstande inden for 0,5 meter ved siden af og 1,5 meter foran støvbeholderen.

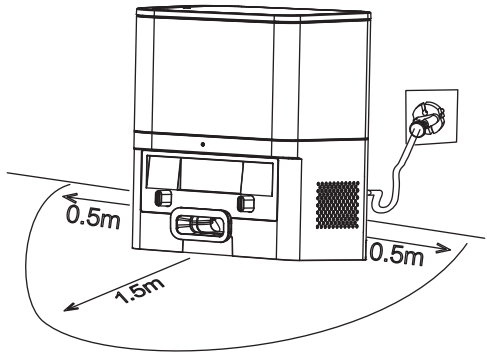

3. Tænd produktet, og oplad det helt før brug.

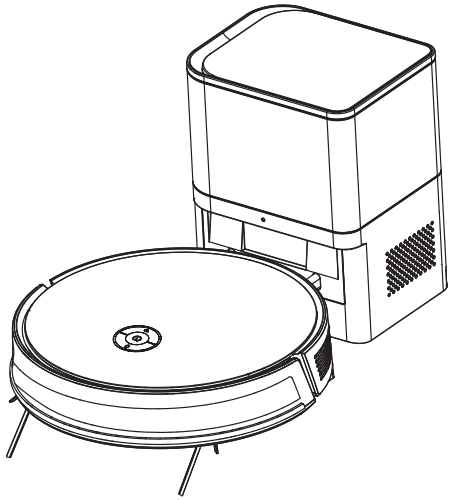

FORSIGTIG:

- Ladestationen må ikke bruges i direkte sollys eller stærkt reflekterende omgivelser i nærheden af spejle.
- For at sikre, at robotstøvsugeren kan oplades uden problemer efter rengøringen, må støvbeholderen ikke flyttes, når robotstøvsugeren begynder at rengøre.

VEJLEDNINGER

App-forbindelse

1. Download appen Smart Life på App Store. Opret en konto og log på appen. Sørg for at Wi-Fi-netværket er 2,4 GHz før du opretter forbindelse til netværket.

2. Forberedelse: Tryk på "+" foroven til højre for at tilføje din robot.

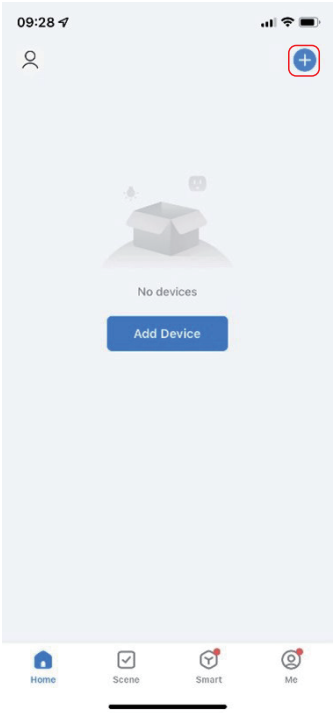

DK

VEJLEDNINGER

3. Netværksforbindelsen kan oprettes på to forskellige måder.

Metode 1 (Bluetooth, anbefales):



1). Vælg "Robot Vacuum (BLE)" i kolonnen Små hjemmeapparater

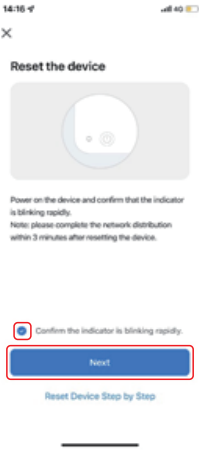

2). Hold Wi-Fi-knappen på robotten nede i 3 sekunder, indtil Wi-Fi-indikatoren blinker. Marker "Confirm the indicator is blinking rapidly" (Bekræft, at indikatoren blinker hurtigt) i appen, og klik derefter på "Next" (Næste).

3). Sørg for at Bluetooth er slået til på din mobiltelefon, hvorefter appen automatisk søger efter robotten. Klik på "Add" (Tilføj), når appen har fundet robotten.

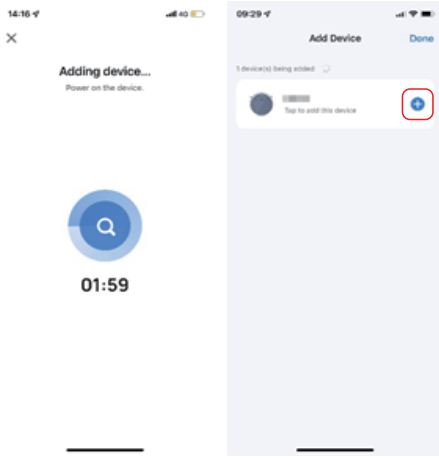

4). Indtast Wi-Fi-navnet og adgangskoden, og tryk derefter på "Next" (Næste).



5). Vent indtil forbindelsen oprettes, og vælg derefter udført.



Metode 2 (Adgangspunkt):

1). Vælg "Robot Vacuum Cleaner (Wi-Fi)" i kolonnen Små hjemmeapparater.



2). Sørg for, at Wi-Fi-netværket er 2,4 GHz, og indtast den rigtige Wi-Fi-adgangskode.



DK

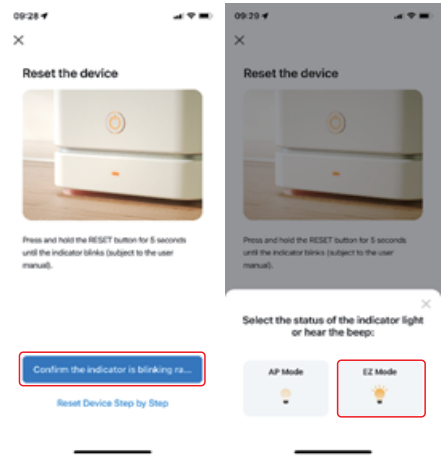

3). Hold Wi-Fi-knappen på robotten nede i 3 sekunder, indtil Wi-Fi-indikatoren blinker. Marker "Confirm the indicator is blinking rapidly" (Bekræft, at indikatoren blinker hurtigt) i appen. Klik på "Next" (Næste) og vælg Adgangspunkt i pop-op-vinduet.

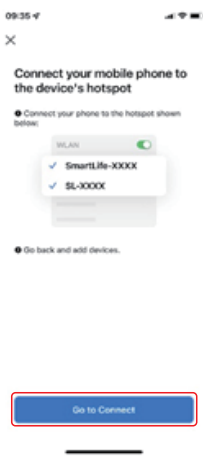

4). Find netværket, er ikke har en adgangskode, der starter med SmartLife-XXXX på listen over Wi-Fi-netværker, og klik på det for at oprette forbindelsen.

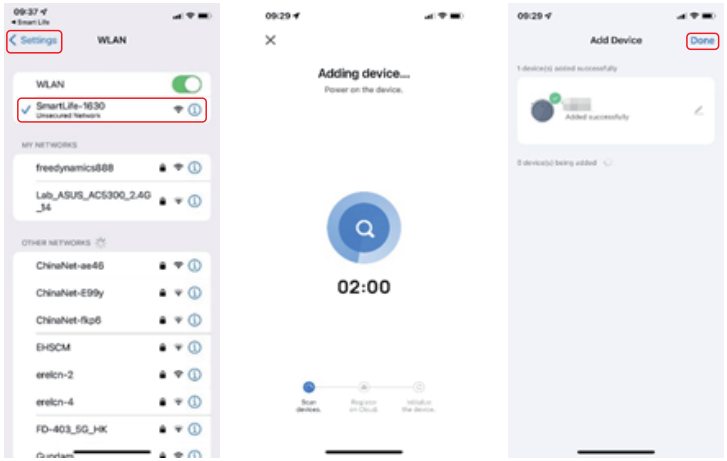

5). Når netværksforbindelsen er blevet oprettet, skal du gå tilbage til appen Smart Life. Appen står automatisk på siden med robotforbindelsen. Vent, indtil forbindelsen er oprettet, hvorefter robotten kan betjenes.

VEJLEDNINGER

Tænd/sluk

- Hold knappen ⏻ nede for at tænde robotten, hvorefter indikatoren lyser og robotten går på standby.
- Hold knappen ⏻ nede for at slukke robotten, hvorefter indikatoren og robotten slukker.

Bemærk: Robotstøvsugeren kan ikke slukkes, når den oplades.

Start rengøring

- Tryk på knappen på robotstøvsugeren for at starte rengøringen. Når apparatet tændes, planlægger det rengøringsruten i henhold til det scannede kort. Apparatet starter langs væggen i rengøringsområdet, hvorefter det rengør i metodisk i zig-zag-bevægelser med en effektiv dækning.

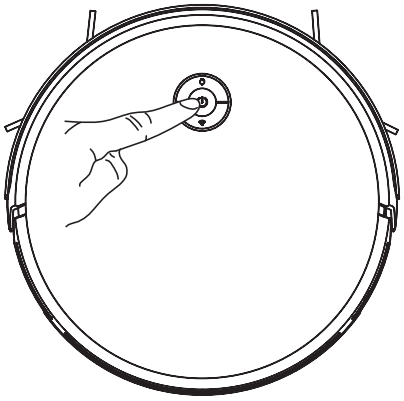

Pause/fortsæt

Når apparatet kører, kan du trykke på knappen ⏻ for at sætte det på pause. Tryk på knappen ⏻ for at sætte apparatet til at rengøre igen.

Dvale/opstart fra dvale

Hvis apparatet ikke kører i 10 minutter, går det i dvale. Strømindikatoren lyser ikke, når apparatet er i dvale. Tryk på en vilkårlig knap for at starte apparatet.

Opladning

- Efter rengøringen kører apparatet automatisk tilbage til støvbeholderen for at lade op.
- Når apparatet er på standby/pause, skal du trykke på for at starte opladningen.

Vær opmærksom på følgende:

- Hvis strømmen er for lav, starter apparatet ikke. Oplad apparatet, før det startes.
- Fjern alle slags ledninger på gulvet før rengøring, så du undgå eventuelle strømsvigt eller ledningsskader fra apparatet under rengøringen.

VEJLEDNINGER

Moppe

1. Åbn dækslet på vandbeholderet, fyld den med vand og sæt dækslet på igen.

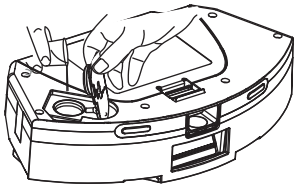

2. Sæt moppekluden på moppeholderen.

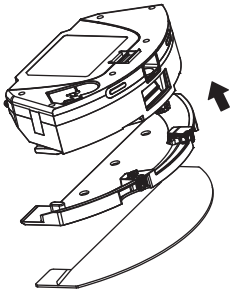

3. Sæt 2 i 1 støv-/vandbeholderen på apparatet.

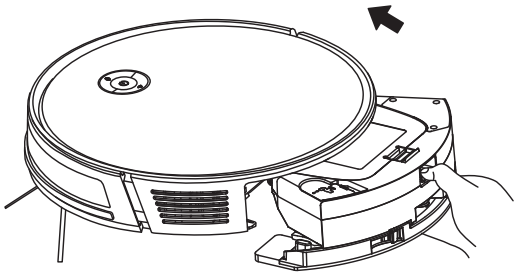

Forsigtig

- Mop ikke på tæpper.
  Rengør moppen efter brug.
- Skift moppen i henhold til opgaven, så produktet virker ordentligt. Moppen er en forbrugsvare. Den kan købes på vores officielle hjemmeside.

DK

Vedligeholdelse

Vedligeholdelse

For at holde apparatet i god stand, skal det rengøres regelmæssigt i henhold til nedenstående tabel. Apparatet skal rengøres og vedligeholdes i henhold til, hvor meget det bruges.

Del/komponent	Rengøring	Skift, hvor ofte apparatet rengøres
Højeffektivt filter (HEPA)	En gang om ugen	Hver tredje til sjette måned
Rullebørste	En gang om ugen	Hver sjette til tolvte måned
Sidebørste	En gang om måneden	Hver tredje til sjette måned
Kontaktplader på ladestation	En gang om måneden	/
Drejehjul	En gang om måneden	/
Hver sensor	En gang om måneden	/
Støvbeholder	/	Skift støvposen, når apparatet viser at støvposen er fuld

Vedligeholdelse

Rengør to-i-en støv- og vandbeholderen

1. Tryk på støvbeholder-knappen for at fjerne to-i-en vandbeholderen

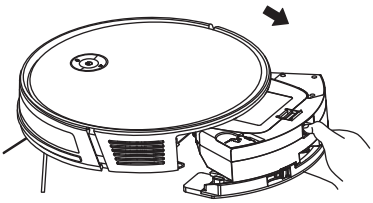

2. Rengør vandbeholderen

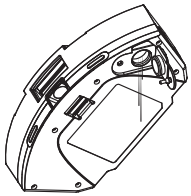

3. Åbn støvbeholderen og tøm den for affald

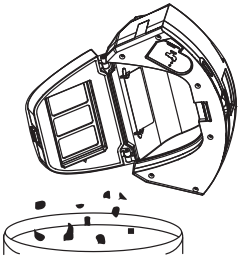

4. Tag det højeffektive HEPA-filter og hovedfilteret ud. Tryk på det højeffektive HEPA-filter for at fjerne støvet

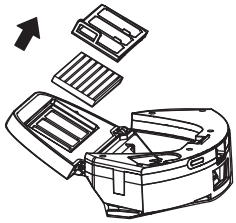

5. Vask støvbeholderen, hovedfilteret og filtersvampen med vand

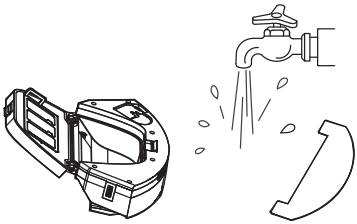

6. Tør dem af

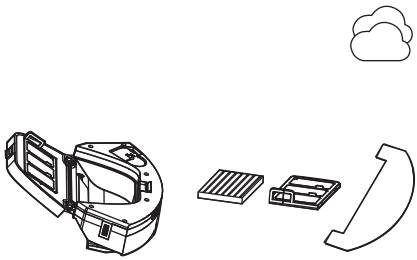

DK

Før det højeffektive HEPA-filter og hovedfilteret sættes i, skal du sørge for at de er tørre.

Vedligeholdelse

Rengør rullebørsten.

1. Åbn rullebørstedækslet

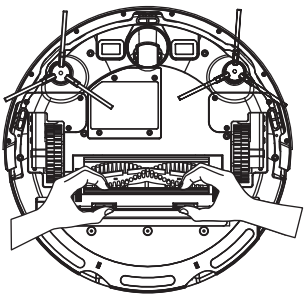

2. Tag rullebørste ud.

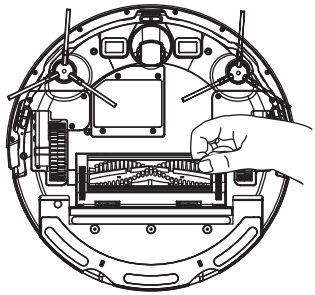

3. Rengør rullebørsten med værktøjet

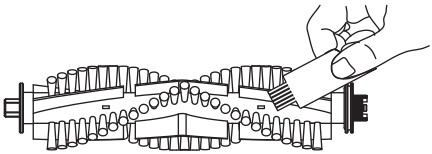

Rengør sidebørsten.

1. Tag sidebørsterne af

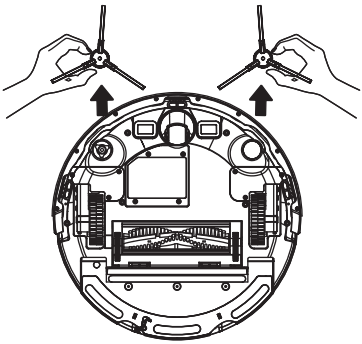

2. Rengør sidebørsterne med værktøjet

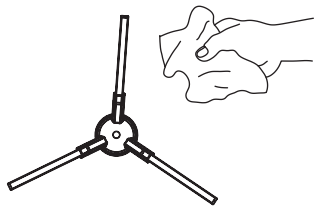

Vedligeholdelse

Rengør sensoren

Tør de forskellige sensorer af med en blød tør klud.

Kontaktplader på ladestationen

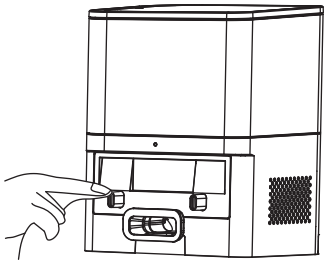

Vedligeholdelse af støvbeholderen

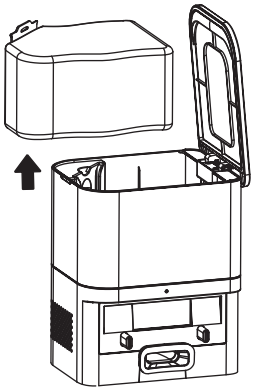

1. Rengør ladepladerne
2. Træk støvposen lodret op, og tag den ud. Skifte den med en ny.

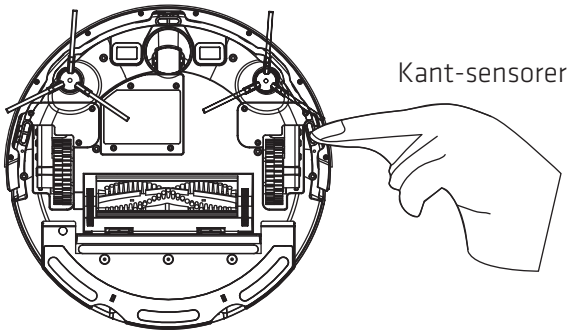

Kant-sensorer

DK

FEJLFINDING

Problem	Mulige årsager og løsninger
Produktet tænder ikke	*Hvis batteristrømmen bliver lav, skal apparatet placeres i støvbeholderen og lades helt op, før den tages i brug igen. Hvis batteritemperaturen er for lav eller for høj, skal apparatet sættes et sted med en temperatur på 0 - 40°C.
Produktet oplades ikke	*Hvis foden ikke er tændt, skal du se om indikatoren lyser. Hvis ikke, skal du se om ledningen er tilsluttet ordentligt i begge ender. Dårlig forbindelse. Rengør ladepladerne på ladesta tionen og på apparatet.
Opladningen er langsom	*På steder med høje eller lave temperaturer oplades apparatet automatisk langsommere. Dette er for at forlænge batteriets levetid. Området omkring ladekontakterne er muligvis beskidte. Rengør området med en tør klud.
Batteriet oplades ikke	*Der er for mange forhindringer i nærheden af ladestationen. Sæt ladestationen i åbent område. Apparatet er for langt væk fra ladestationen. Sæt apparatet i nærheden af ladestationen og prøv igen.
Apparatet virker ikke ordentligt	*Se, om sensoren på apparatet virker. Hvis denne virker, skal du slukke og tænde apparatet.
Unormal lyde under rengøringen	*Genstande har muligvis viklet sig ind i rullebørsten, sidebørsten eller hovedhjulet. Dette skal fjernes. Genstande har muligvis viklet sig ind i universalhjulet. Tag universalhjulet af og rengør det.
Nedsættelse af rengøring sevnen eller tab af støv	*Støvbeholderen er fuld, eller filteret er tilstoppet. Rengør støvbeholderen og filteret. Genstande har muligvis viklet sig ind i rullebørsten. Rengør rullebørsten.

Problem	Mulige årsager og løsninger
Wi-Fi-forbindelsen kan ikke oprettes	Hvis Wi-Fi-funktionen ikke virker, skal du nulstille Wi-Fi og prøve igen. Wi-Fi-signalet er ikke godt. Sørg for, at apparatet er et sted med god Wi-Fi-signaldækning. Hvis Wi-Fi-forbindelsen ikke virker, skal du nulstille Wi-Fi og downloade den nyeste mobiltelefonversion. Prøv derefter at oprette forbindelse igen. Wi-Fi-forbindelsen afbrydes pludselig. Routeren i hjemmet virker muligvis ikke. Kontakt producenten for hjælp. Apparatet virker ikke på et 5G-netværk. Skift til et 2,4G Wi-Fi-netværk
Apparatet sidder fast under drift	Apparatet er muligvis viklet ind i andre genstande eller det sidder fast af ledninger eller hængende gardiner på jorden. Det anbefales at rydde værelse op, før du bruger apparatet. Apparatet kan sidde fast i møbler af samme højde. Hæv eventuelt møblerne med puder eller bloker møbelområdet før rengøring.

TEKNISKE SPECIFIKATIONER

Robotstøvsuger

Produktnavn	Robotstøvsuger
Produktmodel	DUSTY600+
Produktmål	320*320*75mm
Indgangsspænding	19V ⎓ 0.6A
Driftsspænding	14.4V
Nominel effekt	40W
Batteritype	Litium-batteri
Batterikapacitet	2600mAh

Støvbeholder

Strømindgang	220-240V
Effekt	19V ⎓ 0.7A

Korrekt bortskaffelse af dette produkt	
	Dette symbol på produktet eller i vejledningen betyder, at det udtjente elektriske eller elektroniske udstyr ikke må bortskaffes sammen med husholdningsaffald. I EU-lande findes der separate genbrugsordninger. Kontakt de lokale myndigheder eller forhandleren for yderligere oplysninger.

Power International AS,

PO Box 523, N-1471 Lørenskog, Norway

Power Norge:
https://www.power.no/kundeservice/

T: 21 00 40 00

Expert Danmark:
https://www.expert.dk/kundeservice/

T: 70 70 17 07

Power Danmark:
https://www.power.dk/kundeservice/

T: 70 33 80 80

Punkt 1 Danmark:
https://www.punkt1.dk/kundeservice/

T: 70 70 17 07

Power Finland:
https://www.power.fi/tuki/asiakaspalvelu/

T: 0305 0305

Power Sverige:
https://www.power.se/kundservice/

T: 08 517 66 000

Viktig säkerhetsinformation

Läs alla anvisningar innan användning.
Spara instruktionerna för framtida bruk.
All användning som inte överensstämmer med denna bruksanvisning kan leda till skador på produkten.

Försiktighet:
Endast auktoriserade tekniker får demontera denna produkt. Användare rekommenderas inte att demontera denna produkt själva.
- Denna produkt kan endast användas med den laddningsutrustning och andra tillbehör som tillverkaren tillhandahåller. Användning av annan laddningsutrustning och andra tillbehör kan orsaka skador på produkten.
- Ladda inte produkten med en skadad nätsladd eller ett skadat eluttag. Använd inte apparaten om den inte kan fungera korrekt på grund av fall, skada, utomhusbruk eller vattenintag.
För att undvika skador bör apparaten repareras av tillverkaren eller dess kundtjänst.
- Apparaten är en hushållsprodukt för inomhusbruk och används endast för golvrengöring i rum. Får inte användas utomhus, kommersiellt eller industriellt.
- Använd inte apparaten i en våt eller vattendränkt miljö (t.ex. i ett badrum).
- Använd och förvara roboten i rumstemperatur.
- Använd inte apparaten på ett upphöjt område utan skyddande staket.
- Rör inte elektriska ledningar, uttag eller nätadaptrar när du har våta händer.
- Använd inte apparaten i miljöer med öppna lågor eller ömtåliga föremål.
- Häng upp strömkablar från golvet innan du användning för att undvika att kablarna dras med när apparaten är igång.
- Använd inte apparaten på ojämna ytor som inte är golvytor.
- Se till att dammbehållaren och filter är monterade på plats innan du använder produkten.
- De eventuella problemen med produktrengöringen bör elimineras så snart som möjligt. Innan du använder produkten ska du ta bort alla ömtåliga föremål på marken (t.ex. glasögon, lampor) och eventuella föremål (t.ex. kablar, papper, gardiner) som omger produkten.
- Om det finns en nedsänkt miljö, t.ex. en trappa, ska ett staket monteras vid kanten av det nedsänkta området för att förhindra att produkten faller ned. Se till att skyddsanordningen inte leder till personskador, till exempel genom snubbling.

- Innan du rengör och underhåller apparaten ska du stänga av produkten och dra ut stickkontakten ur eluttaget.
- Om apparaten inte används under en längre tid ska du stänga av den.
- Använd inte produkten som leksak och håll den borta från barn eller personer med psykiska funktionshinder när den används.
- Använd inte produkten i områden där spädbarn finns. Dammsugaren kan utgöra en säkerhetsrisk för små barn.
- Förbjudet att använda produkten i miljöer med öppen låga eller ömtåliga föremål.
- Förbjudet att använda produkten för att dammsuga stora föremål som stenar eller stora pappersbitar som kan äventyra produktens prestanda.
- Det är förbjudet att hålla armar, ben eller husdjur nära produkten när den används för att undvika skador.
- Låt inte roboten suga upp lättantändliga ämnen som olja eller toner från skrivare och kopiator. Använd inte apparaten i rena utrymmen där det finns brandfarliga föremål.
- Låt inte produkterna dammsuga brinnande föremål, t.ex. cigaretter, tändstickor, aska eller andra föremål som kan orsaka brand.
- Placera inte föremål vid insugningsöppningen. Använd inte produkten om insugningsöppningen är blockerad. Ta bort damm, bomull, hår och liknande vid insugningsöppningen för att säkerställa korrekt luftcirkulation.
- Använd nätsladden försiktigt så att den inte skadas. Det är förbjudet att använda nätsladden för att dra eller dra i produkter och laddningsutrustning, använda nätsladden som handtag, klämma fast nätsladden i dörren eller dra i nätsladden i hörnet. Förhindra att produkterna kör över nätsladden, som även ska hållas borta från värmekällor.
- Det är förbjudet att använda skadad laddningsutrustning.
- Förbränning av produkter är förbjuden även om produkten har skadats allvarligt. Batteriet i produkten kan orsaka en explosion.

Batterisäkerhet

- Användare får inte byta ut litiumbatteriet i apparaten efter eget gottfinnande.

Om batteriet behöver bytas ut eller kasseras, kontakta vår kundtjänst för bortforsling.

- Ta bort batteriet från apparaten innan produkten skrotas.
- När batteriet tas ur ska du se till att produkten inte är påslagen.

- Kassera förbrukade batterier i enlighet med lokala lagar och förordningar.

Ta bort batteriet stegvis:

- Kör robotdammsugaren tills batteriet börjar ta slut.
- Ta bort skruvarna till batteriluckan på produkten.
- Ta bort batteriluckan.
- Dra ut batteriets anslutningskontakt och ta ut batteriet.

PRODUKTKOMPONENTER

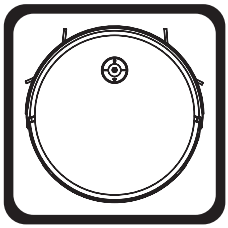

1x robotdammsugare



1x dammuppsamlare

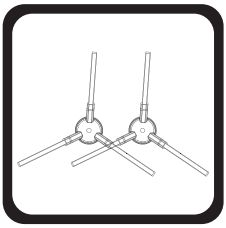

2x sidoborstar

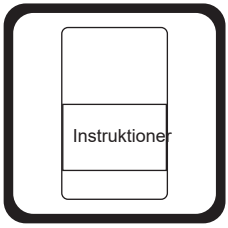

1x produkthandbok



1x rengöringsborste

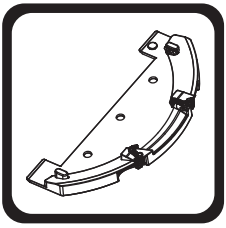

1x moppfäste

PRODUKTÖVERSIKT

FRAMIFRÅN

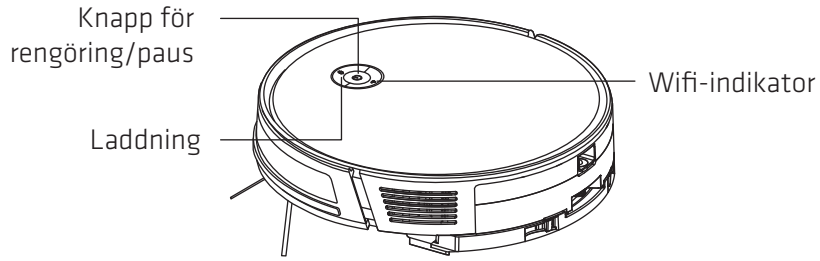

UNDERSIDA

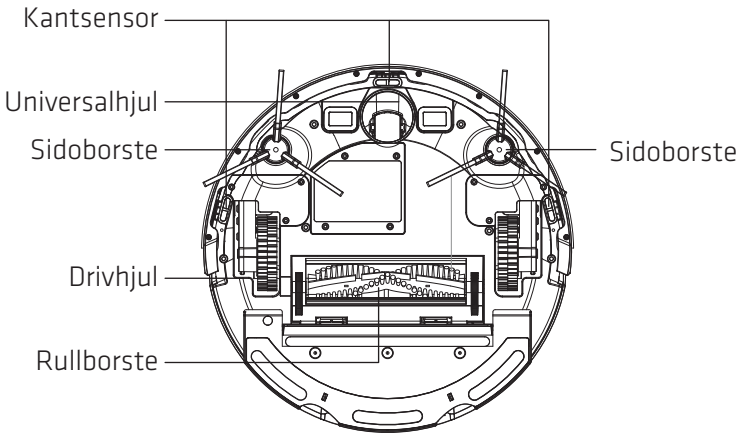

Dammbehållare

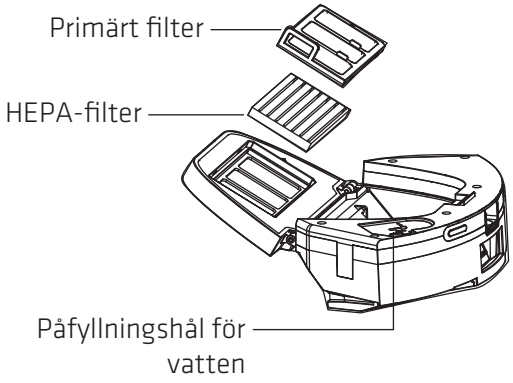

Dammuppsamlare

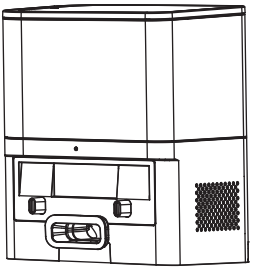

INSTRUKTIONER

⚠ Obs!

Innan du använder roboten ska du plocka upp föremål som kläder, lösa papper, sladdar till persienner eller gardiner, nätsladdar och andra ömtåliga föremål.
Sätt upp skyddsanordningar vid trappor, hissingång, kök och badrum och andra rum för att undvika skador på apparaten.
Om apparaten arbetar i ett våningsplan, nära en trappa etc. ska ett skyddsräcke monteras för att garantera säkerhet och smidig drift.
Om mattan hemma har fransiga kanter, rulla in kanterna under mattan i förväg.
Obs: Använd inte roboten för att ta bort vatten.

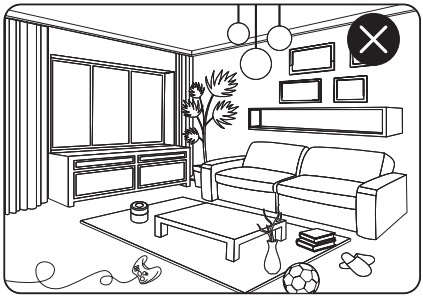
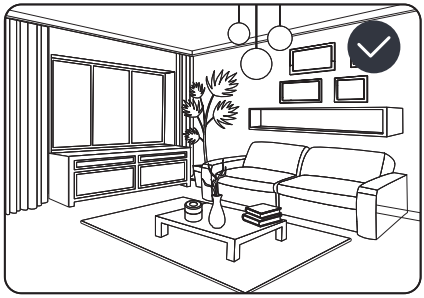
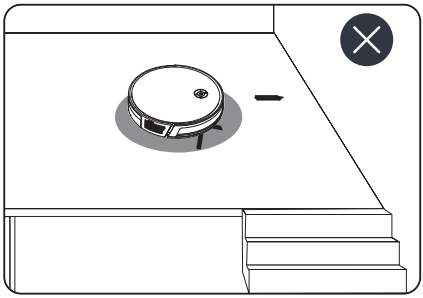
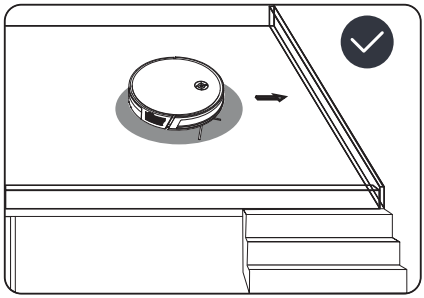
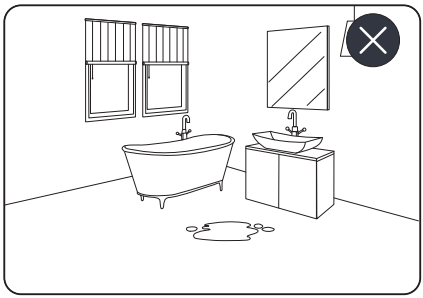
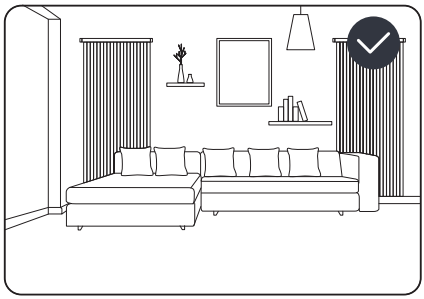

SNABBINSTALLATIONSGUIDE

1. Ta bort skyddsskummet från huvudenheten och montera sidoborsten.

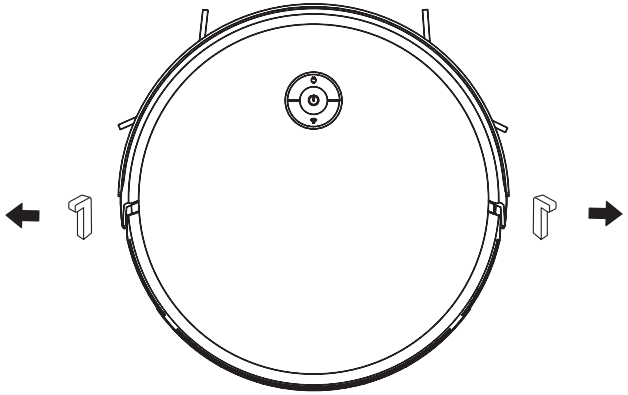

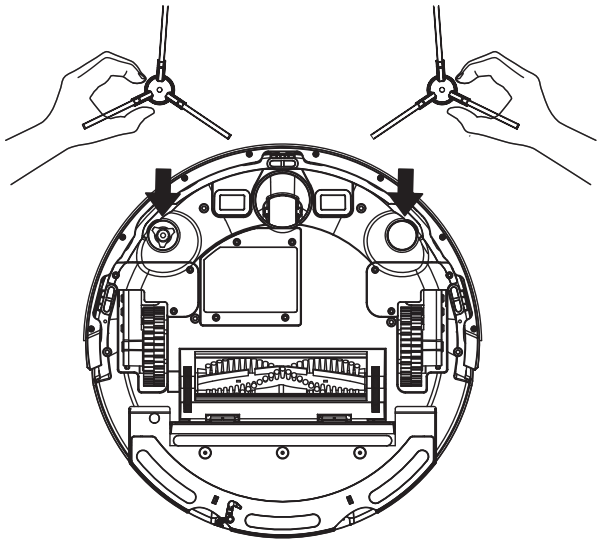

SNABBINSTALLATIONSGUIDE

2. Placera dammuppsamlaren på ett plant underlag mot väggen.
Placera inga föremål inom 0,5 m vid sidan av och 1,5 m framför dammuppsamlaren.

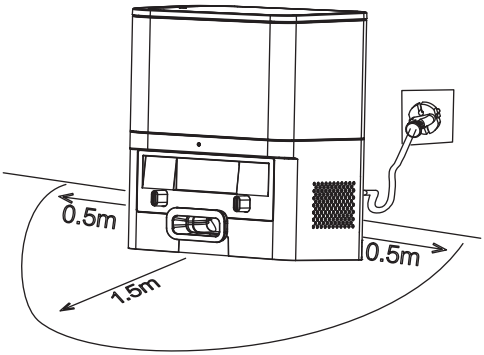

3. Slå på enheten och ladda den helt före användning.

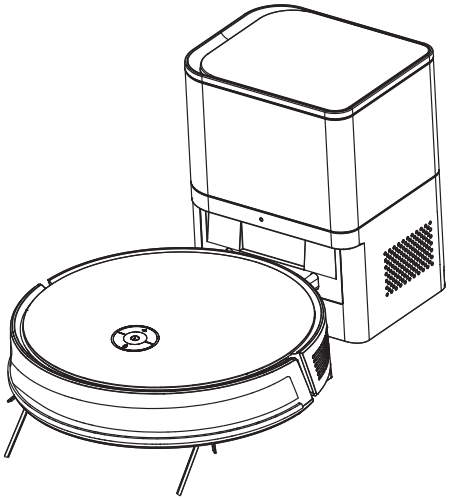

FÖRSIKTIGHET:

- Laddningsstationen ska inte användas i direkt solljus eller i starkt reflekterande miljöer i närheten av speglar.
- För att säkerställa att robotdammsugaren kan laddas upp smidigt efter rengöringen bör dammuppsamlaren inte flyttas när robotdammsugaren har börjat rengöra.

INSTRUKTIONER

Appanslutning

1. Ladda ner appen Smart Life från din appbutik, registrera dig och logga in i appen. Kontrollera att ditt wifi är 2,4 GHz innan du ansluter till nätverket.

2. Förberedelser: tryck på "+" i övre högra hörnet för att lägga till din robot.

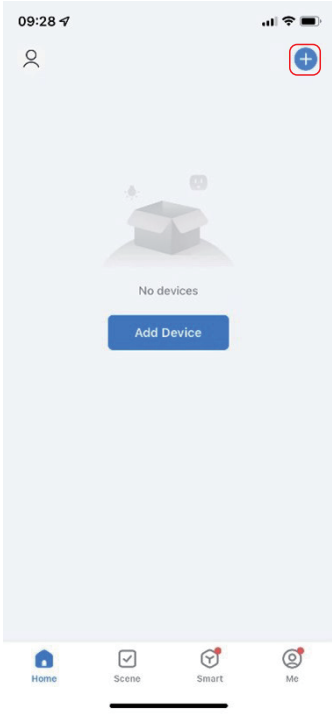

INSTRUKTIONER

3. Stödjer två metoder för nätverksanslutning.

Metod 1 (BT-läge, rekommenderas):



1). Välj "Robot Vacuum (BLE)" i kolumnen "Small Home Appliances"

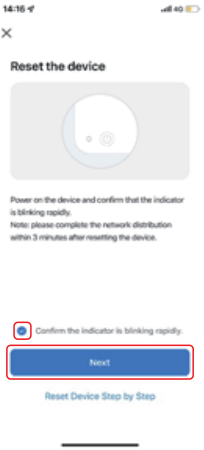

2). Håll ned wifi-knappen på roboten i 3 sekunder, se till att wifi-indikatorlampan blinkar. Kryssa för "Confirm the indicator is blinking rapidly" i appen och tryck sedan på "Next".

3). Se till att din mobils Bluetooth är På, appen söker automatiskt efter roboten i närheten, tryck på "Add" när du har hittat den.

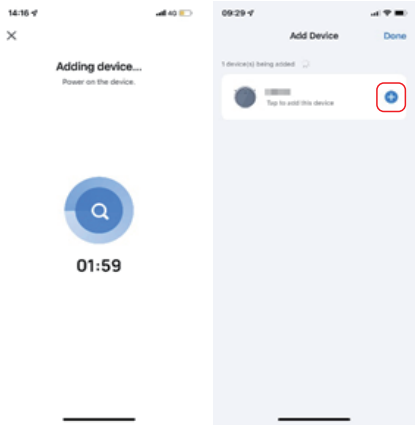

SE

4). Ange korrekt wifi-namn och lösenord och tryck sedan på "Next".



5). Vänta på anslutningen och välj "Done".

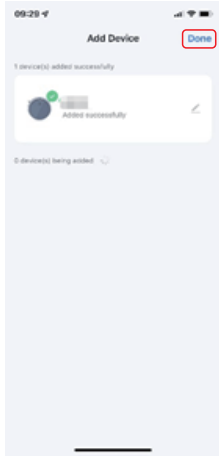

Metod 2 (AP-läge):

1). Välj "Robot Vacuum Cleaner (Wi-Fi)" i kolumnen "Small Home Appliances".



2). Kontrollera att wifi är 2,4 GHz och ange korrekt wifi-lösenord.



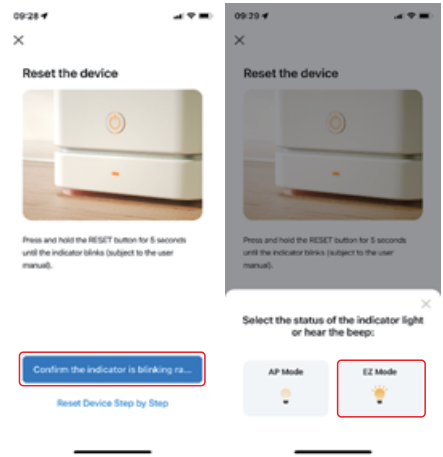

3). Håll ned wifi-knappen på roboten i 3 sekunder, se till att wifi-indikatorlampan blinkar. Markera "Confrm the indicator is blinking rapidly" i appen, tryck på "Next" och välj AP-läge i popup-fönstret.



4). Hitta den lösenordsfria hotspot som börjar med SmartLife-XXXX i din wifi-lista och tryck för att ansluta den.

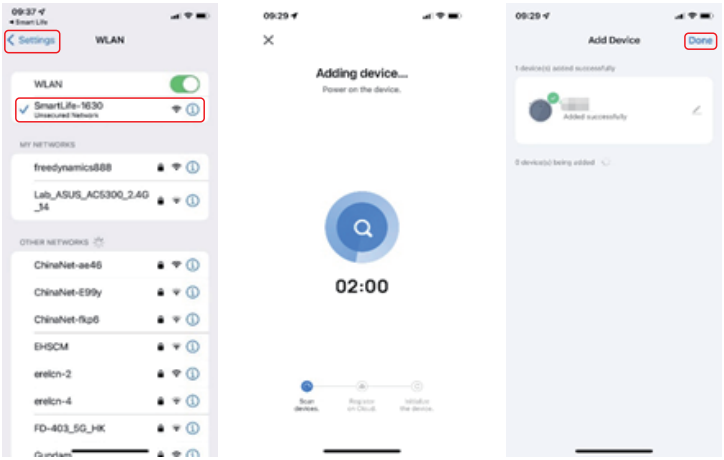

5). Efter att ha anslutit till din hotspot, återvänd till Smart Life-appen och den kommer automatiskt att hoppa till anslutning av roboten. Vänta på anslutningen och roboten kan sen användas när anslutningen är klar.

INSTRUKTIONER

Slå PÅ/AV

- Tryck länge på ⏻ för att starta, strömindikatorn tänds, roboten går in i standby-läge.
- Tryck länge på ⏻ för att stänga av, indikatorlamporna släcks, avstängningen är klar.

Obs: Robotdammsugaren kan inte stängas av under laddning.

Påbörja rengöringen

- Tryck kort på knappen på robotdammsugaren för att starta rengöringen. Efter start kommer enheten att dynamiskt planera rengöringsrutten enligt den skannade kartan. I det valda rengöringsområdet kommer enheten att börja längs väggen och sedan rengöra i sicksack, ordnad och effektiv täckning.

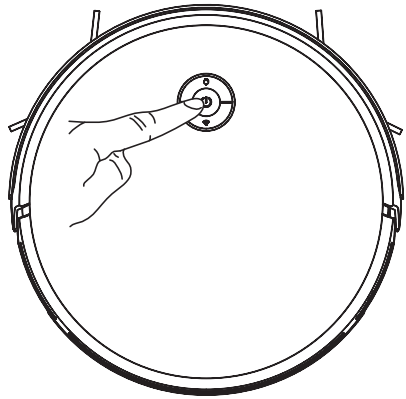

Pausa / Fortsätt

När apparaten är i drift trycker du på ⏻ för att pausa. Tryck på ⏻ -knappen för att fortsätta rengöringen.

Vila / väcka

Efter mer än 10 minuter utan drift kommer apparaten automatiskt att gå in i viloläge. I viloläge är strömindikatorlampan släckt, tryck på valfri knapp för att väcka apparaten.

Ladda

- Efter rengöringen återgår apparaten automatiskt till dammuppsamlaren för laddning.
- I standby-/pausläge, tryck på för att starta laddningen.

Var uppmärksam på:

- Om strömmen är för låg kommer den inte att börja rengöra. Ladda innan du börjar städa.
- Städa upp alla typer av kablar på marken före rengöring för att undvika elavbrott eller kabelskador som orsakas av apparaten vid rengöring.

INSTRUKTIONER

Moppning

1. Öppna vattentankens lock, häll i vatten och fäst tillbaka vattentankens lock.

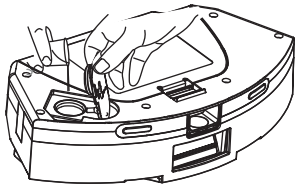

2. Montera moppduken på mopphållaren.

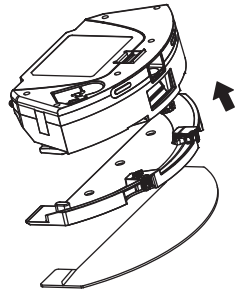

3. Montera den kombinerade damm- och vattenbehållaren på enheten.

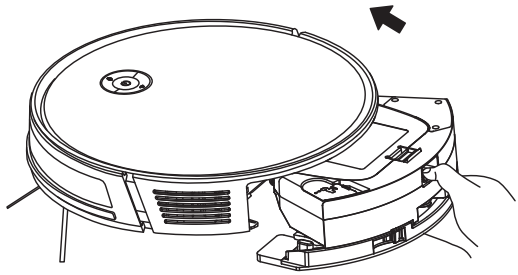

Försiktighet

- Moppa inte mattor.
  Rengör moppen efter användning.
- Byt ut moppen enligt den faktiska användningen, så att enheten bibehåller normal effekt.
  Mopp som konsumentprodukt, köp den på den officiella webbplatsen.

Underhåll

Underhållsfrekvens

För att uppnå bästa möjliga rengöringseffekt bör apparaten rengöras och utrustas regelbundet enligt tabellen nedan. Rengörings- och underhållsfrekvensen bör bestämmas utifrån de faktiska användningsvanorna.

Del/komponent	Rengörings frekvens	Ändra frekvens
Högeffektivt filter (HEPA)	En gång i veckan	Var tredje till sjätte månad
Rullborste	En gång i veckan	Var sjätte till tolfte månad
Sidoborste	En gång i månaden	Var tredje till sjätte månad
Laddningsstationens kontaktplattor	En gång i månaden	/
Universalhjul	En gång i månaden	/
Varje sensor	En gång i månaden	/
Dammuppsamlare	/	Byt till en ny dammpåse när meddelan det om full dammpåse ges

Underhåll

Rengör den kombinerade damm- och vattenbehållaren

1. Tryck på dammbehållarens knapp för att ta bort den kombinerade damm- och vattenbehållaren

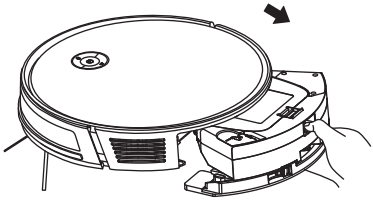

2. Töm vattentanken

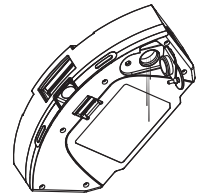

3. Öppna dammbehållaren för att slänga soporna

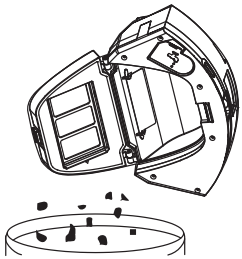

4. Ta ut det högeffektiva HEPA-filtret och det primära filtret, knacka på det högeffektiva HEPA-filtret för att avlägsna damm

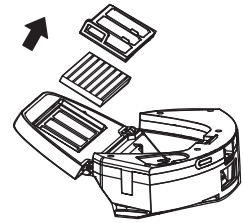

5. Rengör dammbehållaren, primärfiltret och filtersvampen med vatten

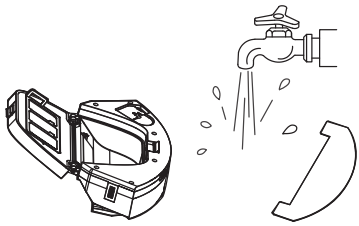

6. Torka de rengjorda komponenterna

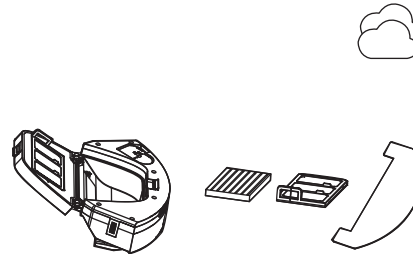

Innan du installerar filtren ska du se till att det högeffektiva HEPA-filtret och primärfiltret är torra.

Underhåll

Städa upp rullborsten

1. Öppna locket till rullborsten

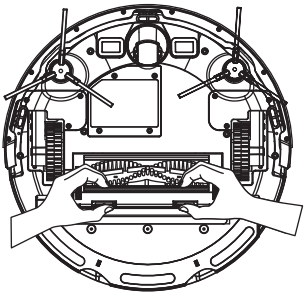

2. Ta bort rullborsten

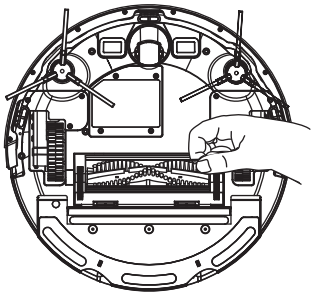

3. Rengör rullborsten med verktyget

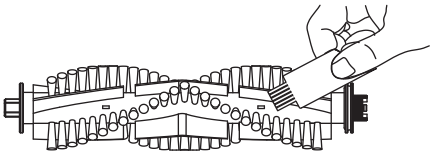

Rengör sidoborsten

1. Ta bort sidoborstarna

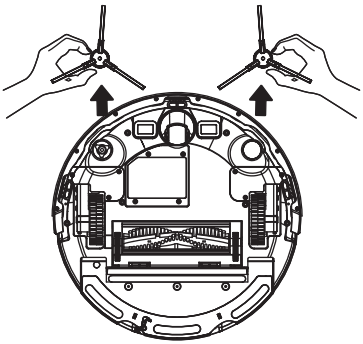

2. Rengör sidoborstarna med verktyget

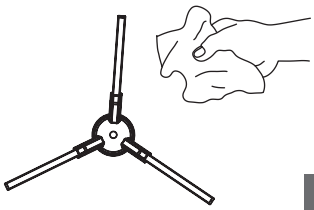

Underhåll

Rengör sensorn

Använd en mjuk, torr duk för att torka av de olika sensorerna på apparaten

Laddningsstationens kontaktplattor

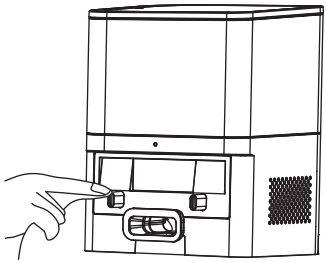

Underhåll av dammuppsamlaren

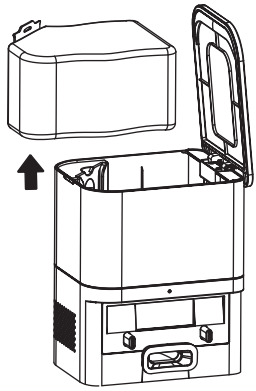

1. Rengör laddplattorna
2. Ta bort dammpåsen vertikalt och byt ut den mot en ny.

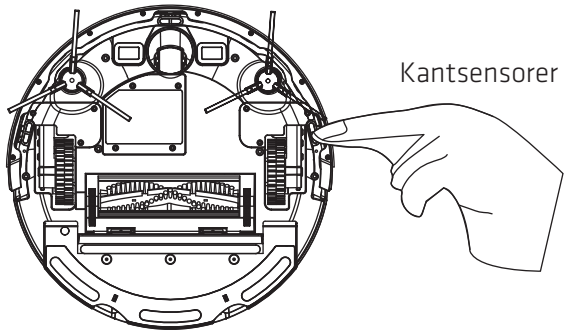

FELSÖKNING

Problem	Möjliga orsaker och lösningar
Kan inte starta	*Om batteriet är svagt, placera apparaten på dammuppsamlaren för full laddning innan du använder den. Om batteriets temperatur är för låg eller för hög, använd det vid 0-40°C.
Kan inte ladda	*Om basen inte är påslagen, kontrollera att indikeringslampan är tänd. Om inte, kontrollera att båda ändarna av nätsladden är ordentligt isatta. Dålig kontakt, rengör laddningsplattorna på laddningsstationen och apparaten.
Långsam laddning	*I miljöer med hög eller låg temperatur minskar apparaten automatiskt laddningshastigheten för att förlänga batteriets livslängd. Laddningskontaktytan kan vara smutsig, rengör den med en torr trasa.
Kan inte återladda	*Det finns för många hinder i närheten av laddningsstationen, placera laddningsstationen i ett öppet område. Apparaten är för långt bort från laddningsstationen, placera apparaten nära laddningsstationen och försök igen.
Onormalt beteende	*Kontrollera om apparatens sensor är onormal. Om inget onormalt har inträffat, stäng av apparaten och slå på den igen.
Onormala ljud vid rengöring	*Rullborsten, sidoborsten eller huvudhjulet kan ha trasslat in sig i hinder, stanna och rengör dem. Universalhjulet kan vara på väg att lindas, det rekommenderas att universalhjulet tas ut för rengöring.
Rengöringsförmågan minskar eller damm tappas	*Dammbehållaren är full eller filtret är igensatt, rengör sopbehållaren och filtret; Rullborsten är inlindad i hinder, rengör rullborsten.

Problem	Möjliga orsaker och lösningar
Det går inte att ansluta till wifi	Om wifi-funktionen inte är aktiverad ska du återställa wifi och försöka igen; Wifi-signalen är svag, se till att apparaten befinner sig i ett område med bra täckning för wifi-signalen; Om wifi-anslutningen är onormal, återställ wifi och ladda ner den senaste versionen av mobiltelefonen. Försök att ansluta igen; Wifi förlorade plötsligt anslutningen, misstänker fel på hemroutern, kontakta kundtjänst för hjälp. Apparaten stöder inte 5 GHz-nätverk. Växla till 2,4 GHz wifi
Apparaten är instängd på jobbet	Apparaten kan trassla in sig eller fastna i utspridda sladdar och hängande gardiner på marken. Du rekommenderas att städa upp i rummet före städningen. Apparaten kan fastna på grund av möbler i samma höjd och du kan då antingen höja möbelhöjden genom att lägga till en dyna eller blockera möbelområdet före rengöring.

TEKNISKA SPECIFIKATIONER

Robotdammsugare

Produktnamn	Robotdammsugare
Produktmodell	DUSTY600+
Produktmått	320*320*75 mm
Inspänning	19V ⎓ 0.6A
driftspänning	14.4V
Märkeffekt	40W
Batterityp	Litiumbatteri
Batterikapacitet	2600 mAh

Dammuppsamlare

Inström	220-240V
Kraftuttag	19V ⎓ 0.7A

Korrekt avfallshantering av denna produkt	
	Denna symbol på produkten eller i instruktionerna betyder att dina elektriska och elektroniska apparater ska källsorteras när de är förbrukade och att de inte få slängas i hushållssoporna. Det finns särskilda insamlingssystem för återvinning inom EU. För ytterligare information, kontakta din kommun eller din återförsäljare där du köpte produkten.

Power International AS,
PO Box 523, N-1471 Lørenskog, Norway

Power Norge:
https://www.power.no/kundeservice/
T: 21 00 40 00

Expert Danmark:
https://www.expert.dk/kundeservice/
T: 70 70 17 07

Power Danmark:
https://www.power.dk/kundeservice/
T: 70 33 80 80

Punkt 1 Danmark:
https://www.punkt1.dk/kundeservice/
T: 70 70 17 07

Power Finland:
https://www.power.fi/tuki/asiakaspalvelu/
T: 0305 0305

Power Sverige:
https://www.power.se/kundservice/
T: 08 517 66 000