CEPTER

CGT6WHEEL

USER MANUAL
BRUKERHÅNDBOK / BRUGSVEJLEDNING
KÄYTTÖOHJE / BRUKSANVISNING

Compatible with
Kompatibel med / Kompatibel med
Yhteensopiva / Kompatibel med

www.ceptertech.com

PS4™ | XBOX ONE® | Xbox Series X|S | PC

EN

Safety Precautions

Power Safety Warnings

- When connecting, installing, or removing the product, apply appropriate force. Do not twist or pull the connectors and cables.
- Do not spill any liquid on the product or its connectors.
- Keep the product in a dry place. Avoid exposure to fire, moisture, high temperatures, or oily environments.
- Use only the power cable provided with the base unit. Do not use any other power cables.
- Do not use the product if the cable or its connectors are damaged, cracked, or broken.
- Ensure the power cable is securely plugged into the power adapter socket and correctly connected to the port on the back of the base unit.
- Do not disassemble, modify, or repair the product yourself. Any repairs must be performed by the manufacturer, authorized representatives, or qualified technicians.
- Use only attachment systems or accessories specified by the manufacturer.
- If the product produces unusual sounds, overheating, or odors, stop using it immediately. Unplug the power cable from the socket and disconnect other cables.
- If the product is not used for an extended period, turn off the power switch or unplug the power cable from the socket. The socket must be located near the device and easily accessible.

Force Feedback and Repetitive Motion Warnings

- This product is intended for use only by users aged 16 years or above.
- Be careful not to drop the product on yourself or anyone else!
- Avoid prolonged gaming sessions.
- Take a 10 to 15-minute break after every hour of use.
- If you experience fatigue or pain in your hands, wrists, arms, legs, or feet, stop gaming and rest for several hours before resuming.
- If symptoms or pain persist after resuming, stop using the product and consult a doctor.
- Keep the product out of reach of children.
- Ensure the racing wheel base and faceplate are securely installed according to the instructions in this manual.
- Hand Placement: Always keep both hands in the correct position on the steering wheel during gameplay. Do not place them randomly.

EN

- During gameplay, never place your hands or fingers under the pedals or near any part of the pedal mechanism.
- During calibration or gameplay, do not place your hands or arms through the openings of the steering wheel.

Base Ventilation and Heat Dissipation Warnings

- Ensure that none of the ventilation holes on the base unit are blocked. For optimal ventilation, follow these guidelines.
- Maintain a distance of at least 10 cm between the base unit and any wall.
- Do not place the base in any confined space.
- Do not cover the base.
- Prevent dust from accumulating on the ventilation holes.

Base Temperature Warnings

- If the motor temperature rises excessively (due to ventilation, environment, or usage) to 60°C or above, the base motor will automatically reduce its output power.
- If the motor temperature reaches 70°C or above, the base motor will automatically shut down.
- If the motor reduces power or shuts down due to high temperature, do not touch any part of the motor.
- **Note:** Allow the base to cool down before resuming use. Ensure proper ventilation to prevent overheating.

Package Contents

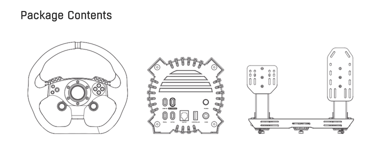

EN

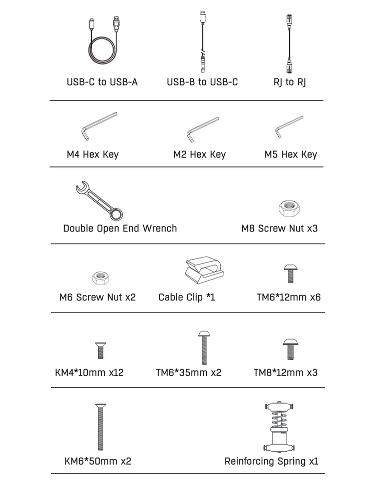

EN

Installation Guide

Wheel Installation and Removal

1. Install:
   Align the 6 top and 4 bottom steel balls on the wheel's quick-release head with the grooves on the base. Press the gold quick-release button toward the wheel, push the wheel onto the base, and release the button to lock.
2. Remove:
   Press the gold button and pull the wheel out.

Note: After installation, gently pull the wheel to ensure it is secure. If loose, rotate or reattach the wheel and repeat the check.

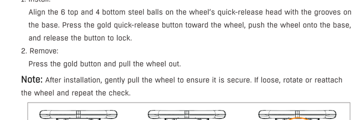

Base Installation

1. Mount the Base:
   Position the base on a sturdy bracket or racing seat, aligning the screw holes with the mounting holes.
2. Secure:
   Tighten the 4 screws (TM6 * 12mm) using an M4 Hex Key.

Pedal Installation

Clamp the Pedals

1. Align the screw holes at the bottom of the pedal with the installation holes.
2. Secure the pedal with KM4 * 10mm screws to the bracket or racing seat.
3. Tighten the screws using an M2 Hex Key.

Pedal Assembly

1. Remove the pedal set and pedal board.
2. Connect the accelerator to the brake pedal using an RJ to RJ cable.
3. Fasten the pedal sets to the pedal board with KM4 * 10mm screws and an M4 Hex Key.

EN

4. For increased brake pedal resistance, install the reinforcing spring with the spring oriented toward the pedal.

Note: KM6 * 50mm screws and TM2 * 35mm screws are for different racing seats.

Connect with Base

1. Secure the pedal in the desired position.
2. Connect the pedal to the base using a USB-B to USB-C cable.

Troubleshooting

- If the steering wheel's light does not turn on when connected to the console:
  1. Reconnect the wheel.
  2. Check if the power adapter is properly connected.
  3. Ensure the guide controller is functioning correctly.
- If the wheel is unresponsive and the console screen is frozen:
  1. The console may have crashed. Restart the console.
- If the wheel behaves abnormally in-game:
  1. Disconnect and reconnect the wheel's USB cable.
  2. If using a gear shifter, disconnect and reconnect it, then restart the game.
  3. Note: Gear shifter functionality is only supported in steering wheel mode games.
- When connecting the guide controller:
  1. Ensure the guide controller is turned off to avoid connection conflicts with the console.

EN

Button Diagram

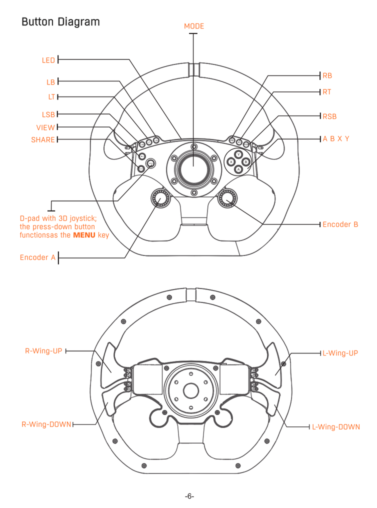

EN

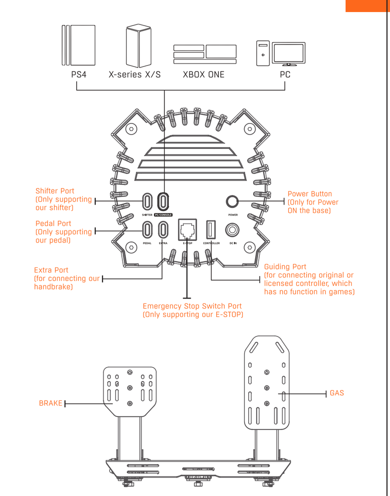

EN

Function Introduction

Programming Functions

Mode	PS4	XBOX ONE	PC(D-INPUT)
D-pad	UP	UP	UP
	DOWN	DOWN	DOWN
	LEFT	LEFT	LEFT
	RIGHT	RIGHT	RIGHT
D-pad Press-down Button	OPTIONS	MENU	10
A	×	A	1
B	○	B	2
X	□	X	3
Y	△	Y	4
LB	L1	LB	5
RB	R1	RB	6
LT	L2	/	7
RT	R2	/	8
LSB	L3	/	11
RSB	R3	/	12
MODE	PS Button	XBOX Button	13
SHARE	SHARE	SHARE	14
VIEW	N/A	VIEW	9
Encoder A	/	/	25/26
Encoder B	/	/	27/28
Encoder A Press-down Button	/	/	29
Encoder B Press-down Button	/	/	30
L-Wing-UP	LI	LB	31
L-Wing-DOWN	/	Clutch in some games	X Rotation
R-Wing-UP	R1	RB	32
R-Wing-DOWN	/	Hand Brake	(do not display in some games)

EN

Calibration Method: Automatic Calibration

Automatic Calibration Process

1. Connect the power adapter and turn on the device; it will self-calibrate.
2. Lightly press the POWER button after powering on. The motor will perform a self-check, stopping at the center position.

Steering Wheel Calibration

1. Connect the power supply and the product to the console.
2. Press and hold the "A + VIEW" buttons; the LED will flash.
3. Fully press the accelerator and brake pedals in sequence, then fully press the left and right paddles, and rotate the joystick 360 degrees.
4. Press "A" and "SHARE" to confirm; the LED will stay on.
5. If the wheel is not centered, calibrate it in the app.

Factory Reset

Press "Y" and "VIEW" simultaneously for 3-5 seconds to delete all settings.

Pedal Functions

- Left pedal: Brake
- Right pedal: Accelerator

Troubleshooting

If the product behaves abnormally or calibration fails:

1. Turn off the console or PC.
2. Disconnect all power and accessories.
3. Restart the console/PC and relaunch the game.

Instructions for Use on PC/PS4/Xbox One/Series

Step 1: Connect Pedals

Plug the pedals into the "PEDAL" port on the base using a USB-C to USB-B cable.

Step 2: Secure Base and Power Supply

Mount the base securely on a desk or rig (not included). Connect the 24V/3A power adapter to the base and plug it into a power outlet.

Step 3: Attach Steering Wheel

EN

Step 4: Connect to PC/PS4/Xbox One/Series

Use the USB-C to USB-A cable to link the base to your PC/PS4/Xbox One/Series. For PS4/Xbox One/Series, connect the original controller to the base via USB before powering on.

Step 5: Power On and Initialize

Press the power switch on the rear of the base. The base will self-check: the wheel will rotate left/right and then center itself.

1. The LED indicator will glow steady red when connected to the PC.

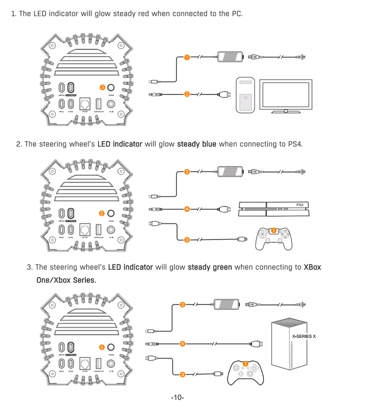

2. The steering wheel's **LED indicator** will glow **steady blue** when connecting to PS4.
3. The steering wheel's **LED indicator** will glow **steady green** when connecting to **XBOX One/Xbox Series.**

EN

PC Platform Device Verification:

To check if the device is properly installed on a PC

- Step 1: Access Game Controller Settings
  - On Windows 7 or later systems:
    (1)Open the Control Panel > Devices and Printers.
    (2)Locate the product name "CGT6WHEEL".
    (3)Right-click the icon and select Game Controller Settings.
    (4)Note: Depending on the system version, the installation path and method will be different, and the computer prompts shall prevail.
- Step 2: Test Device Functionality
  - In the Game Controllers window:
    (1)Select your wheel from the list and click Properties.
    (2)Navigate to the Test tab.
- Step 3: Perform Self-Test
  Axes Test: Rotate the wheel to check if the on-screen indicator responds smoothly.
  - Button Test: Press all buttons (A/B/X/Y, paddles, D-pad) to verify input registration.
  - Force Feedback Test: If supported, confirm vibration/feedback functionality.

APP Function Instructions

Download the PC App: Visit power.no to download.

EN

Technical Specification

Power adapter: DC 24V/3A
Connectivity: USB cable
Rated Speed: 120R/min
Resolution: Magnetic encoder 1677K (24bit)
Product Size: 12.7*12.8*21.2CM (Base)
32.2*29.6*11CM (Wheel)
35*31.8*28.5CM (Pedal)

This symbol on the product or in the instructions means that your electrical and electronic equipment should be disposed at the end of its life separately from your household waste. There are separate collection systems for recycling in the EU. For more information, please contact the local authority or your retailer where you purchased the product.

Power International AS, PO Box 523, 1471 Lørenskog, Norway

Power Norge: https://www.power.no/kundeservice/ T: 21 00 40 00
Punkt 1 Danmark: https://www.punkt1.dk/kundeservice/ T: 70 70 17 07
Expert Danmark: https://www.expert.dk/kundeservice/ T: 70 70 17 07
Power Finland: https://www.power.fi/tuki/asiakaspalvelu/ T: 0305 0305
Power Danmark: https://www.power.dk/kundeservice/ T: 70 33 80 80
Power Sverige: https://www.power.se/kundservice/ T: 08 517 66 000

CE

NO

Sikkerhetsregler

Advarsler om strømsikkerhet

- Bruk passende kraft når du kobler til, installerer eller fjerner produktet. Ikke vri eller dra i kontaktene og kablene.
- Ikke søl væske på produktet eller kontaktene.
- Oppbevar produktet på et tørt sted. Unngå eksponering for ild, fuktighet, høye temperaturer eller oljete miljøer.
- Bruk kun strømkabelen som følger med baseenheten. Ikke bruk andre strømkabler.
- Ikke bruk produktet hvis kabelen eller kontaktene er skadet, sprukket eller ødelagt.
- Sørg for at strømkabelen er ordentlig koblet til strømadapterkontakten og riktig koblet til porten på baksiden av baseenheten.
- Ikke demonter, modifiser eller reparer produktet selv. Eventuelle reparasjoner må utføres av produsenten, autoriserte representanter eller kvalifiserte teknikere.
- Bruk kun festesystemer eller tilbehør spesifisert av produsenten.
- Hvis produktet lager uvanlige lyder, overoppheting eller lukt, må du slutte å bruke det umiddelbart. Trekk ut strømkabelen fra stikkontakten og koble fra andre kabler.
- Hvis produktet ikke brukes over lengre tid, slå av strømbryteren eller trekk ut strømkabelen fra stikkontakten. Stikkontakten må være plassert i nærheten av enheten og lett tilgjengelig.

Advarsler om tvangstilbakekobling og gjentatte bevegelser

- Dette produktet er kun beregnet for bruk av brukere over 16 år eller eldre.
- Vær forsiktig så du ikke mister produktet på deg selv eller noen andre!
- Unngå lange spilløkter.
- Ta en pause på 10 til 15 minutter etter hver times bruk.
- Hvis du opplever tretthet eller smerter i hender, håndledd, armer, ben eller føtter, må du slutte å spille og hvile i flere timer før du fortsetter.
- Hvis symptomer eller smerter vedvarer etter at du har gjenopptatt bruken, må du slutte å bruke produktet og kontakte lege.
- Oppbevar produktet utilgjengelig for barn.
- Sørg for at racingrattbasen og frontplaten er forsvarlig montert i henhold til instruksjonene i denne håndboken.

NO

- Håndplassering: Hold alltid begge hendene i riktig posisjon på rattet under spilling. Ikke plasser dem tilfeldig.
- Plasser aldri hender eller fingre under pedalene eller i nærheten av noen del av pedalmekanismen under spilling.
- Ikke plasser hender eller armer gjennom åpningene på rattet under kalibrering eller spilling.

Advarsler om ventilasjon og varmespredning på baseenheten

- Sørg for at ingen av ventilasjonshullene på baseenheten er blokkert. Følg disse retningslinjene for optimal ventilasjon.
- Hold en avstand på minst 10 cm mellom baseenheten og en eventuell vegg.
- Ikke plasser basen i et trangt rom.
- Ikke dekk til basen.
- Unngå at støv samler seg på ventilasjonshullene.

Advarsler om basetemperatur

- Hvis motortemperaturen stiger for mye (på grunn av ventilasjon, miljø eller bruk) til 60 °C eller høyere, vil basemotoren automatisk redusere utgangseffekten.
- Hvis motortemperaturen når 70 °C eller høyere, vil basemotoren automatisk slå seg av.
- Hvis motoren reduserer effekten eller slår seg av på grunn av høy temperatur, må du ikke berøre noen del av motoren.
- **Merk:** La basen avkjøles før du gjenopptar bruken. Sørg for tilstrekkelig ventilasjon for å forhindre overoppheting.

Pakkens innhold

Hjul / Base / Pedal

NO

USB-C til USB-A / USB-B til USB-C / RJ til RJ / M4 Unbrakonøkkel / M2 Unbrakonøkkel / M5 Unbrakonøkkel / Dobbel åpen endenøkkel / M8 Skrumutter x3 / M6 Skrumutter x2 / Kabelklips *1 / TM6*12mm x6 / KM4*10mm x12 / TM6*35mm x2 / TM8*12mm x3 / KM6*50mm x2 / Forsterkende fjær x1

NO

Installasjonsveiledning

Montering og fjerning av hjul

1. Montering:
   Rett de 6 øverste og 4 nederste stålkulene på hjulets hurtigutløserhode med sporene på basen. Trykk den gullfargede hurtigutløserknappen mot hjulet, skyv hjulet inn på basen, og slipp knappen for å låse.
2. Fjern:
   Trykk på den gullfargede knappen og trekk hjulet ut.

Merk: Etter montering, trekk forsiktig i hjulet for å sikre at det sitter godt fast. Hvis det er løst, roter eller fest hjulet igjen og gjenta kontrollen.

Hurtigutløserhode

Montering av basen

1. Montering av basen:
   Plasser basen på en solid brakett eller et racingsete, og juster skruehullene med monteringshullene.
2. Fest:
   Stram de 4 skruene (TM6 * 12 mm) med en M4-unbrakonøkkel.

Montering av pedaler

Fest pedalene

1. Juster skruehullene nederst på pedalen med monteringshullene.
2. Fest pedalen med KM4 * 10 mm skruer til braketten eller racingsetet.
3. Stram skruene med en M2-unbrakonøkkel.

Montering av pedaler

1. Fjern pedalsettet og pedalbrettet.
2. Koble gasspedalen til bremsepedalen med en RJ-til-RJ-kabel.
3. Fest pedalsettene til pedalbrettet med KM4 * 10 mm skruer og en M4-unbrakonøkkel.

NO

4. For økt bremsepedalmotstand, monter forsterkningsfjæren med fjæren rettet mot pedalen.

Merk: KM6 * 50 mm skruer og TM2 * 35 mm skruer er for forskjellige racing- seter.

Koble til basen

1. Fest pedalen i ønsket posisjon.
2. Koble pedalen til basen med en USB-B til USB-C-kabel.

Feilsøking

- Hvis rattlyset ikke slår seg på når det er koblet til konsollen:
  1. Koble til rattet igjen.
  2. Sjekk om strømadapteren er riktig tilkoblet.
  3. Sørg for at styrekontrollen fungerer som den skal.
- Hvis rattet ikke reagerer og konsollskjermen fryser:
  1. Konsollen kan ha krasjet. Start konsollen på nytt.
- Hvis rattet oppfører seg unormalt i spillet:
  1. Koble fra og koble til rattets USB-kabel igjen.
  2. Hvis du bruker en girspak, kobler du den fra og kobler den til igjen, og starter deretter spillet på nytt.
  3. **Merk:** Girspakfunksjonaliteten støttes bare i spill i rattmodus.
- Når du kobler til guidekontrolleren:
  1. Sørg for at guidekontrolleren er slått av for å unngå tilkoblingskonflikter med konsollen.

NO

Knappdiagram

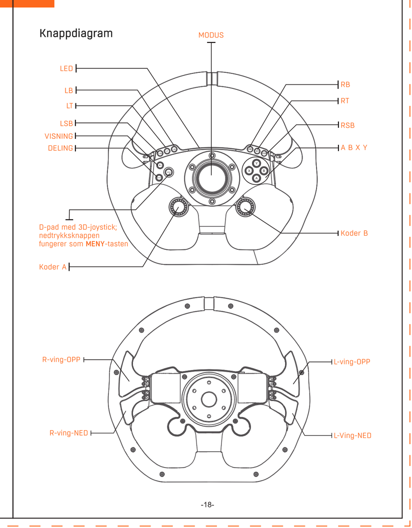

NO

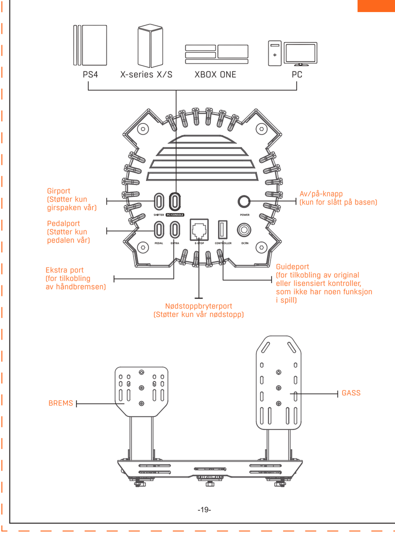

NO

Introduksjon til funksjoner

Programmeringsfunksjoner

Modus	PS4	XBOX ONE	PC(D-INPUT)
D-pad	OPP	OPP	OPP
	NED	NED	NED
	VENSTRE	VENSTRE	VENSTRE
	HØYRE	HØYRE	HØYRE
D-pad Trykk-ned knapp	ALTERNATIVER	MENY	10
A	×	A	1
B	○	B	2
X	□	X	3
Y	△	Y	4
LB	L1	LB	5
RB	R1	RB	6
LT	L2	/	7
RT	R2	/	8
LSB	L3	/	11
RSB	R3	/	12
MODUS	PS-knapp	XBOX-knapp	13
DELING	DELING	DELING	14
VISNING	N/A	VISNING	9
Koder A	/	/	25/26
Koder B	/	/	27/28
Trykk-ned-knapp for koder A	/	/	29
Trykk-ned-knapp for koder B	/	/	30
L-ving-OPP	LI	LB	31
L-Ving-NED	/	Clutch i noen spill	X-rotasjon
R-ving-OPP	R1	RB	32
R-ving-NED	/	Håndbrems (vises ikke i noen spill)	Y-rotasjon

NO

Kalibreringsmetode: Automatisk kalibrering

Automatisk kalibreringsprosess

1. Koble til strømadapteren og slå på enheten. Den vil kalibrere seg selv.
2. Trykk lett på AV/PÅ-knappen etter at den er slått på. Motoren vil utføre en selvtest og stoppe i midtposisjonen.

Rattkalibrering

1. Koble strømforsyningen og produktet til konsollen.
2. Trykk og hold inne "A + VISNING"-knappene. LED-lampen vil blinke.
3. Trykk gass- og bremsepedalene helt ned i rekkefølge, trykk deretter venstre og høyre padle helt ned og roter joysticken 360 grader.
4. Trykk på "A" og "SHARE" for å bekrefte; LED-lampen vil forbli på.
5. Hvis hjulet ikke er sentrert, kalibrer det i appen.

Tilbakestilling til fabrikkinnstillinger

Trykk på "Y" og "VIEW" samtidig i 3–5 sekunder for å slette alle innstillinger.

Pedalfunksjoner

- Venstre pedal: Brems
- Høyre pedal: Akselerator

Feilsøking

Hvis produktet oppfører seg unormalt eller kalibreringen mislykkes:

1. Slå av konsollen eller PC-en.
2. Koble fra all strøm og tilbehør.
3. Start konsollen/PC-en på nytt og start spillet på nytt.

Bruksanvisning for PC/PS4/Xbox One/Series

Trinn 1: Koble til pedalene

Koble pedalene til "PEDAL"-porten på basen med en USB-C til USB-B-kabel.

Trinn 2: Fest basen og strømforsyningen

Monter basen sikkert på et skrivebord eller en rigg (ikke inkludert). Koble 24V/3A strømadapteren til basen og koble den til en stikkontakt.

Trinn 3: Fest rattet

Juster rattet med basens hurtigutløsermekanisme og lås det på plass.

NO

Trinn 4: Koble til PC/PS4/Xbox One/-serien

Bruk USB-C til USB-A-kabelen for å koble basen til PC-en/PS4/Xbox One/-serien. For PS4/Xbox One/-serien, koble den originale kontrolleren til basen via USB før du slår på den.

Trinn 5: Slå på og initialiser

Trykk på strømbryteren på baksiden av basen. Basen vil selvsjekke: hjulet vil rotere til venstre/høyre og deretter sentrere seg.

1. LED-indikatoren lyser konstant rødt når den er koblet til PC-en.
2. Rattets **LED-indikator** lyser **konstant blått** når den kobles til PS4.
3. Rattets **LED-indikator** lyser **konstant grønt** når den kobles til **XBOX One/Xbox-serien.**

NO

Verifisering av PC-plattformenhet:

Slik sjekker du om enheten er riktig installert på en PC

- Trinn 1: Få tilgang til innstillinger for spillkontroller
  - På Windows 7 eller nyere systemer:
    (1) Åpne Kontrollpanel > Enheter og skrivere.
    (2) Finn produktnavnet "CGT6WHEEL".
    (3) Høyreklikk på ikonet og velg Innstillinger for spillkontroller.
    (4) **Merk:** Avhengig av systemversjonen vil installasjonsbanen og -metoden være forskjellig, og datamaskinens meldinger vil gjelde.
- Trinn 2: Test enhetens funksjonalitet
  - I vinduet Spillkontrollere:
    (1) Velg rattet fra listen og klikk på Egenskaper.
    (2) Naviger til fanen Test.
- Trinn 3: Utfør selvtest
  Aksetest: Roter hjulet for å sjekke om skjermindikatoren reagerer jevnt.
  - Knapptest: Trykk på alle knappene (A/B/X/Y, padler, D-pad) for å bekrefte registrering av inndata.
  - Test av krafttilbakemelding: Hvis støttet, bekreft vibrasjons-/tilbakemeldingsfunksjonaliteten.

Instruksjoner for APP-funksjonen

Last ned PC-appen: Gå til power.no for å laste ned.

NO

Teknisk spesifikasjon

Strømadapter: DC 24V/3A
Tilkobling: USB-kabel
Nominell hastighet: 120 o/min
Oppløsning: Magnetisk encoder 1677K (24-bit)
Produktstørrelse: 12,7*12,8*21,2 cm (Base)
32,2*29,6*11 cm (Hjul)
35*31,8*28,5 cm (Pedal)

Dette symbolet på produktet eller i instruksjonene betyr at elektrisk og elektronisk utstyr skal kastes separat fra husholdningsavfallet når det er over. Det finnes separate innsamlingssystemer for resirkulering i EU. For mer informasjon, kontakt kommunen eller forhandleren der du kjøpte produktet.

Power International AS, Postboks Box 523, 1471 Lørenskog, Norge

Power Norge: https://www.power.no/kundeservice/ T: 21 00 40 00
Punkt 1 Danmark: https://www.punkt1.dk/kundeservice/ T: 70 70 17 07
Expert Danmark: https://www.expert.dk/kundeservice/ T: 70 70 17 07
Power Finland: https://www.power.fi/tuki/asiakaspalvelu/ T: 0305 0305
Power Danmark: https://www.power.dk/kundeservice/ T: 70 33 80 80
Power Sverige: https://www.power.se/kundservice/ T: 08 517 66 000

CE

DA

Sikkerhedsforholdsregler

Advarsel om strømsikkerhed

(Danish safety precautions, pages 25–26; Pakkens indhold: Rat / Hovedenhed / Pedal)

DA

M4-unbrakonøgle / M2-unbrakonøgle / M5-unbrakonøgle / Dobbelt skruenøgle / M8 skruemøtrik x3 / M6 Skruemøtrik x2 / Kabelklemme x1 / TM6 x 12 mm x6 / KM4*10mm x12 / TM6*35mm x2 / TM8*12mm x3 / KM6*50mm x2 / Forstærkningsfjeder x1

DA

Monteringsvejledning

(Danish installation guide)

DA

Knappdiagram

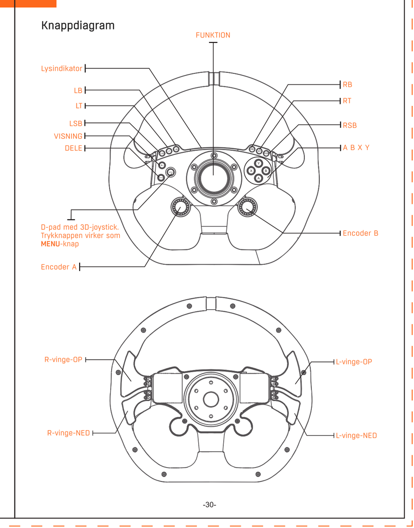

DA

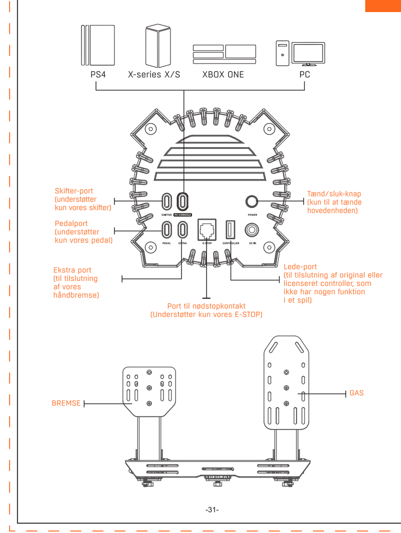

DA

Introduksjon til funksjoner

Programmeringsfunksjoner

Funktion	PS4	XBOX ONE	PC(D-INPUT)
D-pad	OP	OP	OP
	NED	NED	NED
	VENSTRE	VENSTRE	VENSTRE
	HØJRE	HØJRE	HØJRE
D-pad Tryk-knap	INDSTILLINGER	MENU	10
A	×	A	1
B	○	B	2
X	□	X	3
Y	△	Y	4
LB	L1	LB	5
RB	R1	RB	6
LT	L2	/	7
RT	R2	/	8
LSB	L3	/	11
RSB	R3	/	12
FUNKTION	PS-knap	XBOX-knap	13
DELE	DELE	DELE	14
VISNING	Ikke relevant	VISNING	9
Encoder A	/	/	25/26
Encoder B	/	/	27/28
Encoder A Tryk-knap	/	/	29
Encoder B Tryk-knap	/	/	30
L-vinge-OP	LI	LB	31
L-vinge-NED	/	Kobling i nogle spil	X-drejning
R-vinge-OP	R1	RB	32
R-vinge-NED	/	Håndbremse (vises ikke i nogle spil)	Y-drejning

DA

Kalibreringsmetode: Automatisk kalibrering

(Danish calibration and usage instructions, pages 33–34)

DA

Bekræftelse af computerplatformens enhed:

(pages 35–36)

Tekniske specifikationer

Strømadapter: DC 24V/3A
Forbindelser: USB-kabel
Klassificeret hastighed: 120 r/min
Opløsning: Magnetisk encoder 1677K (24bit)
Produktstørrelse: 12,7 x 12,8 x 21,2 CM (hovedenhed)
32,2 x 29,6 x 11 CM (rat)
35 x 31,8 x 28,5 CM (pedal)

CE

FI

Varotoimet

Turvallisuusvaroitukset

(Finnish safety precautions, pages 37–38; Pakkauksen sisältö: Pyörä / Alusta / Poljin)

FI

Asennusohje

(pages 39–40)

FI

Painikekaavio

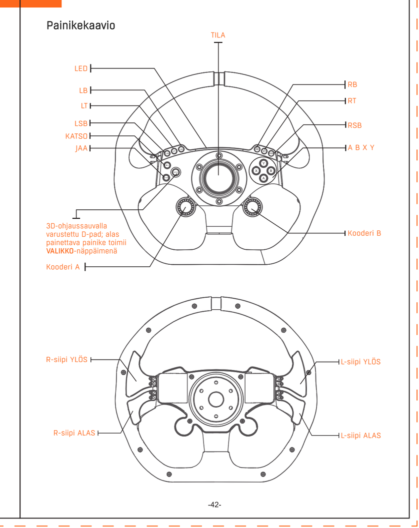

FI

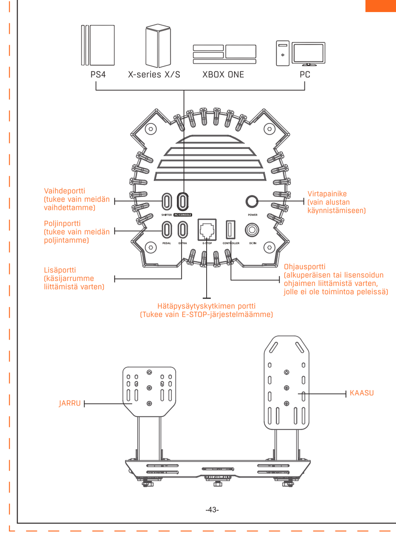

FI

Introduksjon til funksjoner

Programmeringsfunksjoner

Funktion	PS4	XBOX ONE	PC(D-INPUT)
D-pad	YLÖS	YLÖS	YLÖS
	ALAS	ALAS	ALAS
	VASEN	VASEN	VASEN
	OIKEA	OIKEA	OIKEA
D-pad Painettava painike	VALINNAT	VALIKKO	10
A	×	A	1
B	○	B	2
X	□	X	3
Y	△	Y	4
LB	L1	LB	5
RB	R1	RB	6
LT	L2	/	7
RT	R2	/	8
LSB	L3	/	11
RSB	R3	/	12
TILA	PS-painike	XBOX-painike	13
JAA	JAA	JAA	14
KATSO	N/A	KATSO	9
Kooderi A	/	/	25/26
Kooderi B	/	/	27/28
Kooderi A Painettava painike	/	/	29
Kooderi B Painettava painike	/	/	30
L-siipi YLÖS	LI	LB	31
L-siipi ALAS	/	Kytkin joissakin peleissä	X-kierto
R-siipi YLÖS	R1	RB	32
R-siipi ALAS	/	Käsijarru (ei näy joissakin peleissä)	Y-kierto

FI

Kalibrointimenetelmä: Automaattinen kalibrointi

(pages 45–46)

FI

PC-alustan laitetarkastus:

(page 47)

FI

Tekniset tiedot

Verkkolaite: DC 24 V / 3 A
Liitettävyys: USB-kaapeli
Nimellisnopeus: 120 kierr./min
Resoluutio: Magneettikooderi 1677K (24bit)
Tuotteen koko: 12,7x12,8x21,2 cm (pohja)
32,2x29,6x11 cm (pyörä)
35x31,8x28,5 cm (poljin)

Tämä symboli tuotteessa tai ohjeissa tarkoittaa, että sähkö- ja elektroniikkalaitteet on hävitettävä niiden käyttöiän lopussa erillään kotitalousjätteestä. EU:ssa on käytössä erillisiä keräysjärjestelmiä kierrätystä varten. Lisätietoja saat paikalliselta viranomaiselta tai jälleenmyyjältä, jolta ostit tuotteen.

Power International AS, PO Box 523, 1471 Lørenskog, Norway

Power Norjassa: https://www.power.no/kundeservice/ P: 21 00 40 00
Punkt 1 Tanskassa: https://www.punkt1.dk/kundeservice/ P: 70 70 17 07
Expert Tanskassa: https://www.expert.dk/kundeservice/ P: 70 70 17 07
Power Suomessa: https://www.power.fi/tuki/asiakaspalvelu/ P: 0305 0305
Power Tanskassa: https://www.power.dk/kundeservice/ P: 70 33 80 80
Power Ruotsissa: https://www.power.se/kundservice/ P: 08 517 66 000

CE

SV

Säkerhetsåtgärder

Varningar för strömsäkerhet

(Swedish safety precautions, pages 49–50; Paketinnehåll: Ratt / Bas / Pedal)

SV

USB-C till USB-A / USB-B till USB-C / RJ till RJ / M4 insexnyckel / M2 insexnyckel / M5 insexnyckel / Nyckel med dubbla öppna ändar / M8 skruvmutter x3 / M6 skruvmutter x2 / Kabelklämma *1 / TM6 x 12 mm x6 / KM4*10mm x12 / TM6*35mm x2 / TM8*12mm x3 / KM6*50mm x2 / Förstärkningsfjäder x1

SV

Installationsguide

(page 52)

SV

Knapp Diagram

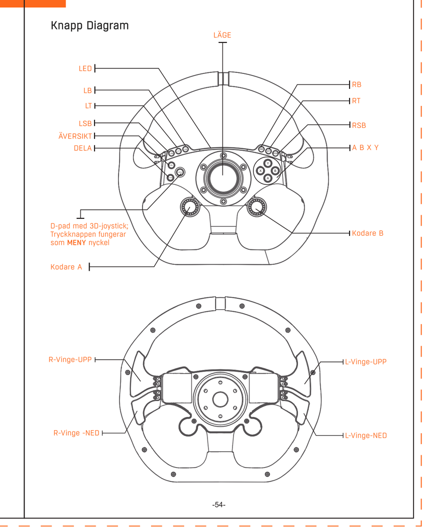

SV

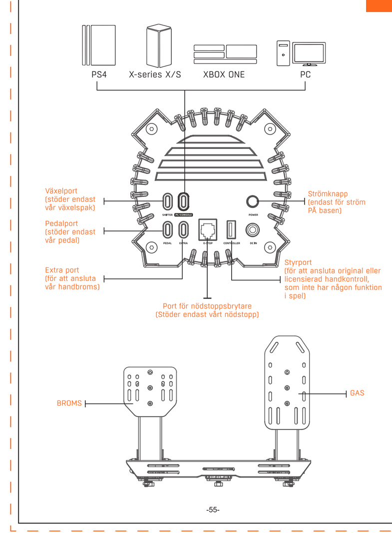

SV

Introduksjon til funksjoner

Programmeringsfunksjoner

Läge	PS4	XBOX ONE	PC(D-INPUT)
D-pad	UPP	UPP	UPP
	NED	NED	NED
	VÄNSTER	VÄNSTER	VÄNSTER
	HÖGER	HÖGER	HÖGER
D-pad Tryck ner knappen	ALTERNATIV	MENY	10
A	×	A	1
B	○	B	2
X	□	X	3
Y	△	Y	4
LB	L1	LB	5
RB	R1	RB	6
LT	L2	/	7
RT	R2	/	8
LSB	L3	/	11
RSB	R3	/	12
LÄGE	PS-knapp	XBOX knapp	13
DELA	DELA	DELA	14
ÖVERSIKT	N/A	ÖVERSIKT	9
Kodare A	/	/	25/26
Kodare B	/	/	27/28
Kodare A nedtryckningsknapp	/	/	29
Kodare B nedtryckningsknapp	/	/	30
L-Vinge-UPP	LI	LB	31
L-Vinge-NED	/	Koppling i vissa spel	X Rotation
R-Vinge-UPP	R1	RB	32
R-Vinge -NED	/	Handbroms (visas inte i vissa spel)	Y Rotation

SV

Kalibreringsmetod: Automatisk kalibrering

(pages 57–58)

SV

Enhetsverifiering för PC-plattform:

(page 59)

SV

Tekniska specifikationer

Strömadapter: DC 24V/3A
Anslutning: USB-kabel
Nominell hastighet: 120R/min
Upplösning: Magnetisk kodare 1677K (24bit)
Produktstorlek: 12,7*12,8*21,2CM (Bas)
32,2*29,6*11CM (Ratt)
35*31.8*28.5CM (Pedal)

Denna symbol på produkten eller i instruktionerna betyder att din elektriska och elektroniska utrustning ska kasseras separerat från hushållsavfallet. Det finns separata insamlingssystem för återvinning inom EU. För mer information, kontakta de lokala myndigheterna eller din återförsäljare där du köpte produkten.

Power International AS, PO Box 523, N-1471 Lørenskog, Norge

Power Norge: https://www.power.no/kundeservice/ T: 21 00 40 00
Punkt 1 Danmark: https://www.punkt1.dk/kundeservice/ T: 70 70 17 07
Expert Danmark: https://www.expert.dk/kundeservice/ T: 70 70 17 07
Power Finland: https://www.power.fi/tuki/asiakaspalvelu/ T: 0305 0305
Power Danmark: https://www.power.dk/kundeservice/ T: 70 33 80 80
Power Sverige: https://www.power.se/kundservice/ T: 08 517 66 000

CE