point

DC Tower Fan

with Sterilization function

POFT110WH
User Manual

LIFE MADE EASIER

point

GB

Thank you for purchasing your new POINT SERIES FAN.
These operating instructions will help you use it properly and safely. We recommend that you spend some time reading this instruction manual in order that you fully understand all the operational features it offers. Read all the safety instructions carefully before use and keep this instruction manual for future reference.

NO

Takk for at du kjøpte ditt nye POINT SERIES VIFTEN. Denne bruksanvisningen vil hjelpe deg med å bruke den på en trygg og riktig måte. Vi anbefaler at du tar deg tid til å lese gjennom hele bruksanvisningen for å bli fortrolig med alle funksjonene som tilbys. Les alle sikkerhetsanvisningene nøye før bruk, og oppbevar bruksanvisningen for fremtidig referanse.

FI

Kiitos, kun valitsit uuden POINT SERIES -tuulettimen.
Nämä käyttöohjeet opastavat sinua käyttämään laitetta oikein ja turvallisesti. On suositeltavaa käyttää aikaa tämän käyttöoppaan lukemiseen, jotta ymmärrät täysin, mitä toiminnallisia ominaisuuksia tuote tarjoaa. Lue kaikki turvallisuusohjeet huolellisesti ennen laitteen käyttöä ja säilytä käyttöopas myöhempää käyttöä varten.

DK

Tak for købet af dit nye Ventilatoren POINT SERIES.
Disse brugervejledninger hjælper dig med at bruge dette apparat rigtigt og sikkert. Vi anbefaler, at du læser denne brugervejledning, så du får en fuld forståelse af hvordan alle funktionerne virker. Læs sikkerhedsforskrifterne grundigt inden brug, og gem denne brugervejledning til senere brug.

SE

Tack för att du har köpt ditt nya Fläkten POINT SERIES.
Denna bruksanvisning hjälper dig att använda den på ett säkert och korrekt sätt. Vi rekommenderar att du tar dig tid att läsa igenom denna bruksanvisning för att till fullo förstå alla driftfunktioner som den erbjuder. Läs noga igenom alla säkerhetsinstruktioner före användning och spara bruksanvisningen för framtida bruk.

Instruction Manual – English ..... page 4-14

Bruksanvisning – Norsk .....side 15-25

Käyttöopas - Suomi .....sivu 26-36

Brugervejledning – Dansk .....side 37-47

Bruksanvisning – Svenska ..... sida 48-58

IMPORTANT SAFETY INSTRUCTIONS

CAUTION!
Read all the safety warnings and instructions before using the appliance.

1.If the power cable is damaged, it must be replaced by the manufacturer, its service agent, or similarly qualified persons to avoid a hazard.
2.To protect against the risk of electrical shock, do not immerse the unit, power cable, or plug in water or any other liquid.
3.This product is intended for indoor use only.
4.When using this appliance, it must use a qualified power socket that has been checked and meets the requirements. Confirm the voltage used when relocating.
5.This appliance is not intended for use by persons (including children) with reduced physical, sensory or mental capabilities, or lack of experience and knowledge, unless they have been given supervision or instruction concerning use of the appliance by a person responsible for their safety. Children should be supervised to ensure that they do not play with the appliance.
6.This appliance can be used by children aged 8 years and older and persons with reduced physical, sensory, or mental capabilities or lack of experience and knowledge if they are supervised or instructed on the safe use of the appliance and understand the hazards involved. Children shall not play with the appliance. Cleaning and user maintenance shall not be carried out by children without supervision.

7.Keep electrical appliances out of reach from children or infirm persons. Do not let them use the appliances without supervision.
8.Unplug the appliance from the mains power outlet when the appliance is not in use and before cleaning it.
9.Do not use the fan in the following special environments:
- damp places (bathrooms, basements, etc.);
- Places exposed to direct sunlight and rain.
- Where there are corrosive and explosive gases or dust.
10.DO NOT allow children to touch this appliance casually.
11.DO NOT subject the fan to external forces or operate it with excessive force.
12.Always switch off the appliance and take the plug out of the socket when not in use for extended periods.
13.DO NOT ingest battery, chemical burn hazard.
14.This product contains a coin/button cell battery. If swallowed, it can cause severe internal burns within 2 hours and can lead to death.
15.Keep all batteries, both new and used, out of reach of children.
16.If the battery compartment does not close securely, stop using the remote control immediately and keep it away from children.
17.If batteries have been swallowed or inserted into any part of the body, seek immediate medical attention.
18.The batteries contain materials which are hazardous to the environment. They must be removed from the appliance before disposal and must be disposed of safely.

- **Product Overview**

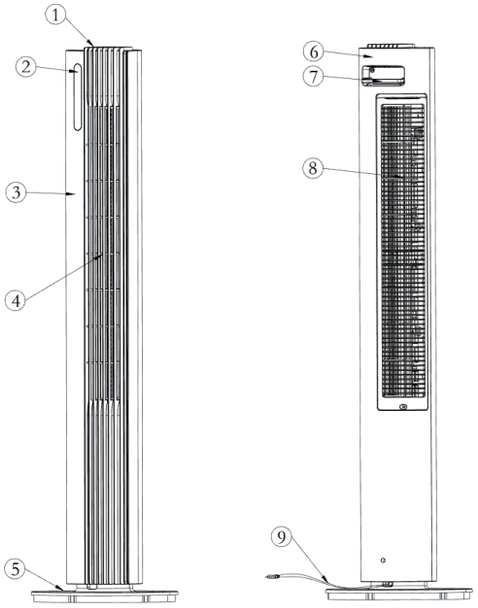

1. Top Cap
2. Display Panel
3. Front Cover
4. Air Outlet
5. Base
6. Rear Cover
7. Remote Control
8. Rear Grille
9. Power Cable

Remote Control

- **Control Panel**

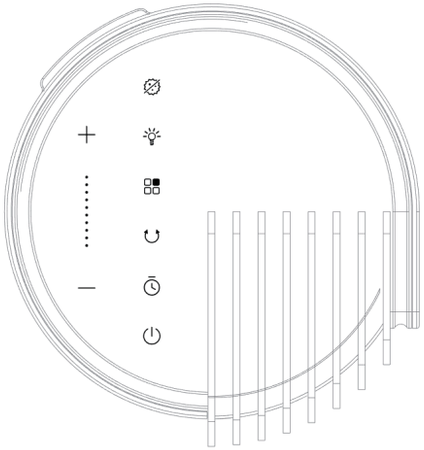

1. On/Off
2. Speed settings (1-12)
3. Timer(1-12 hrs)
4. Swing
5. Modes
6. Light On/Off
7. Sterilization

GB

• **Display Panel**

• **Remote Control Functions**

INSTRUCTIONS

1. Assembly
Remove the fan from packaging and attach the base.

• **Button Functions**
When plugging in the first time, you will hear 2 beeps. This indicates that the fan is correctly connected. In standby mode, all the indicators are off.

1. On/Off button ⏻
a) After plugging in the power cord, all indicators light up for 1 second before the device enters standby mode with all functions turned off.
b) When in standby mode, press the On/Off button ⏻ to turn on the device. The default settings will be activated.
c) Fan: When operating at speed 4, the indicator " " illuminates and the LED display shows "4".
d) While the device is operating, press the On/Off button ⏻ to turn off all the functions and return the device to standby mode.

2. Speed settings + −
While the fan is operating, press this button to adjust the speed from 0→1→2...→11→12→0..., and the LED lights show the wind speed level accordingly.

3. Timer
a. While the fan is operating, press the Timer button to enter timing off mode. Use the "+" and "-" buttons to set the timer from 0 to 12 hours in 1-hour increments. The timer indicator light " H " will illuminate and the corresponding LED lights will activate.
b. After setting the timer, the digital display alternates between showing the remaining time and current fan speed every 10 seconds.
c. In standby mode, press the Timer button to enter timing on mode. Use the "+" and "-" buttons to set the timer: 0H→1H→2H...→11H→12H→0H... The timer indicator " H "will light up and the LED lights will flash.
d. The timer accuracy of this device is ±3%.

4. Swing
1) While the fan is operating, press this button to activate or deactivate the swing function.
2) The swing indicator light illuminates when the oscillation function is active.
3) When the device stops swinging, the indicator light turns off.

GB

5. Operating modes

When first turning on the fan in normal mode, press this button to cycle through the available modes in this order: Normal Mode → Natural Mode → Sleeping Mode → Normal Mode...
Once a mode is selected, the display will show the corresponding symbol. Normal Mode does not display any symbol.

- **Normal Mode:** The fan operates at a constant speed with 12 speed settings available

- **Natural Mode:** The fan cycles through speeds 1 through 12 sequentially, creating a variable breeze that simulates natural wind patterns.

1) Low-speed natural mode: Operates between speeds 1 and 4 of normal mode. The LED display shows the current speed setting while maintaining the selected mode. The low-speed natural wind pattern varies as follows:

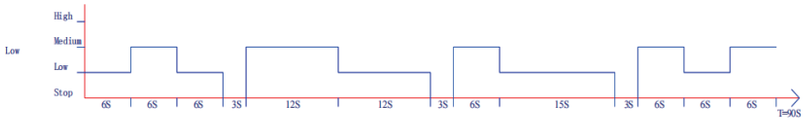

2) Medium-speed natural mode: Operates between speeds 5 and 8 of normal mode. The LED display shows the selected normal speed setting, which remains unchanged during natural mode operation. The medium-speed airflow pattern is as follows:

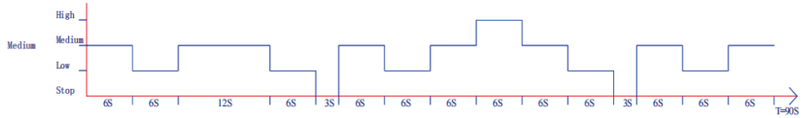

3) High-speed natural wind: Operates between speeds 9 through 12 of normal wind mode. The LED display shows the current normal wind speed setting and remains unchanged in wind mode. The high-speed natural wind pattern is as follows:

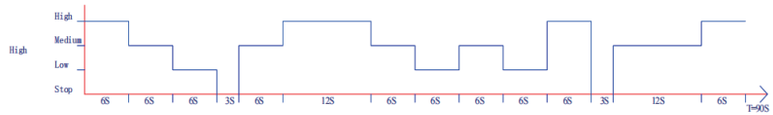

When the fan is at Natural Model, the LED display shows the current speed setting, and speed setting could be adjusted 4 speed per interval. The fan will run Low/ Medium/ High setting Natural wind according to the range of the wind speed displayed.

- **Sleeping Mode:** The fan gradually reduces speed over time, providing comfortable airflow that prevents overcooling during sleep.

1) When switching from normal mode (speeds 4-12) to sleep mode, the fan speed decreases gradually every 5 minutes. Once the speed reaches level 3, it maintains this speed. The LED display shows the current fan speed level.

2) When switching from normal mode (speeds 1-3) to sleep mode, the fan maintains the third speed setting. The LED display shows the current normal wind speed.

6.Sterilization

1) While the fan is operating, press this button to activate or deactivate the sterilization function.
2) Function activated: The device releases plasma and the indicator light illuminates.
3) Function off: The sterilization function stops, and the indicator light turns off.

7.Display Light Button on Remote Control

When the device is on, press this button to turn off all indicator lights. While the lights are off, pressing this button or any other button will turn the indicators back on without changing the current function settings. You can then press other buttons to operate the device.

8.Other Functions

1)Auto Dim Function
All indicator lights will automatically dim after 1 minute of inactivity. Pressing any button will turn the lights back on.
2)Memory Function
After the initial use, pressing the On/Off button in standby mode will restore the previous settings, excluding timer and sleep mode settings.

- **Remote control operation**

1. Open the battery compartment on the back of the remote control and insert one CR2032 3V battery.
To open the battery cover: Press and hold in the direction of arrow 1 shown

GB

in the figure to release the upper snap, then pull the cover out in the direction of arrow 2.
2.When operating the fan, ensure the remote control receiver is properly aligned.
3.When the battery is depleted, remove the battery cover as shown in the figure and replace with a new CR2032 3V battery. When installing the new battery, ensure correct polarity orientation before replacing the battery cover.

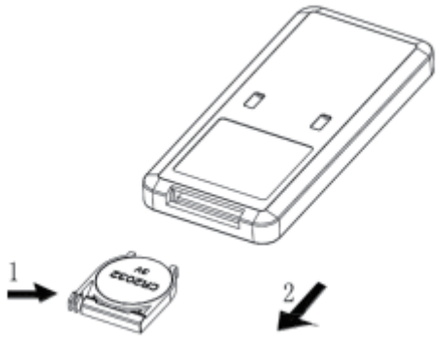

I. Cleaning and Maintenance

- **Cleaning the fan surface**

1. ⚠ Before cleaning the device, turn off the power switch and unplug the power cord to prevent electric shock.

2. ⚠ When cleaning, use only mild detergents. Do not use corrosive cleaners or solvents like gasoline or thinner. For stubborn dirt, use a soft cloth dampened with a mixture of neutral detergent and water below 50°C. Never rinse the device directly with water.
3. Allow the product to dry completely in a shaded area before reconnecting power and testing for normal operation.

- **Maintenance:**

1.When not in use for extended periods, unplug the power cord and store the product in packaging to prevent dust accumulation.

II. Technical Parameters

Model	POFT110WH
Rated voltage	220-240V～
Rated frequency	50-60Hz
Rated power	30W
Noise (12 speed)	≤52dB（Average）
Rated output air volume	≥450m³/h
Energy efficiency ratio	
Product dimensions	L290*W290*H1100mm
Unit weight	3.6Kg
Package weight	5.2Kg
Applicable environment	Relative Humidity＜90%（temperature 25℃）

GB

Environmental Protection

This marking indicates that this product should not be disposed with other household wastes throughout the EU. To prevent possible harm to the environment or human health from uncontrolled waste disposal, recycle it responsibly to promote the sustainable reuse of material resources. To return your used device, please use the return and collection systems or contact the retailer where the product was purchased. They can take this product for environmentally safe recycling.

Power International AS,
PO Box 523, N-1471 Lørenskog, Norway

Power Norge:
https://www.power.no/kundeservice/
T: 21 00 40 00

Expert Danmark:
https://www.expert.dk/kundeservice/
T: 70 70 17 07

Power Danmark:
https://www.power.dk/kundeservice/
T: 70 33 80 80

Punkt 1 Danmark:
https://www.punkt1.dk/kundeservice/
T: 70 70 17 07

Power Finland:
https://www.power.fi/tuki/asiakaspalvelu/
T: 0305 0305

Power Sverige:
https://www.power.se/kundservice/
T: 08 517 66 000

VIKTIGE SIKKERHETSINSTRUKSJONER

FORSIKTIGHET!
Les alle sikkerhetsadvarslene og instruksjonene før du bruker apparatet.

1.Hvis strømkabelen er skadet, må den skiftes ut av produsenten, dennes servicerepresentant eller tilsvarende kvalifiserte personer for å unngå fare.
2.For å beskytte mot risikoen for elektrisk støt, må du ikke dyppe enheten, strømkabelen eller pluggen i vann eller annen væske.
3.Dette produktet er kun beregnet for innendørs bruk.
4.Dette apparatet må benyttes tilkoblet en kvalifisert stikkontakt som er kontrollert og som oppfyller kravene. Bekreft spenningen som brukes ved flytting.
5.Dette apparatet er ikke ment for bruk av personer (inkludert barn) med reduserte fysiske, sensoriske eller mentale evner, eller mangel på erfaring og kunnskap, med mindre de har fått tilsyn eller instruksjoner om bruk av apparatet av en person som er ansvarlig for deres sikkerhet. Barn bør overvåkes for å sikre at de ikke leker med apparatet.
6.Dette apparatet kan brukes av barn i alderen 8 år og eldre og personer med reduserte fysiske, sensoriske eller mentale evner eller mangel på erfaring og kunnskap hvis de er under tilsyn eller instruert om sikker bruk av apparatet og forstår farene involvert. Barn skal ikke leke med apparatet. Rengjøring og brukervedlikehold skal ikke utføres av barn uten tilsyn.
7.Hold elektriske apparater utilgjengelig for barn eller bevegelseshemmede. Ikke la dem bruke apparatene uten tilsyn.

8.Koble apparatet fra strømuttaket når apparatet ikke er i bruk og før du rengjør det.
9.Ikke bruk viften i følgende spesielle miljøer:
- fuktige steder (bad, kjellere osv).
- Steder som er utsatt for direkte sollys og regn.
- Der det er etsende og eksplosive gasser eller støv.
10.IKKE la barn berøre dette apparatet tilfeldig.
11.IKKE utsett viften for ytre krefter, og ikke bruk den med overdreven kraft.
12.Slå alltid av apparatet og ta støpselet ut av stikkontakten når det ikke skal brukes over lengre perioder.
13.IKKE svelg batteri da det utgjør fare for kjemisk forbrenning.
14.Dette produktet inneholder et mynt-/knappcellebatteri. Ved svelging kan det forårsake alvorlige indre brannskader innen 2 timer og kan føre til død.
15.Oppbevar alle batterier, både nye og brukte, utilgjengelig for barn.
16.Hvis batterirommet ikke lukkes ordentlig, må du slutte å bruke fjernkontrollen umiddelbart og holde den unna barn.
17.Hvis batterier har blitt svelget eller satt inn i noen del av kroppen, søk øyeblikkelig legehjelp.
Batteriene inneholder materialer som er skadelige for miljøet. De må fjernes fra apparatet før avhending og må kastes på en sikker måte.

- **Produktoversikt**

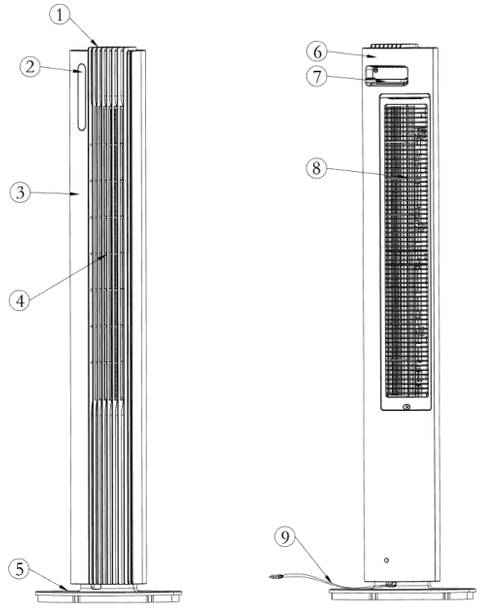

1. Topphette
2. Displaypanel
3. Frontdeksel
4. Luftuttak
5. Base
6. Bakdeksel
7. Fjernkontroll
8. Bakgitter
9. Strømkabel

Fjernkontroll

NO

- **Kontrollpanel**

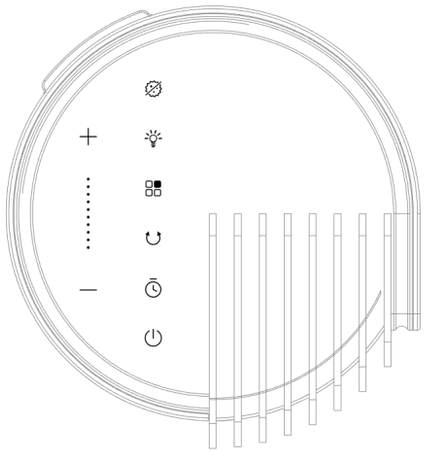

1. På/av
2. Hastighetsinnstillinger (1–12)
3. Tidsur (1–12 timer)
4. Sving
5. Modier
6. Lys på/av
7. Sterilisering

- **Displaypanel**

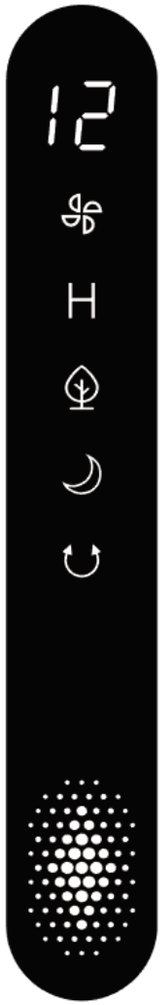

- **Fjernkontrollens funksjoner**

NO

INSTRUKSJONER

1. Montering
Ta viften ut av emballasjen og fest basen.

- **Knappfunksjoner**

Når du kobler til første gang, vil du høre 2 pip. Dette indikerer at viften er riktig tilkoblet. I standby-modus er alle indikatorene av.

1. På/av-knapp ⏻

a) Etter at du har koblet til strømledningen, lyser alle indikatorer i 1 sekund før enheten går i standby-modus med alle funksjoner slått av.
b) Når du er i standby-modus, trykk på av/på-knappen ⏻ for å slå på enheten. Standardinnstillingene aktiveres.
c) Vifte: Når du kjører med hastigheten 4, lyser indikatoren « » og LED-displayet viser «4».
d) Når enheten er i drift, trykk på av/på-knappen ⏻ for å slå av alle funksjonene og sette enheten tilbake til standby-modus.

2. Hastighetsinnstillinger + −
Når viften er i drift, trykk på denne knappen for å justere hastigheten fra 0 →1→2...→11→12→0..., og LED-lysene viser vindhastighetsnivået tilsvarende.

3. Tidsur
a. Når viften er i drift, trykker du på Tidsur-knappen for å gå inn i tidsavbruddsmodus. Bruk «+»- og «-»-knappene for å stille inn tidsuret fra 0 til 12 timer i intervaller på 1 time. Tidsur-indikatorlampen « H » lyser og de tilsvarende LED-lysene aktiveres.
b. Etter innstilling av tidsuret, veksler det digitale displayet mellom å vise gjenværende tid og gjeldende viftehastighet hvert 10. sekund.
c. I standby-modus, trykk på tidsur-knappen for å gå inn på tidsur på-modus. Bruk «+»- og «-»-knappene for å stille inn tidsuret: 0H→1H→2H...→11H→12H→0H... Tidsurindikatoren « H » lyser og LED-lysene blinker
d. Tidsurnøyaktigheten til denne enheten er ±3 %.

4. Sving
1) Når viften er i drift, trykk på denne knappen for å aktivere eller deaktivere svingfunksjonen.
2) Svingindikatorlyset lyser når oscillasjonsfunksjonen er aktiv.
3) Når enheten slutter å svinge, slås indikatorlampen av.

5. Driftsmodier

Når du først slår på viften i normal modus, trykk på denne knappen for å bla gjennom de tilgjengelige modiene i denne rekkefølgen: Normal modus → Naturlig modus → Dvalemodus → Normal modus ...
Når en modus er valgt, viser displayet det tilsvarende symbolet. Normal modus viser ikke noe symbol.

- **Normal modus:** Viften går med konstant hastighet med 12 tilgjengelige hastighetsinnstillinger

- **Naturlig modus:** Viften går gjennom hastighetene 1 til 12 sekvensielt, og skaper en variabel bris som simulerer naturlige vindmønstre.

1) Lavhastighets naturlig modus: Fungerer mellom hastighetene 1 og 4 i normal modus. LED-displayet viser gjeldende hastighetsinnstilling mens den valgte modusen opprettholdes. Det naturlige vindmønsteret med lav hastighet varierer som følger:

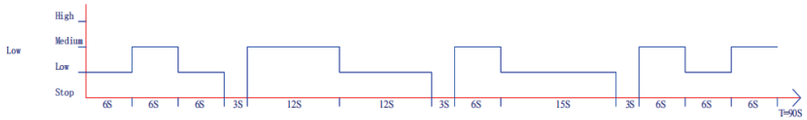

2) Medium hastighets naturlig modus: Fungerer mellom hastighetene 5 og 8 i normal modus. LED-displayet viser den valgte normalhastighetsinnstillingen, som forblir uendret under bruk i naturlig modus. Middel hastighets luftstrømmønster er som følger:

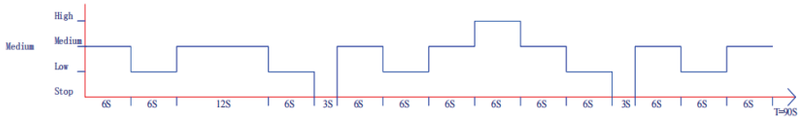

3) Høyhastighets naturlig vind: Fungerer mellom hastighetene 9 til 12 i normal vindmodus. LED-displayet viser gjeldende normal vindhastighetsinnstilling og forblir uendret i vindmodus. Høyhastighets naturlige vindmønster er som følger:

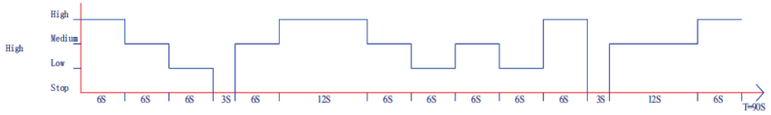

Når viften er på naturlig modell, viser LED-displayet gjeldende hastighetsinnstilling,og hastighetsinnstillingen kan justeres med 4 hastigheter per

NO

intervall. Viften vil gå i vindhastighetene lav/middels/høy i henhold til området for vindhastigheten som vises.

- **Dvalemodus:** Viften reduserer hastigheten gradvis over tid, og gir komfortabel luftstrøm som forhindrer overkjøling under dvale.

1) Når du bytter fra normal modus (hastighetene 4–12) til hvilemodus, reduseres viftehastigheten gradvis hvert 5. minutt. Når hastigheten når nivå 3, opprettholder den denne hastigheten. LED-displayet viser gjeldende viftehastighetsnivå.

2) Når du bytter fra normal modus (hastighetene 1–3) til hvilemodus, opprettholder viften den tredje hastighetsinnstillingen. LED-displayet viser gjeldende normal vindhastighet.

6.Sterilisering
1) Når viften er i drift, trykk på denne knappen for å aktivere eller deaktivere steriliseringsfunksjonen.
2) Funksjon aktivert: Enheten frigjør plasma og indikatorlampen lyser.
3) Funksjon av: Steriliseringsfunksjonen stopper, og indikatorlampen slås av.

7.Skjermlysknapp på fjernkontrollen
Når enheten er på, trykker du på denne knappen for å slå av alle indikatorlysene. Når lysene er av, vil ett trykk på denne knappen eller en annen knapp slå på indikatorene igjen uten å endre gjeldende funksjonsinnstillinger. Du kan deretter trykke på andre knapper for å betjene enheten.

8.Andre funksjoner
1)Automatisk dimmefunksjon
Alle indikatorlysene dimmes automatisk etter 1 minutts inaktivitet. Lysene slås på igjen ved å trykke på en hvilken som helst knapp.
2)Minnefunksjon
Etter den første bruken vil et trykk på av/på-knappen i standby-modus gjenopprette de tidligere innstillingene, unntatt tidsur- og hvilemodusinnstillinger.

- **Bruk av fjernkontrollen**

1. Åpne batterirommet på baksiden av fjernkontrollen og sett inn ett CR2032 3V-batteri.
Slik åpner du batteridekselet: Trykk og hold i retningen til pil 1 vist i figuren for å frigjøre den øvre låsen, og trekk deretter dekselet ut i pilens retning 2.
2.Når du bruker viften, sørg for at fjernkontrollmottakeren er riktig justert.
3.Når batteriet er utladet, fjern batteridekselet som vist på figuren og bytt

ut med et nytt CR2032 3V-batteri. Når du installerer det nye batteriet, sørg for riktig polaritet før du setter på batteridekselet.

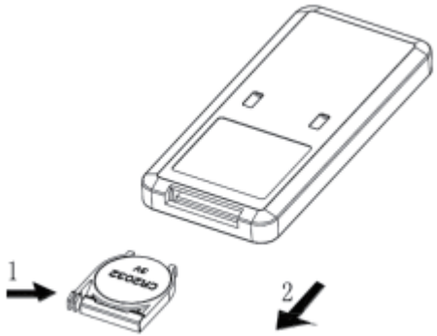

NO

I. Rengjøring og vedlikehold

- **rengjøring av vifteoverflaten**

1. ⚠ Før du rengjør enheten, slå av strømbryteren og trekk ut strømledningen for å unngå elektrisk støt.

2. ⚠ Ved rengjøring, bruk kun milde rengjøringsmidler. Ikke bruk etsende rengjøringsmidler eller løsemidler som bensin eller tynner. Ved gjenstridig smuss, bruk en myk klut fuktet med en blanding av nøytralt vaskemiddel og vann under 50 °C. Skyll aldri enheten direkte med vann.
3. La produktet tørke helt i et skyggelagt område før du kobler til strømmen igjen og tester for normal drift.

- **Vedlikehold:**

1.Når apparatet ikke er i bruk over lengre perioder, koble fra strømledningen og oppbevar produktet i emballasje for å forhindre at det samler seg støv.

II.Tekniske parametere

Modell	POFT110WH
Merkespenning	220-240V～
Nominell frekvens	50–60 Hz
Nominell effekt	30W
Støy (12 hastigheter)	≤52dB（gjennomsnitlig）
Nominell utgående luftvolum	≥450m³/h
Energieffektivitetsforhold	
Produktdimensjoner	L290*W290*H1100mm
Enhetsvekt	3.6Kg
Pakkevekt	5.2Kg
Gjeldende miljø	Relativ fuktighet ＜90 % (temperatur 25 ℃)

Miljøvern

Denne merkingen indikerer at dette produktet ikke skal avhendes sammen med annet husholdningsavfall i hele EU. For å forhindre mulig skade på miljøet eller menneskers helse fra ukontrollert avfallshåndtering, resirkuler produktet ansvarlig for å fremme bærekraftig gjenbruk av materialressurser. For å returnere den brukte enheten, benytt retur- og innsamlingssystemene eller kontakt forhandleren der produktet ble kjøpt. De kan ta dette produktet til miljøsikker resirkulering.

Power International AS,
Postboks Box 523, N-1471 Lørenskog, Norge

Power Norge:
https://www.power.no/kundeservice/
T: 21 00 40 00

Expert Danmark:
https://www.expert.dk/kundeservice/
T: 70 70 17 07

Power Danmark:
https://www.power.dk/kundeservice/
T: 70 33 80 80

Punkt 1 Danmark:
https://www.punkt1.dk/kundeservice/
T: 70 70 17 07

Power Finland:
https://www.power.fi/tuki/asiakaspalvelu/
T: 0305 0305

Power Sverige:
https://www.power.se/kundservice/
T: 08 517 66 000

TÄRKEITÄ TURVALLISUUSOHJEITA

HUOMIO!
Lue kaikki turvallisuusvaroitukset ja ohjeet ennen laitteen käyttämistä.

1.Jos virtajohto on vaurioitunut, valmistajan, sen huoltoedustajan tai vastaavien pätevien henkilöiden on vaihdettava se vaarojen välttämiseksi.
2.Älä upota laitetta, johtoa tai pistoketta veteen tai muihin nesteisiin sähköiskuvaaran välttämiseksi.
3.Tämä tuote on tarkoitettu vain sisäkäyttöön.
4.Tätä laitetta käytettäessä on käytettävä asianmukaista pistorasiaa, joka on tarkastettu ja joka täyttää vaatimukset. Varmista jännite, kun siirrät toiseen paikkaan.
5.Tätä laitetta ei ole tarkoitettu sellaisten henkilöiden (mukaan lukien lapset) käyttöön, joiden fyysiset, aistinvaraiset tai henkiset kyvyt ovat heikentyneet tai joilla ei ole kokemusta tai tietoa, ellei heidän turvallisuudestaan vastaava henkilö ole valvonut tai opastanut laitteen käytössä. Lapsia on valvottava sen varmistamiseksi, etteivät he leiki laitteella.
6.Tätä laitetta voivat käyttää vähintään 8-vuotiaat lapset ja henkilöt, joilla on heikentyneet fyysiset, aistinvaraiset tai henkiset kyvyt tai joilla ei ole riittävästi kokemusta tai tietoa, jos heitä valvotaan tai opastetaan laitteen turvallisessa käytössä, ja jos he ymmärtävät laitteen vaarat. Lapset eivät saa leikkiä laitteella. Lapset eivät saa suorittaa puhdistusta ja käyttäjän huoltotoimia ilman valvontaa.
7.Pidä sähkölaitteet lasten tai vammaisten ulottumattomissa. Älä anna heidän käyttää laitteita ilman valvontaa.

8.Irrota laite pistorasiasta, kun laitetta ei käytetä ja ennen sen puhdistamista.
9.Älä käytä tuuletinta seuraavissa erityisissä ympäristöissä:
- kosteissa paikoissa (kylpyhuoneet, kellarit jne.);
- Paikoissa, jotka ovat alttiina suoralle auringonvalolle ja sateelle.
- Paikoissa, joissa on syövyttäviä ja räjähtäviä kaasuja tai pölyä.
10.ÄLÄ anna lasten koskea tähän laitteeseen vahingossa.
11.ÄLÄ altista tuuletinta ulkoisille voimille tai käytä sitä liiallisella voimalla.
12.Kytke laite aina pois päältä ja irrota pistoke pistorasiasta, kun laitetta ei käytetä pitkään aikaan.
13.ÄLÄ nielaise paristoa, kemiallisen palovamman vaara.
14.Tämä tuote sisältää nappikennopariston. Jos se niellään, se voi aiheuttaa vakavia sisäisiä palovammoja jo 2 tunnin kuluessa, ja seurauksena voi olla kuolema.
15.Pidä kaikki paristot, sekä uudet että käytetyt, lasten ulottumattomissa.
16.Jos paristolokero ei sulkeudu kunnolla, lopeta kaukosäätimen käyttö välittömästi ja pidä se poissa lasten ulottuvilta.
17.Jos paristoja on nielty tai työnnetty johonkin kehon osaan, hakeudu välittömästi lääkärin hoitoon.
18.Paristot sisältävät materiaaleja, jotka ovat vaarallisia ympäristölle. Ne on poistettava laitteesta ennen hävittämistä ja hävitettävä turvallisesti.

FI

- **Tuotteen yleiskatsaus**

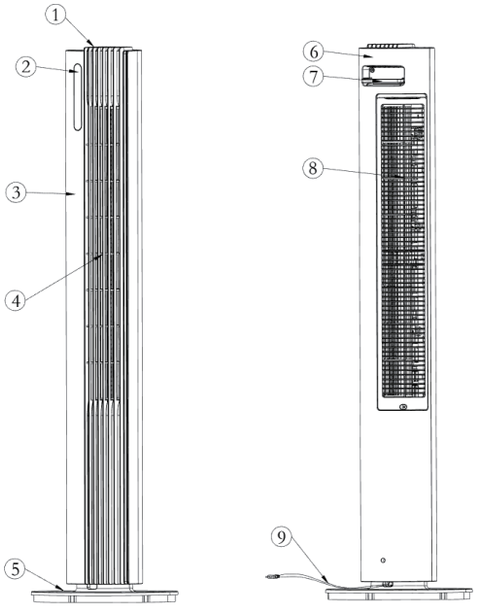

1. Yläsuojus
2. Näyttöpaneeli
3. Etukansi
4. Ilman ulostulo
5. Jalusta
6. Takakansi
7. Kauko-ohjain
8. Takasäleikkö
9. Virtajohto

Kauko-ohjain

- **Käyttöpaneeli**

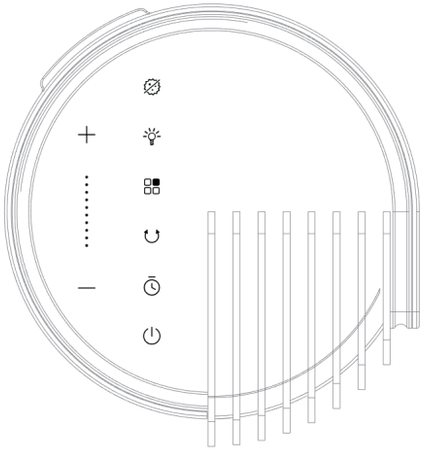

1. Päälle/pois
2. Nopeusasetukset (1–12)
3. Ajastin (1–12 tuntia)
4. Kääntyily
5. Tilat
6. Valo päälle/pois
7. Sterilointi

FI

• Näyttöpaneeli

• Kauko-ohjaimen toiminnot

OHJEET

1. Kokoaminen
Poista tuuletin pakkauksesta ja kiinnitä jalusta.

• Painikkeiden toiminnot
Kun kytket laitteen päälle ensimmäisen kerran, kuulet 2 piippausta. Tämä osoittaa, että tuuletin on yhdistetty oikein. Valmiustilassa kaikki merkkivalot ovat pois päältä.

1. Päälle/pois-painike ⏻
a) Virtajohdon liittämisen jälkeen kaikki merkkivalot syttyvät 1 sekunnin ajaksi ennen kuin laite siirtyy valmiustilaan ja kaikki toiminnot kytkeytyvät pois päältä.
b) Valmiustilassa laite kytkeytyy päälle, kun painat ⏻ päälle/pois-painiketta. Oletusasetukset aktivoituvat.
c) Tuuletin: Käytettäessä nopeudella 4 merkkivalo ” ” palaa ja LED-näytössä näkyy ”4”.
d) Kun laite toimii, painamalla päälle/pois-painiketta ⏻ kytket kaikki toiminnot pois päältä ja palautat laitteen valmiustilaan.

2. Nopeusasetukset + −
Kun tuuletin toimii, paina tätä painiketta säätääksesi nopeutta 0→1→2...→11→12→0..., LED-valot osoittavat puhallusnopeuden tason vastaavasti.

3. Ajastin ⏲
a. Kun tuuletin toimii, paina ajastinpainiketta siirtyäksesi ajastuksen poistotilaan. Käytä painikkeita ”+” ja ”-” asettaaksesi ajastimen 0–12 tuntiin 1 tunnin askelin. Ajastimen merkkivalo ” H ” palaa ja vastaavat LED-valot aktivoituvat.
b. Kun ajastin on asetettu, digitaalinen näyttö näyttää vuorotellen jäljellä olevan ajan ja nykyisen puhallusnopeuden 10 sekunnin välein.
c. Valmiustilassa pääset ajastintilaan painamalla ajastinpainiketta. Käytä painikkeita ”+” ja ”-” ajastimen asettamiseen: 0H→1H→2H...→11H→12H→0H... Ajastimen merkkivalo ” H ” palaa ja LED-valot vilkkuvat.
d. Laitteen ajastimen tarkkuus on ± 3 %.

4. Kääntyily ↻
1) Tuulettimen toimiessa voit aktivoida kääntyilytoiminnon tai poistaa sen käytöstä painamalla tätä painiketta.
2) Kääntyilyn merkkivalo palaa, kun kääntyilytoiminto on aktiivinen.
3) Kun laite lakkaa kääntyilemästä, merkkivalo sammuu.

5. Käyttötilat

FI

Kun kytket tuulettimen päälle normaaliin tilaan ensimmäisen kerran, voit kierrättää käytettävissä olevia tiloja painamalla tätä painiketta: Normaali tila → Luonnollinen tila → Lepotila → Normaali tila...
Kun tila on valittu, näyttö näyttää vastaavan symbolin. Normaalissa tilassa ei näy mitään symboleja.

- **Normaali tila:** Tuuletin toimii tasaisella nopeudella, 12 nopeusasetusta käytettävissä

- **Luonnollinen tila:** Tuuletin kiertää nopeuksia 1–12 peräkkäin luoden vaihtelevan tuulahduksen, joka simuloi luonnollisia tuulikuvioita.

1) Matalanopeuksinen luonnollinen tila: Toimii normaalitilan nopeuksilla 1–4. LED-näyttö näyttää nykyisen nopeusasetuksen säilyttäen valitun tilan. Matalanopeuksinen luonnollinen tuulimalli vaihtelee seuraavasti:

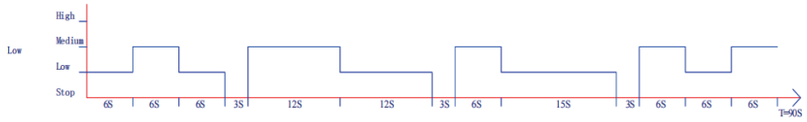

2) Keskinopeuksinen luonnollinen tila: Toimii normaalitilan nopeuksilla 5–8. LED-näyttö näyttää valitun normaalin nopeusasetuksen, joka pysyy muuttumattomana luonnollisen tilan aikana. Keskitason nopeuden puhalluskuvio on seuraava:

3) Korkeanopeuksinen luonnollinen tila: Toimii normaalitilan nopeuksilla 9–12. LED-näyttö näyttää nykyisen normaalin tuulen nopeusasetuksen, joka pysyy ennallaan tuulitilassa. Korkean nopeuden luonnontuulikuvio on seuraava:

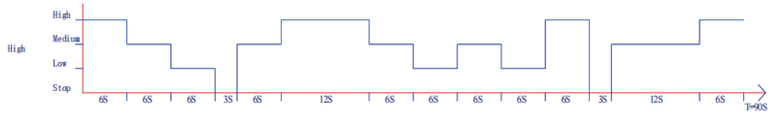

Kun tuuletin on luonnollisessa tilassa, LED-näyttö näyttää nykyisen

nopeusasetuksen, ja nopeutta voidaan säätää neljä askelta kerrallaan. Tuuletin toimii matala/keski/korkea-asetusten mukaisesti näytetyn tuulinopeuden alueen mukaan.

- **Lepotila:** Tuuletin pienentää nopeuttaan asteittain ajan myötä, mikä tarjoaa mukavan ilmavirran, joka estää liiallisen jäähdytyksen unen aikana.

1) Kun siirryt normaalitilasta (nopeudet 4–12) lepotilaan, tuulettimen nopeus pienenee asteittain 5 minuutin välein. Kun nopeus saavuttaa tason 3, se säilyttää tämän nopeuden. LED-näytössä näkyy nykyinen tuulettimen nopeustaso.

2) Kun siirrytään normaalitilasta (nopeudet 1–3) lepotilaan, tuuletin säilyttää kolmannen nopeusasetuksen. LED-näytössä näkyy nykyinen normaali tuulennopeus.

6.Sterilointi
1) Paina tätä painiketta puhaltimen ollessa toiminnassa sterilointitoiminnon aktivoimiseksi tai poistamiseksi käytöstä.
2) Toiminto aktivoitu: Laite vapauttaa plasmaa ja merkkivalo palaa.
3) Toiminto pois käytöstä: Sterilointitoiminto pysähtyy ja merkkivalo sammuu.

7.Näytön valopainike kaukosäätimessä
Kun laite on päällä, sammutat kaikki merkkivalot painamalla tätä painiketta. Kun valot ovat pois päältä, tämän painikkeen tai minkä tahansa muun painikkeen painaminen kytkee merkkivalot takaisin päälle muuttamatta nykyisiä toimintoasetuksia. Tämän jälkeen voit käyttää laitetta painamalla muita painikkeita.

8.Muut toiminnot
1)Automaattinen himmennystoiminto
Kaikki merkkivalot himmenevät automaattisesti 1 minuutin käyttämättömyyden jälkeen. Valot syttyvät uudelleen painamalla mitä tahansa painiketta.
2)Muistitoiminto
Ensimmäisen käyttökerran jälkeen, kun painat päälle/pois-painiketta valmiustilassa, palautat aiemmat asetukset, pois lukien ajastin- ja lepotila-asetukset.

- **Kauko-ohjaimen toiminta**

1. Avaa kauko-ohjaimen takana oleva paristolokero ja aseta siihen yksi CR2032 3 V -paristo.

FI

Paristolokeron avaaminen: Vapauta ylempi salpa pitämällä sitä painettuna kuvassa esitetyn nuolen 1 suuntaan ja vedä kansi sitten ulos nuolen 2 suuntaan.
2.Kun käytät tuuletinta, varmista, että kauko-ohjaimen vastaanotin on oikein kohdistettu.
3.Kun paristo on tyhjä, irrota paristolokeron kansi kuvan osoittamalla tavalla ja vaihda tilalle uusi CR2032 3 V -paristo. Kun asennat uuden pariston, varmista oikea napaisuus ennen paristokannen asettamista paikalleen.

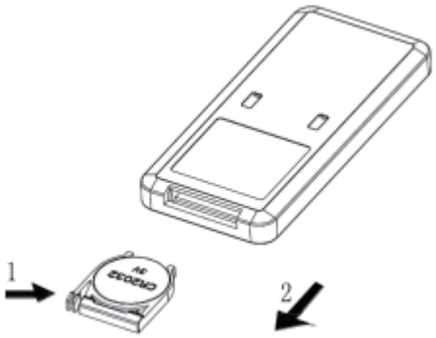

I. Puhdistus ja kunnossapito

- **Tuulettimen pinnan puhdistus**

1. ⚠ Ennen laitteen puhdistamista kytke virtakytkin pois päältä ja irrota virtajohto sähköiskun välttämiseksi.

2. ⚠ Käytä puhdistukseen vain mietoja puhdistusaineita. Älä käytä syövyttäviä puhdistusaineita tai liuottimia, kuten bensiiniä tai ohenteita. Käytä pinttyneeseen likaan pehmeää liinaa, joka on kostutettu neutraalin pesuaineen ja veden seokseen, jonka lämpötila on alle 50 °C. Älä koskaan huuhtele laitetta suoraan vedellä.
3. Anna tuotteen kuivua kokonaan varjoisassa paikassa ennen virran kytkemistä uudelleen ja normaalin toiminnan testaamista.

- **Kunnossapito:**

1.Kun et käytä laitetta pitkään aikaan, irrota virtajohto ja säilytä tuotetta pakkauksessa pölyn kertymisen estämiseksi.

II. Tekniset parametrit

Malli	POFT110WH
Nimellisjännite	220-240V～
Nimellistaajuus	50–60 Hz
Nimellisteho	30W
Melu (12 nopeutta)	≤52 dB（keskimäärin）
Nimellinen ulostulon ilmamäärä	≥450m³/h
Energiatehokkuusluku	
Tuotteen mitat	L290*W290*H1100mm
Laitteen paino	3.6Kg
Paino pakkauksen kanssa	5.2Kg
Soveltuva ympäristö	Suhteellinen kosteus <90 % (lämpötila 25 °C)

FI

Ympäristönsuojelu

Tämä merkintä osoittaa, että tätä tuotetta ei saa hävittää muiden kotitalousjätteiden mukana millään EU:n alueella. Jotta jätteiden hallitsemattomasta hävittämisestä ei aiheutuisi haittaa ympäristölle tai ihmisten terveydelle, kierrätä ne vastuullisesti ja edistä aineellisten resurssien kestävää uudelleenkäyttöä. Voit palauttaa käytetyn laitteen käyttämällä palautus- ja keräysjärjestelmiä tai ottamalla yhteyttä jälleenmyyjään, jolta tuote on ostettu. He voivat viedä tämän tuotteen ympäristöystävälliseen kierrätykseen.

Power International AS,
Postboks Box 523, N-1471 Lørenskog, Norge

Power Norge:
https://www.power.no/kundeservice/
T: 21 00 40 00

Expert Danmark:
https://www.expert.dk/kundeservice/
T: 70 70 17 07

Power Danmark:
https://www.power.dk/kundeservice/
T: 70 33 80 80

Punkt 1 Danmark:
https://www.punkt1.dk/kundeservice/
T: 70 70 17 07

Power Finland:
https://www.power.fi/tuki/asiakaspalvelu/
T: 0305 0305

Power Sverige:
https://www.power.se/kundservice/
T: 08 517 66 000

VIGTIGE SIKKERHEDSVEJLEDNINGER

FORSIGTIG!
Læs alle sikkerhedsadvarsler og instruktioner før apparatet tages i brug.

1.Hvis strømkablet beskadiges, skal det skiftes af producenten, dennes servicerepræsentant eller en lignende fagperson for at undgå fare.
2.For at beskytte mod risikoen for elektrisk stød, må apparatet, strømkablet og stikket IKKE nedsænkes i vand eller anden væske.
3.Dette produkt er kun beregnet til indendørs brug.
4.Når du bruger dette apparat, skal du bruge en godkendt stikkontakt, der er blevet kontrolleret og som opfylder alle kravene. Se, hvilken spænding der bruges, hvis du flytter apparatet.
5.Dette apparat er ikke beregnet til at blive brugt af personer (herunder børn) med nedsat fysisk, sansemæssig eller mental kapacitet eller personer uden passende erfaring eller viden, medmindre de er under opsyn af eller har fået anvisninger i brugen af apparatet fra en person, der er ansvarlig for deres sikkerhed. Børn bør være under opsyn for at sikre, at de ikke leger med apparatet.
6.Dette apparat kan bruges af børn fra 8 år og opefter og personer med nedsatte fysiske, sansemæssige eller mentale evner eller manglende erfaring og viden, hvis de er under opsyn eller er blevet vejledt i,hvordan apparatet bruges sikkert og forstår hvilke farer det omfatter. Børn må ikke lege med apparatet. Rengøring og brugervedligeholdelse må ikke udføres af børn uden opsyn.

7.Elektriske apparater skal holdes utilgængeligt for børn og svagelige personer. De må ikke bruge apparaterne uden opsyn.
8.Træk stikket ud af stikkontakten, når apparatet ikke er i brug, og før rengøring.
9.Ventilatoren må ikke bruges i følgende særlige miljøer:
- på fugtige steder (badeværelser, kældre osv.)
- på steder, hvor den udsættes for direkte sollys eller regn.
- på steder, hvor der er ætsende og eksplosive gasser eller støv.
10.Børn må IKKE røre dette apparat.
11.Ventilatoren må IKKE udsættes for eksterne kræfter, og der må ikke trykkes for hårdt på den, når den bruges.
12.Sluk altid apparatet og træk stikket ud af stikkontakten, hvis det ikke skal bruges i længere tid.
13.Batterier må IKKE indtages, da dette fører til kemiske forbrændinger.
14.Dette produkt indeholder et knapcellebatteri. Hvis det sluges, kan det føre til alvorlige indre forbrændinger inden for 2 timer, hvilket kan være livsfarligt.
15.Alle batterier, både nye og brugte, skal opbevares uden for børns rækkevidde.
16.Hvis batterirummet ikke kan lukkes ordentligt, skal du straks holde op med at bruge fjernbetjeningen og holde den væk fra børn.
17.Hvis batterier er blevet slugt eller er kommen ind i nogen dele af kroppen, skal du straks søge lægehjælp.
18.Batterierne indeholder materialer, der er farlige for miljøet. Batterierne skal tages ud af apparatet før

bortskaffelse og de skal bortskaffes sikkert.

- **Produktoversikt**

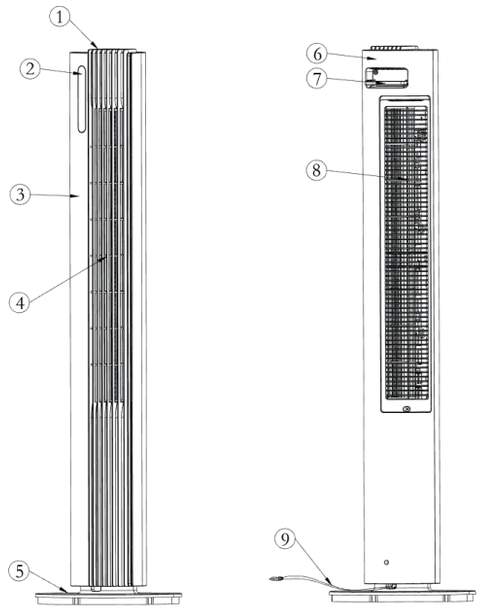

1. Topdæksel
2. Skærm
3. Frontdæksel
4. Luftudløb
5. Fod
6. Bagdæksel
7. Fjernbetjening
8. Bagskærm
9. Strømkabel

Fjernbetjening

DK

- **Betjeningspanel**

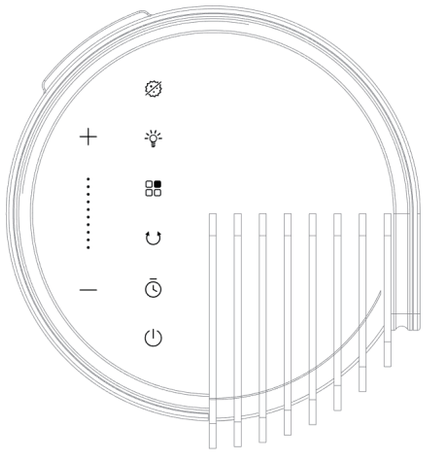

1. Tænd/sluk
2. Hastighedsindstillinger (1-12)
3. Timer（1-12 timer）
4. Drejning
5. Funktioner
6. Tænd/sluk-knap til lyset
7. Sterilisering

- **Skærm**

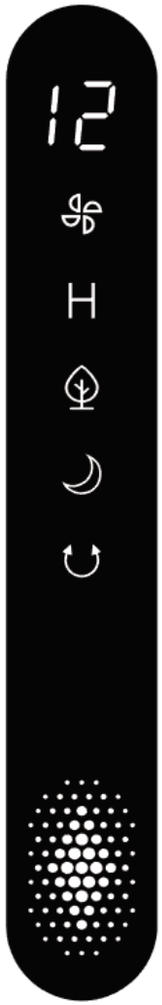

- **Fjernbetjeningens funktioner**

DK

INSTRUKTIONER

1. Samling
Tag ventilatoren ud af emballagen og sæt den fast på foden.

• Knapfunktioner
Når apparatet tilsluttes for første gang, bipper det 2 gange. Dette betyder, at ventilatoren er ordentligt tilsluttet. Når apparatet er på standby, lyser ingen af indikatorerne.

1. Tænd/sluk-knap ⏻
a) Når du tilsluttet strømkablet lyser alle indikatorerne i 1 sekund, før apparatet går på standby med alle funktioner slukket.
b) Når apparatet er på standby, skal du trykke på tænd/sluk-knappen ⏻ for at tænde apparatet. Standardindstillingerne slås til.
c) Ventilator: Når apparatet køre på hastighed 4, lyser indikatoren " " og LED-skærmen viser "4".
d) Når apparatet kører, skal du trykke på tænd/sluk-knappen ⏻ for at slukke alle funktionerne og sætte enheden på standby.

2. Hastighedsindstillinger + −
Når ventilatoren kører, skal du trykke på denne knap for at justere hastigheden fra 0 → 1 → 2...→ 11 → 12 → 0..., og indikatorerne viser hastigheden i overensstemmelse hermed.

3. Timer
a. Når ventilatoren kører, skal du trykke på Timer-knappen for at slå timeren fra. Brug "+" og "-" knapperne til at indstille timeren fra 0 til 12 timer i intervaller på 1 time. Timerindikatoren " H " lyser, og de tilsvarende indikatorer lyser.
b. Når du har indstillet timeren, skifter den digital skærm mellem at vise den resterende tid og den aktuelle hastighed hvert 10. sekund.
c. På standby skal du trykke på Timer-knappen for at åbne timing-funktionen. Brug "+" og "-" knapperne til at indstille timeren: 0T → 1T → 2T... → 11T → 12T → 0T... Timer-indikatoren " H " lyser, og lysindikatorerne blinker.
d. Nøjagtighed på tiden i dette apparat er ±3 %.

4. Drejning
1) Når ventilatoren kører, skal du trykke på denne knap for at slå drejefunktion til og fra.
2) Drejeindikatoren lyser, når drejefunktionen slås til.
3) Når apparatet holder op med at dreje, slukker indikatoren.

5. Driftsfunktioner
Når du først tænder ventilatoren på normal funktion, skal du trykke på denne knap for at skifte mellem funktionerne i følgende rækkefølge: Normal → Naturlig → Søvn → Normal...
Når du vælger en funktion, kan funktionsikonet ses på skærmen. Når apparatet står på Normal-funktionen, vises der ikke nogen symboler på skærmen.

- **Normal-funktion:** Ventilator kører på en konstant hastighed, og der kan vælges mellem 12 hastighedsindstillinger

- **Naturlig funktion:** Ventilatoren skifter mellem hastighederne 1 til 12 i rækkefølge, hvilket giver en blandede brise, som simulerer naturlige vindmønstre.

1) Naturlig-funktion på lav hastighed: Ventilatoren kører mellem hastighederne 1 og 4 på normal-funktion. LED-skærmen viser den aktuelle hastighedsindstilling, og holdes på den valgte funktion. Det naturlige vindmønster på lave hastigheder skifter på følgende måde:

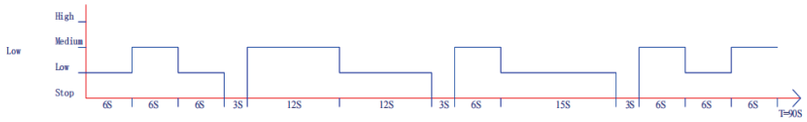

2) Medium-hastighed på naturlig-funktion: Ventilatoren skifter mellem hastighederne 5 og 8 på normal funktion. LED-skærmen viser den valgte normale hastighedsindstilling, som ikke ændres på den naturlige funktion. Luftstrømmens mønster på medium hastighed er som følger:

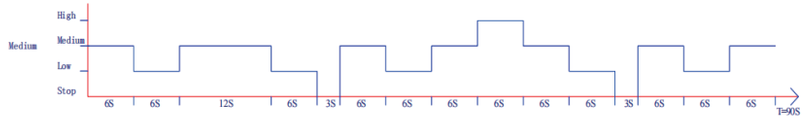

3) Naturlig vind på høj hastighed: Ventilatoren skifter mellem hastighederne 9 og 12 på normal vind-funktion. LED-skærmen viser den aktuelle normale hastighedsindstilling, som ikke ændres på vind-funktionen. Det naturlige vindmønster på høj hastighed er som følger:

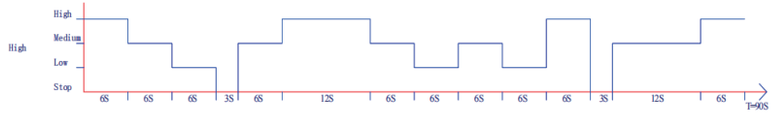

DK

Når ventilatoren er på Naturlig-funktionen, viser LED-skærmen den aktuelle hastighedsindstilling, og hastighedsindstillingen kan justeres med 4 hastigheder pr. interval. Ventilatoren kører på den naturlige vindfunktion på hastigheden lav/medium/høj i henhold til det viste vindhastighedsområde.

- **Søvnfunktion:** Ventilatoren reducerer med tiden hastigheden gradvist, hvilket giver en behagelig luftstrøm, så det ikke bliver for koldt, når du sover.

1) Hvis du skifter fra Normal-funktion (hastighed 4-12) til Søvn-funktion, falder ventilatorens hastighed gradvist hver 5. minut. Når hastigheden når indstilling 3, bliver ventilatoren på denne hastighed. LED-skærmen viser den aktuelle ventilatorhastighed.

2) Hvis du skifter fra Normal-funktion (hastighed 1-3) til Søvn-funktion, bliver ventilatoren stående på den tredje hastighedsindstilling. LED-skærmen viser den aktuelle normale vindhastighed.

6.Sterilisering
1) Når ventilatoren kører, skal du trykke på denne knap for at slå steriliseringsfunktionen til og fra.
2) Når funktionen slås til: Apparatet frigiver plasma, og indikatoren lyser.
3) Når funktionen slås fra: Steriliseringsfunktionen stopper, og indikatoren slukker.

7.Vis lysknap på fjernbetjeningen
Når apparatet tændes, skal du trykke på denne knap for at slukke alle indikatorerne. Når indikatorerne er slukket, skal du trykke på denne knap eller en anden knap igen for at tænde indikatorerne igen, uden at ændre de aktuelle funktionsindstillinger. Du kan derefter betjene apparatet ved at trykke på andre knapper.

8.Andre funktioner
1)Automatisk dæmpningsfunktion
Alle indikatorerne dæmpes automatisk efter 1 minut uden brug af apparatet. Hvis der trykkes på nogen knapper, lyser indikatorerne igen.
2)Hukommelsesfunktion
Når ventilatoren har været i brug og den står på standby, gendannes de tidligere indstillinger, undtagen timer- og søvnindstillingerne, når der trykkes på tænd/sluk-knappen igen.

- **Sådan bruges fjernbetjeningen**

1. Åbn batterirummet på bagsiden af fjernbetjeningen, og sæt et CR2032 3V batteri i.

Sådan åbnes batteridækslet: Tryk dækslet mod pil 1 og hold det, vist i figuren for at løsne den øverste lås. Træk derefter dækslet ud mod pil 2.
2.Når du betjener ventilatoren, skal du sørge for at pege fjernbetjeningen mod ventilatoren.
3.Når batteriet er fladt, skal du fjerne batteridækslet som vist på figuren og skifte det med et nyt CR2032 3V batteri. Når du sætter det nye batteri i, skal du sørge for at det vender rigtigt, før du sætter batteridækslet på.

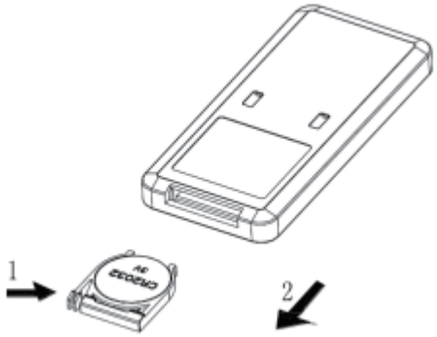

DK

I. Rengøring og vedligeholdelse

- **Rengøring af ventilatorens yderside**

1. ⚠ Før du rengør apparatet, skal du slukke for strømmen og trække stikket ud af stikkontakten for at undgå elektrisk stød.

2. ⚠ Når du rengør apparatet, må du kun bruge milde rengøringsmidler. Brug ikke ætsende rengøringsmidler eller opløsningsmidler, såsom benzin eller fortynder. Ved rengøring af stridige pletter, skal du bruge en blød klud fugtet med en blanding af neutralt rengøringsmiddel og vand under 50°C. Apparatet må aldrig skylles direkte med vand.
3. Lad apparatet tørre helt i skyggen, før det sluttes til stikkontakten igen, og se om det virker ordentligt.

- **Vedligeholdelse:**

1. Hvis apparatet ikke skal bruges i længere tid, skal du trække stikket ud af stikkontakten og opbevare produktet i emballagen, så det ikke tildækkes af støv.

II.Tekniske parametere

Model	POFT110WH
Nominel spænding	220-240V～
Nominel frekvens	50–60 Hz
Nominel effekt	30W
Støj (12 hastigheder)	≤52dB（gennemsnit）
Vurderet udblæsende luftmængde	≥450m³/h
Energispareforhold	
Produktmål	L290*W290*H1100mm
Produktvægt	3.6Kg
Pakkevægt	5.2Kg
Anvendeligt miljø	Relativ luftfugtighed ＜90%（temperatur 25℃）

Miljøvern

Denne mærkning betyder, at dette produkt ikke må bortskaffes sammen med andet husholdningsaffald i hele EU. For at forhindre mulig skade på miljøet eller menneskers sundhed fra ukontrolleret affaldsdeponering, skal det bortskaffes på en genbrugsplads for at fremme bæredygtig genbrug af materialerne. For at returnere dit brugte produkt, bedes du bruge retur- og afhentningssystemerne eller kontakte forhandleren, hvor du købte produktet. De kan sørge for at produktet bortskaffes på en miljøvenlig måde.

Power International AS,
PO Box 523, N-1471 Lørenskog, Norway

Power Norge:
https://www.power.no/kundeservice/
T: 21 00 40 00

Expert Danmark:
https://www.expert.dk/kundeservice/
T: 70 70 17 07

Power Danmark:
https://www.power.dk/kundeservice/
T: 70 33 80 80

Punkt 1 Danmark:
https://www.punkt1.dk/kundeservice/
T: 70 70 17 07

Power Finland:
https://www.power.fi/tuki/asiakaspalvelu/
T: 0305 0305

Power Sverige:
https://www.power.se/kundservice/
T: 08 517 66 000

VIKTIGA SÄKERHETSANVISNINGAR

FÖRSIKTIGHET!
Läs igenom alla säkerhetsvarningar och instruktioner innan apparaten används.

1.Om nätkabeln är skadad måste den bytas ut av tillverkaren, dennes serviceverkstad eller en person med motsvarande kvalifikationer för att undvika fara.
2.För att skydda mot risken för elektriska stötar, sänk inte ned apparaten, sladden eller kontakten i vatten eller andra vätskor.
3.Denna produkt är endast avsedd för inomhusbruk.
4.När du använder denna apparat måste den använda ett kvalificerat eluttag som har kontrollerats och uppfyller kraven. Bekräfta den spänning som används vid omplacering.
5.Denna apparat är inte avsedd att användas av personer (inklusive barn) med nedsatt fysisk, sensorisk eller mental förmåga, eller brist på erfarenhet och kunskap,om de inte har fått hjälp eller instruktioner om användning av apparaten av en person som ansvarar för deras säkerhet. Barn bör hållas under uppsikt så att de inte leker med apparaten.
6.Apparaten kan användas av barn från 8 års ålder och personer med nedsatt fysisk, sensorisk eller mental förmåga eller brist på erfarenhet och kunskap om de övervakas eller instrueras om säker användning av apparaten och förstår riskerna med den. Barn skall inte leka med apparaten. Rengöring och användarunderhåll får inte utföras av barn utan övervakning.
7.Förvara elektriska apparater utom räckhåll för barn eller handikappade personer. Låt dem inte använda

apparaterna utan övervakning.
8.Koppla ifrån apparaten från elnätet när den inte används och före rengöring.
9.Använd inte fläkten i följande speciella miljöer:
- fuktiga platser (badrum, källare, etc.);
- Platser som utsätts för direkt solljus och regn.
- Där det finns korrosiva och explosiva gaser eller damm.
10.TILLÅT INTE barn att röra vid denna apparat på ett ovarsamt sätt.
11.TILLÅT INTE fläkten att utsättas för externa krafter eller använd den med överdriven kraft.
12.Stäng alltid av apparaten och ta ur kontakten ur uttaget när den inte används under längre perioder.
13.SVÄLJ INGET batteri, risk för kemisk brännskada.
14.Denna produkt innehåller ett mynt-/knappcellsbatteri. Om det sväljs kan det orsaka svåra inre brännskador inom 2 timmar och kan leda till döden.
15.Håll alla batterier, både nya och använda, utom räckhåll för barn.
16.Om batterifacket inte stänger ordentligt, sluta använda fjärrkontrollen omedelbart och håll den borta från barn.
17.Om batterier har sväljs eller satts in i någon del av kroppen, sök omedelbar medicinsk hjälp.
18.Batterierna innehåller material som är farliga för miljön. De måste tas bort från apparaten innan de kasseras och måste kasseras på ett säkert sätt.

- **Produktöversikt**

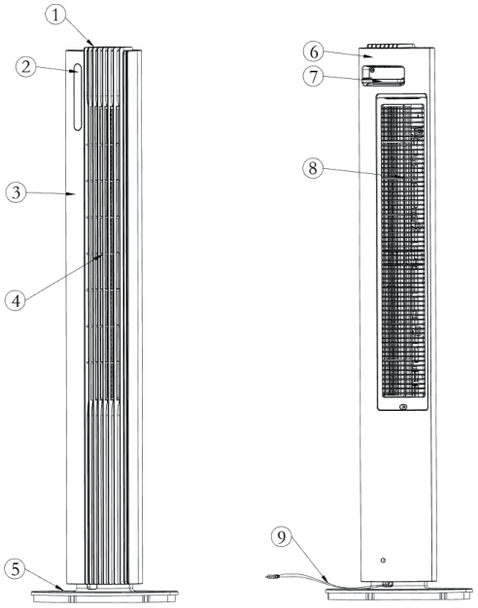

1. Topplock
2. Displaypanel
3. Främre lock
4. Luftutlopp
5. Bas
6. Bakre lock
7. Fjärrkontroll
8. Bakre galler
9. Strömkabel

Fjärrkontroll

- **Kontrollpanelen**

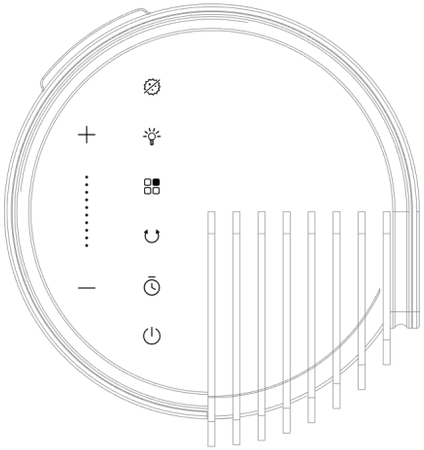

1. På/Av
2. 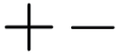 Hastighetsinställningar (1-12)
3. Timer (1-12 tim)
4. Svänga
5. Lägen
6. Ljus på/av
7. Sterilisering

SE

• Displaypanel

• Fjärrkontrollfunktioner

INSTRUKTIONER

1. Montering
Ta bort fläkten från förpackningen och fäst basen.

• Knappfunktioner
När du kopplar in för första gången kommer du att höra 2 pip. Detta indikerar att fläkten är korrekt ansluten. I standbyläge är alla indikatorer av.

1. Strömbrytare ⏻
a) Efter att strömkabeln har anslutits tänds alla indikatorer i en sekund innan enheten går in i standbyläge med alla funktioner avstängda.
b) När enheten är i standbyläge, tryck på strömbrytaren ⏻ för att slå på enheten. Standardinställningarna kommer att aktiveras.
c) Fläkt: När man kör i hastighet 4, tänds indikatorn " ” och LED-displayen visar "4".
d) När enheten är i drift, tryck på strömbrytaren ⏻ för att stänga av alla funktioner och låta enheten återgå till standbyläge.

2. Hastighetsinställningar + −
När fläkten är igång, tryck på denna knapp för att justera hastigheten från 0 →1→2...→11→12→0..., och LED-lamporna visar vindhastighetsnivån i enlighet med detta.

3. Timer ⏲
a. När fläkten är igång, tryck på Timer-knappen för att gå in i tidsavstängningsläge. Använd "+" och "-" knapparna för att ställa in timern från 0 till 12 timmar i 1-timmes intervaller. Timerindikatorlampan “ H ” kommer att lysa och motsvarande LED-lampa kommer att vara aktiverad.
b. Efter att ha ställt in timern växlar den digitala displayen mellan att visa den återstående tiden och den aktuella fläkthastigheten var tionde sekund.
c. I viloläge, tryck på Timer-knappen för att gå in i tidsinställningsläget. Använd knapparna " + " och " - " för att ställa in timern: 0H→1H→2H...→11H→12H→0H... Timerindikatorn“ H ”kommer att lysa och LED-lamporna kommer att blinka.
d. Timerns noggrannhet för denna enhet är ±3%.

4. Svänga ↻
1) När fläkten är igång, tryck på denna knapp för att aktivera eller avaktivera svängningsfunktionen.
2) Svängningsindikatorlampan tänds när oscillationsfunktionen är aktiv.
3) När enheten slutar svänga släcks indikatorlampan.

SE

5.Driftlägen
När du först slår på fläkten i normalt läge, tryck på denna knapp för att växla mellan de tillgängliga lägena i denna ordning: Normal läge → Naturligt läge → Sömnläge → Normalt läge...
När ett läge har valts kommer displayen att visa den motsvarande symbolen. Normalläge visar inget symboler.

- **Normalt läge:** Fläkten fungerar med en konstant hastighet och har 12 hastighetsinställningar tillgängliga

- **Naturligt läge:** Fläkten cyklar genom hastigheter 1 till 12 i följd, vilket skapar en variabel bris som simulerar naturliga vindmönster.

1) Låg hastighet naturligt läge: Verkar mellan hastigheter 1 och 4 i normalt läge. LED-displayen visar den aktuella hastighetsinställningen samtidigt som den upprätthåller det valda läget. Det låga hastighetsmönstret för naturlig vind varierar enligt följande:

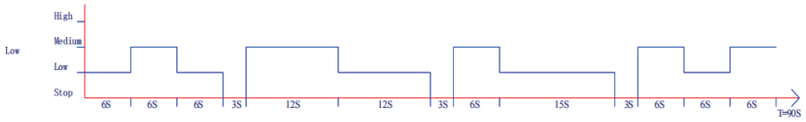

2) Medium-speed naturligt mode: Verkar mellan hastigheterna 5 och 8 i normalt läge. LED-displayen visar den valda normala hastighetsinställningen, som förblir oförändrad under naturligt läge. Luftflödesmönstret med medelhastighet är som följer:

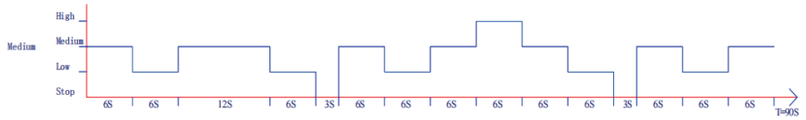

3) Hög hastighet naturlig vind: Verkar mellan hastigheterna 9 till 12 i normalt vindläge. LED-displayen visar den aktuella normala vindhastighetsinställningen och förblir oförändrad i vindläge. Den höga hastigheten naturliga vindmönstret är som följer:

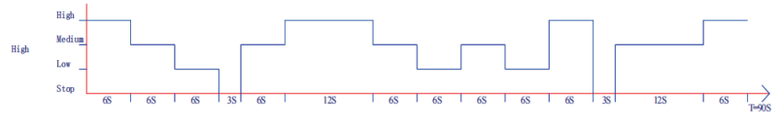

När fläkten är i naturligt läge visar LED-displayen den aktuella

hastighetsinställningen, och hastighetsinställningen kan justeras med 4 hastigheter per intervall. Fläkten kommer att köras på låg/medel/hög inställning naturlig vind enligt det intervall av vindhastighet som visas.

- **Sovläge:** Fläkten minskar gradvis hastigheten över tid, vilket ger en bekväm luftström som förhindrar överkylning under sömnen.

1) När man växlar från normalt läge (hastigheter 4-12) till sömnläge, minskar fläktens hastighet gradvis var femte minut. När hastigheten når nivå 3, upprätthåller den denna hastighet. LED-displayen visar den aktuella fläkthastighetsnivån.

2) När man växlar från normalt läge (hastigheter 1-3) till sovläge, upprätthåller fläkten den tredje hastighetsinställningen. LED-displayen visar den aktuella normala vindhastigheten.

6.Sterilisering
1) När fläkten är igång, tryck på denna knapp för att aktivera eller inaktivera steriliseringsfunktionen.
2) Funktionen aktiverad: Enheten frigör plasma och indikatorlampan lyser.
3) Funktion av: Steriliseringsfunktionen stoppas och indikatorlampan släcks.

7.Visa ljusknapp på fjärrkontrollen
När enheten är på, tryck på denna knapp för att stänga av alla indikatorlampor. När lamporna är avstängda kommer tryckning på denna knapp eller någon annan knapp att slå på indikatorerna igen utan att ändra de aktuella funktionsinställningarna. Du kan sedan trycka på andra knappar för att använda enheten.

8.Andra funktioner
1)Automatisk dimningsfunktion
Alla indikatorlampor kommer automatiskt att dämpas efter 1 minut av inaktivitet. Tryckning på någon knapp kommer att tända lamporna igen.
2)Minnesfunktion
Efter den första användningen kommer tryckning på strömbrytaren i viloläge att återställa de tidigare inställningarna, exklusive timer- och sömninställningar.

- **Hantering av fjärrkontrollen**

1.Öppna batterifacket på baksidan av fjärrkontrollen och sätt i ett CR2032 3V-batteri.
För att öppna batterilocket: Tryck och håll i riktning mot pil 1 som visas i

figuren för att frigöra den övre knappen, dra sedan ut locket i riktning mot pil 2.
2.När du använder fläkten, se till att fjärrkontrollens mottagare är korrekt justerad.
3.När batteriet är urladdat, ta bort batterilocket som visas i figuren och ersätt med ett nytt CR2032 3V-batteri. När du installerar det nya batteriet, se till att polariteten är korrekt innan du sätter tillbaka batterilocket.

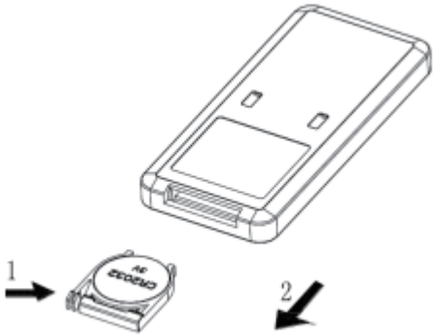

I. Rengöring och underhåll

- **Rengöring av fläktens yta**

1. ⚠ Innan du rengör enheten, stäng av strömbrytaren och koppla ur strömkabeln för att förhindra elektrisk stöt.

2. ⚠ Vid rengöring, använd endast milda rengöringsmedel. Använd inte frätande rengöringsmedel eller lösningsmedel som bensin eller thinner. För envis smuts, använd en mjuk trasa fuktad med en blandning av neutralt rengöringsmedel och vatten under 50°C. Skölj aldrig enheten direkt med vatten.
3. Låt produkten torka helt i ett skuggigt område innan du återansluter strömmen och testar för normal drift.

- **Underhåll:**

1.När den inte används under längre perioder, koppla ur strömkabeln och förvara produkten i förpackningen för att förhindra dammansamling.

II. Tekniska parametrar

Modell	POFT110WH
Märkspänning	220-240V～
Märkfrekvens	50–60 Hz
Märkeffekt	30W
Melu (12 nopeutta)	≤52dB（medel)
Beräknad utmatad luftvolym	≥450m³/h
Energieffektivitetsförhållande	
Produktmått	L290*W290*H1100mm
Enhetens vikt	3.6Kg
Paketets vikt	5.2Kg
Tillämpbar miljö	Relativ luftfuktighet＜90 %（temperatur 25 ℃）

SE

Miljöskydd

Denna märkning indikerar att denna produkt inte ska kasseras med annat hushållsavfall inom EU. För att förhindra möjliga skador på miljön eller människors hälsa från okontrollerad avfallshantering, återvinn det ansvarsfullt för att främja hållbar återanvändning av materialresurser. För att returnera din använda enhet, vänligen använd retursystemen eller kontakta återförsäljaren där produkten köptes. De kan ta emot denna produkt för miljösäker återvinning.

Power International AS,
PO Box 523, N-1471 Lørenskog, Norway

Power Norge:
https://www.power.no/kundeservice/
T: 21 00 40 00

Expert Danmark:
https://www.expert.dk/kundeservice/
T: 70 70 17 07

Power Danmark:
https://www.power.dk/kundeservice/
T: 70 33 80 80

Punkt 1 Danmark:
https://www.punkt1.dk/kundeservice/
T: 70 70 17 07

Power Finland:
https://www.power.fi/tuki/asiakaspalvelu/
T: 0305 0305

Power Sverige:
https://www.power.se/kundservice/
T: 08 517 66 000