point®

EN INSTALLATION MANUAL

DA INSTALLATIONSVEJLEDNING

FI ASENNUSOHJEET

NO INSTALLASJONSVEILEDNING

SV INSTALLATIONSANVISNINGAR

PAH7080F

EN **INSTALLATION MANUAL**
Warning! Before proceeding with installation, read the safety information in the User Manual.

DA **INSTALLATIONSVEJLEDNING**
Advarsel! Læs sikkerhedsreglerne i brugsanvisningen inden installation.

FI **ASENNUSOHJEET**
Varoitus! Ennen laitteen asentamista lue käyttöoppaassa olevat turvallisuustiedot.

NO **INSTALLASJONSVEILEDNING**
Advarsel! Les sikkerhetsinstruksjonene i bruksveiledningen før apparatet installeres.

SV **INSTALLATIONSANVISNINGAR**
Varning! Läs säkerhetsföreskrifterna i bruksanvisningen innan apparaten installeras.

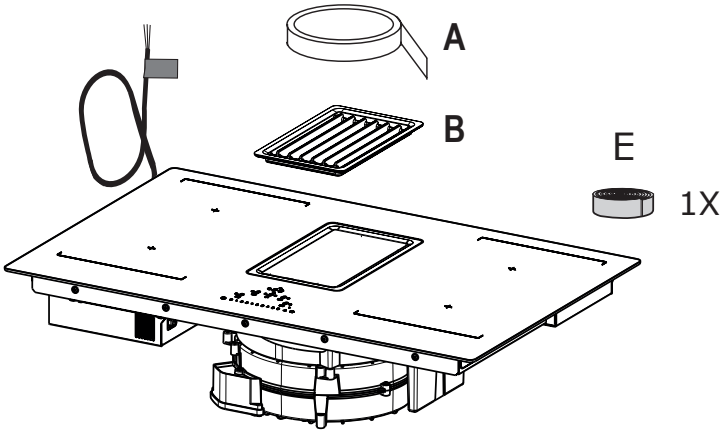
A
B
E
1X

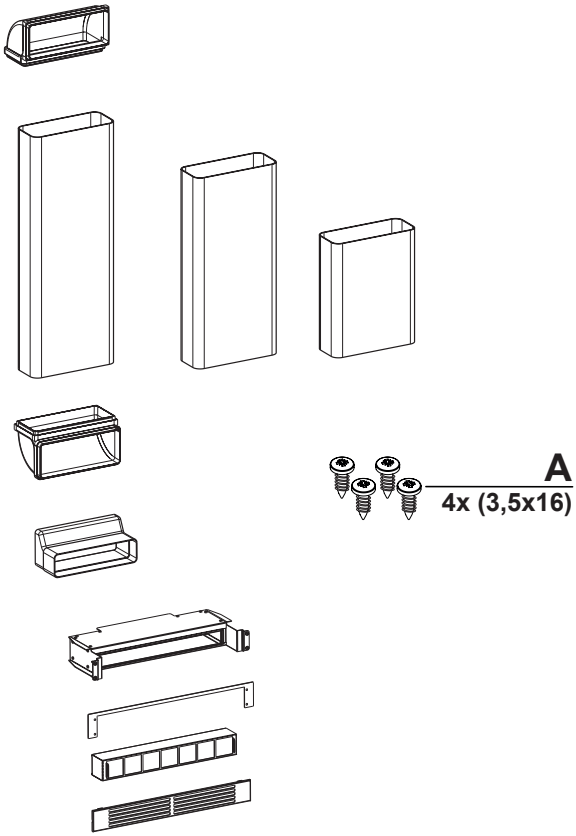
A
4x (3,5x16)

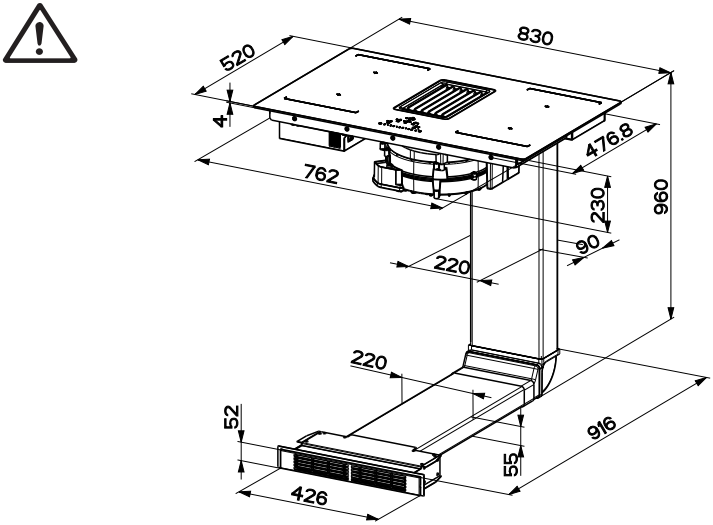
830
520
4
476.8
762
230
960
90
220
220
52
916
55
426

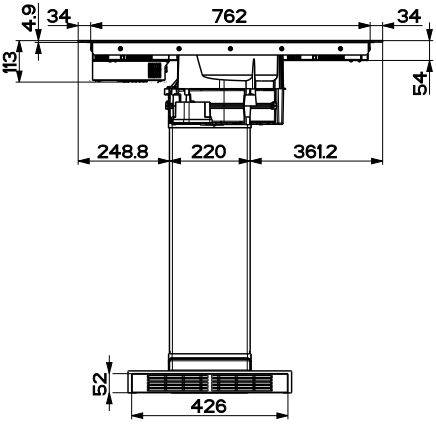
4.9
34
762
34
113
54
248.8
220
361.2
52
426

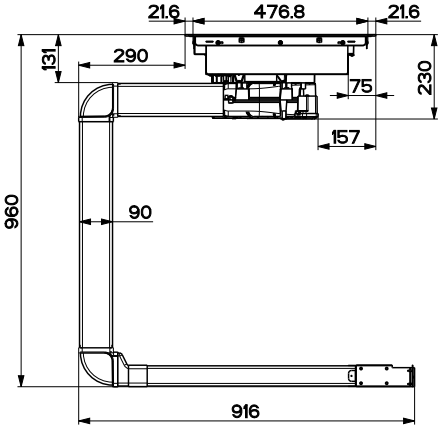
21.6
476.8
21.6
131
290
230
75
157
960
90
916

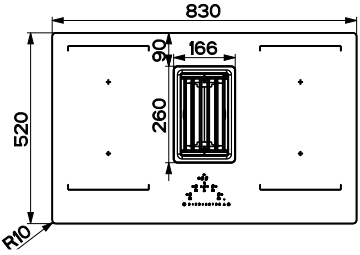
830
90
166
520
260
R10

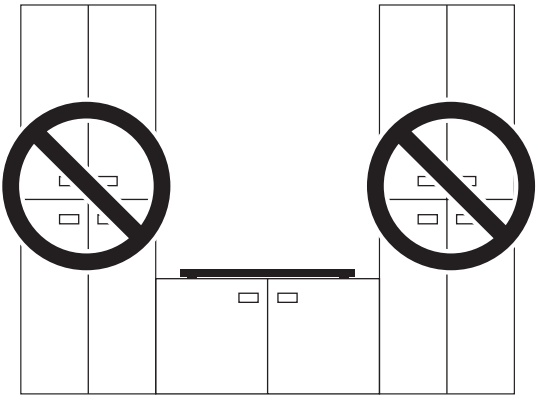

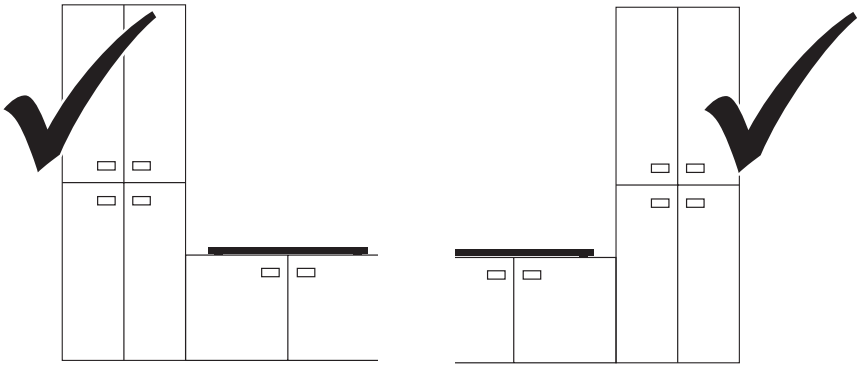

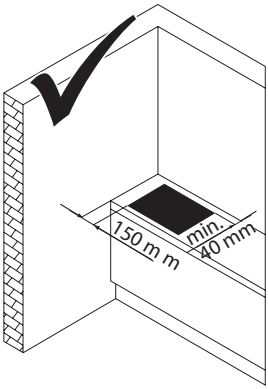
min.
150 m m
40 mm

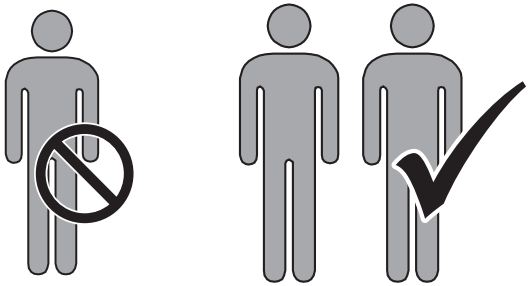

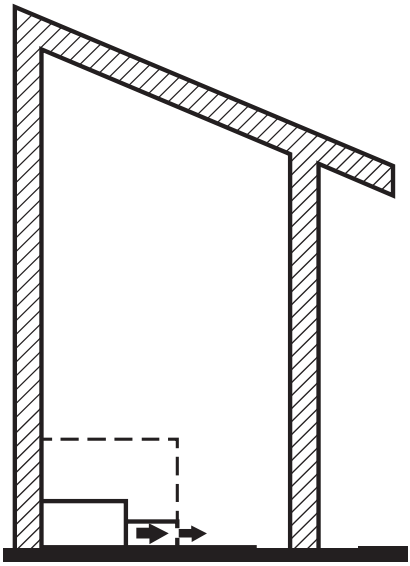

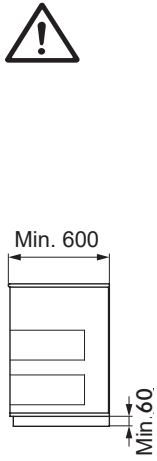
Min. 600
Min. 60

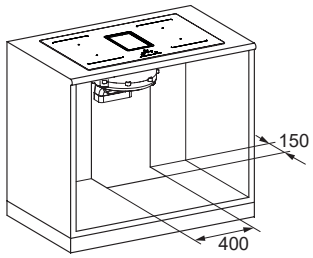
150
400

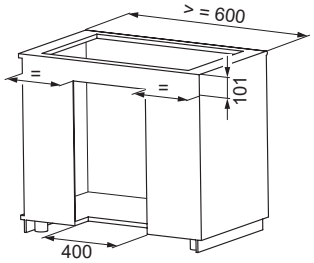
> = 600
=
=
101
400

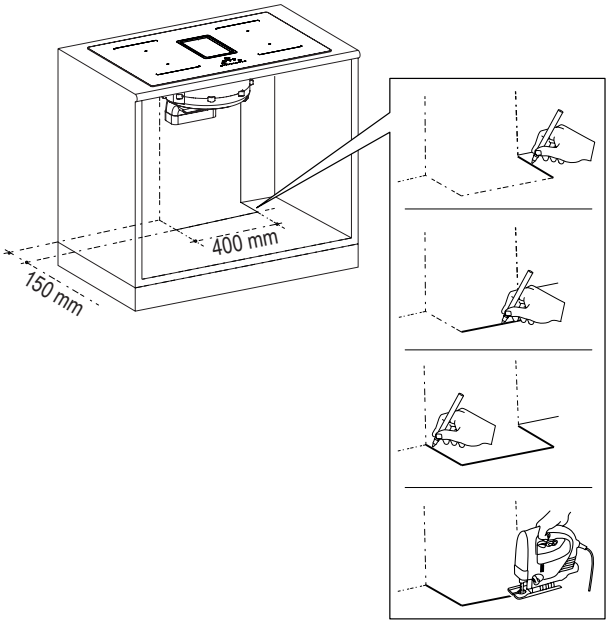
400 mm
150 mm

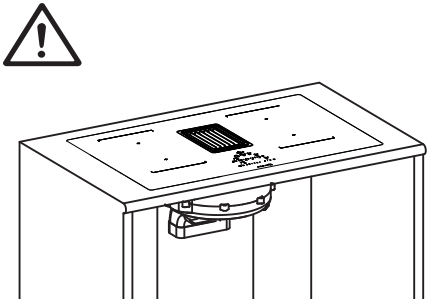

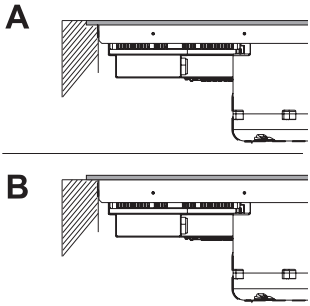

A

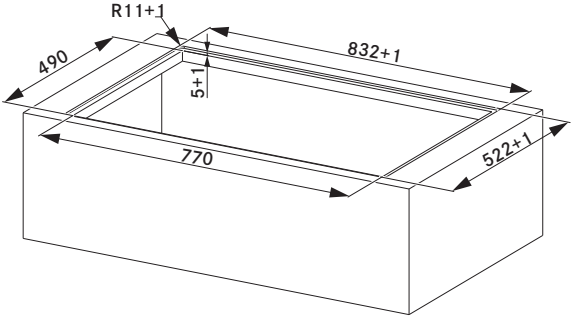

B

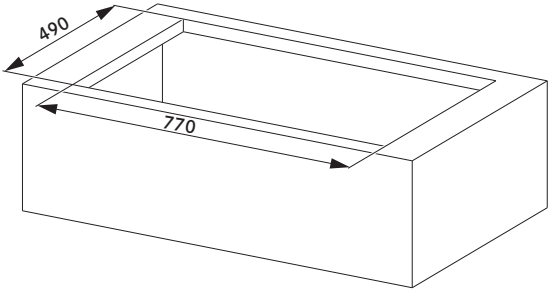

1

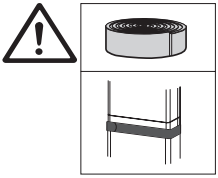

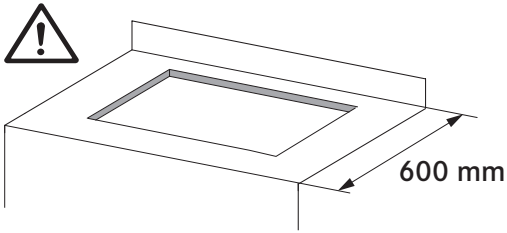

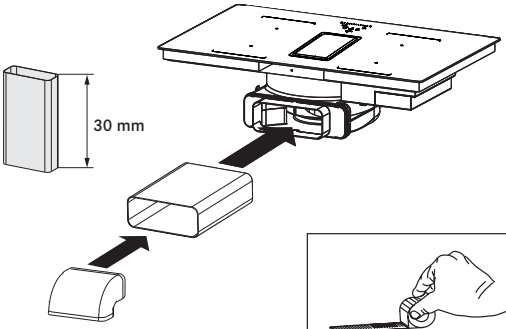

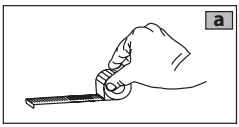

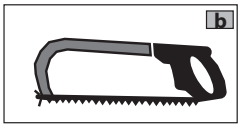

2

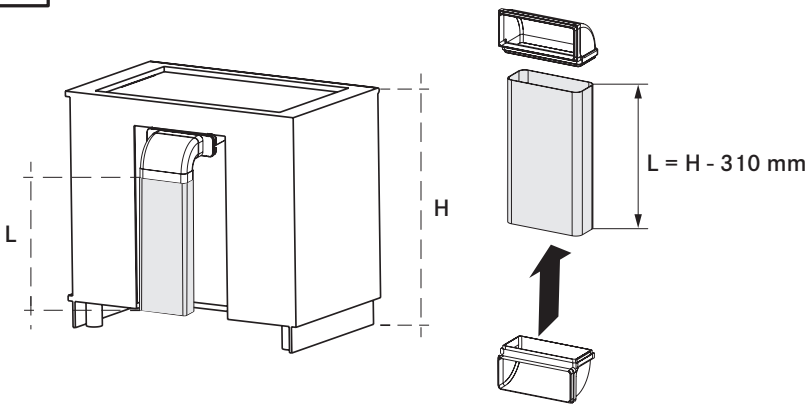

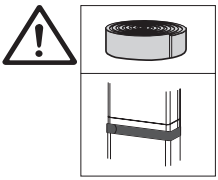

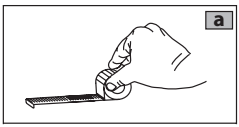

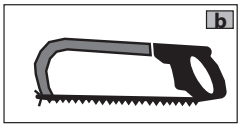

1

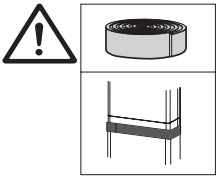

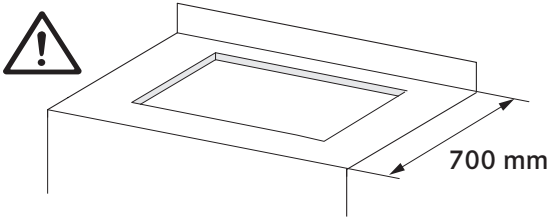

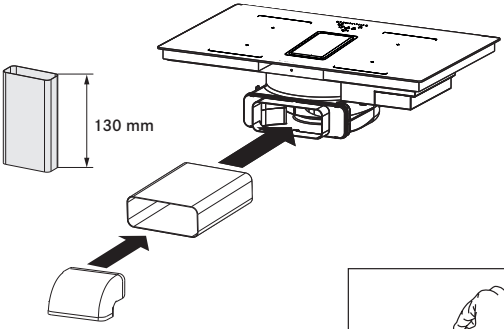

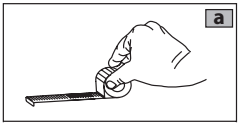

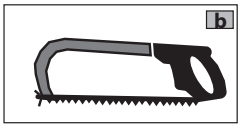

2

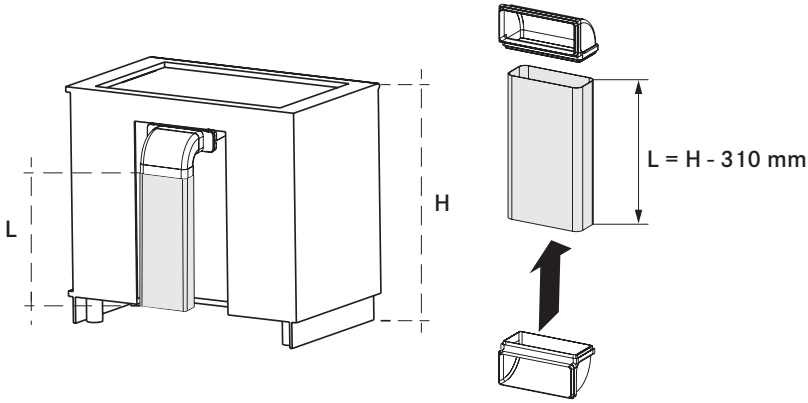

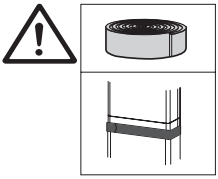

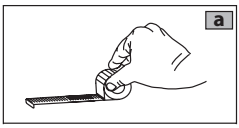

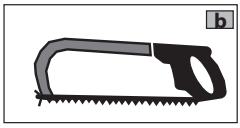

1

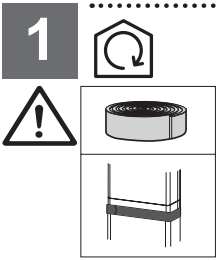

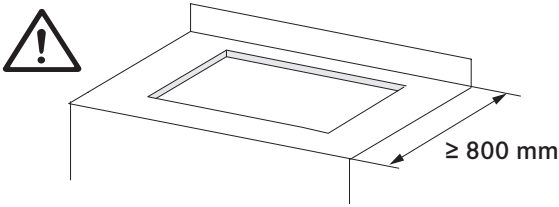

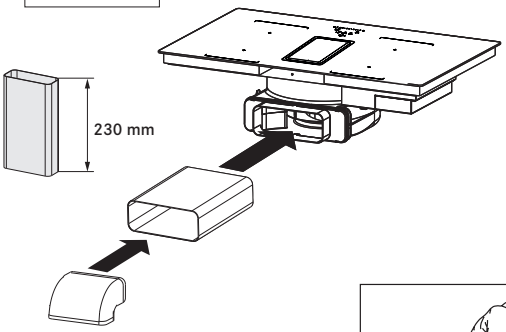

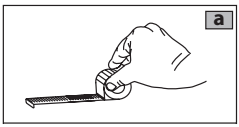

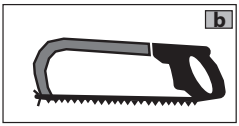

2

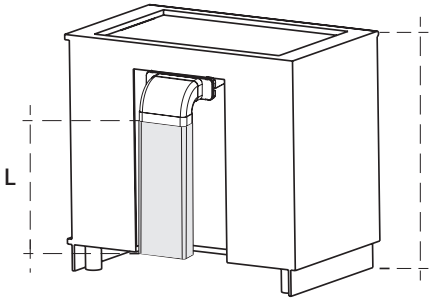

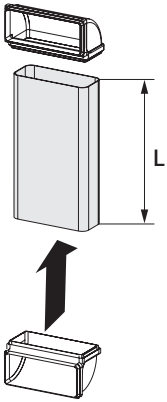

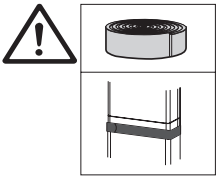

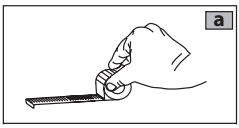

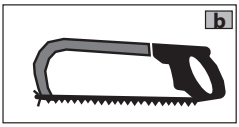

3

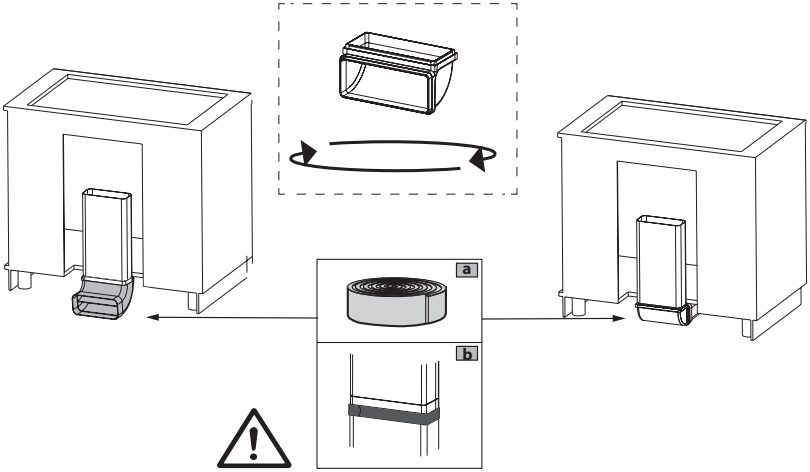

4

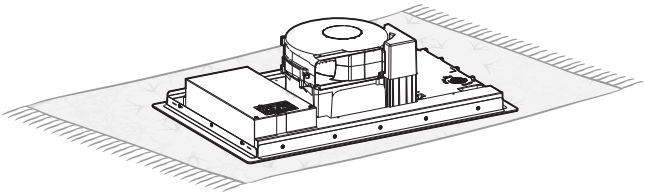

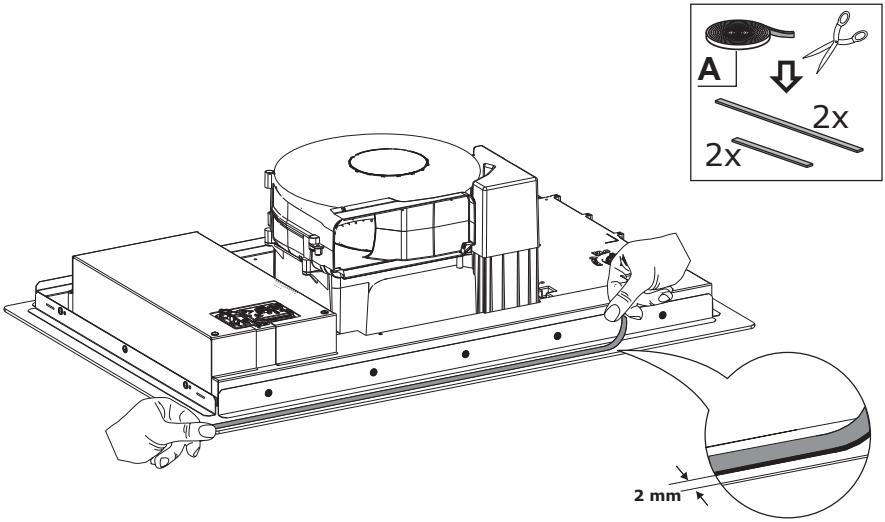

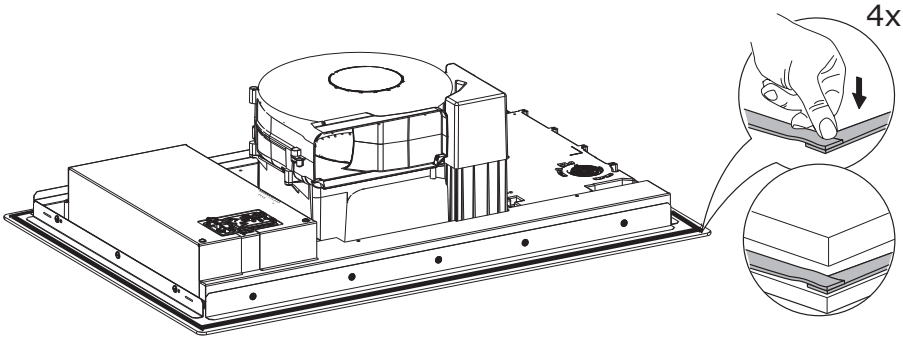

5

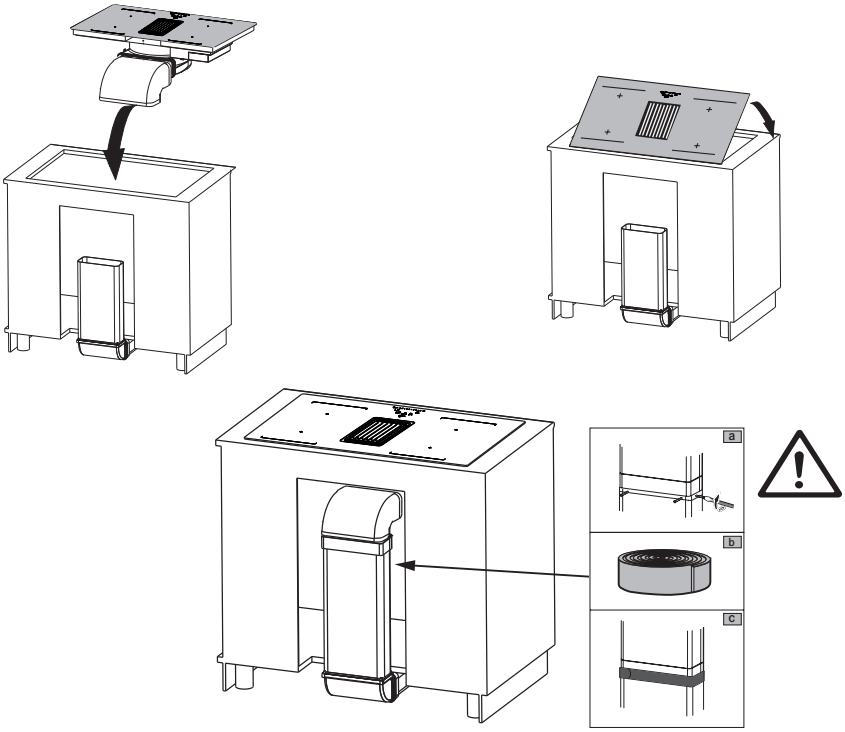

6

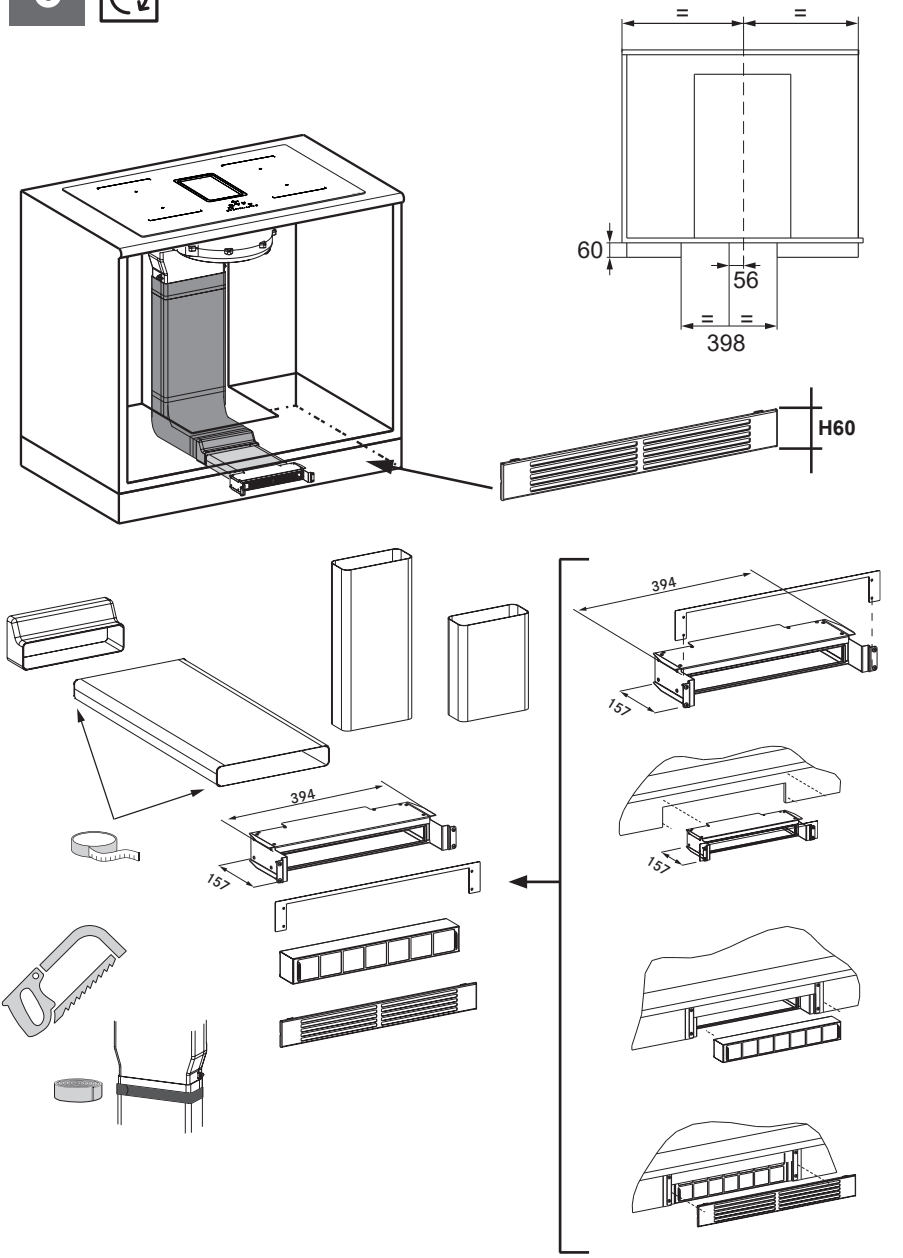

7

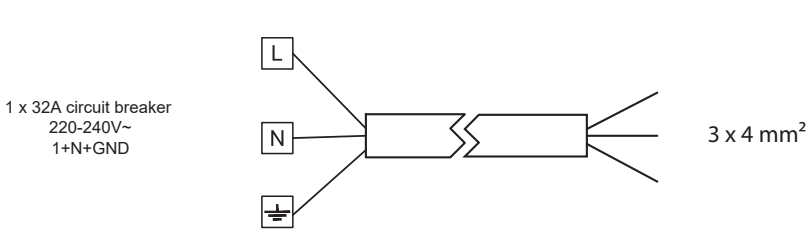
1 x 32A circuit breaker
220-240V~
1+N+GND
L
N
3 x 4 mm²

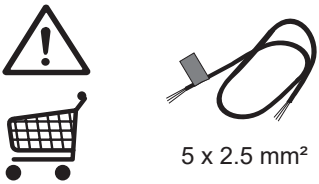
5 x 2.5 mm²

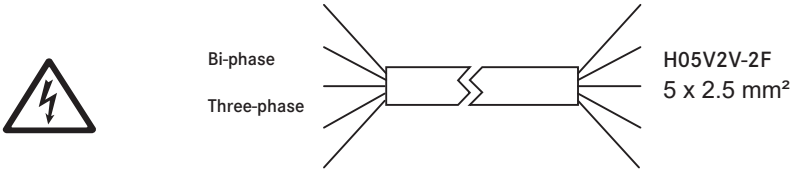
Bi-phase
Three-phase
H05V2V-2F
5 x 2.5 mm²

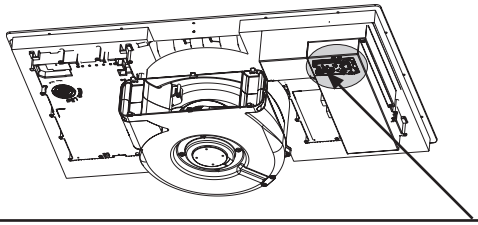

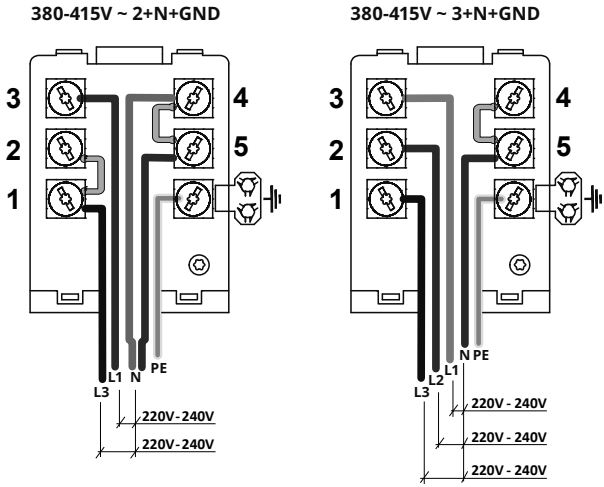

Color	Connection	
	380-415V ~ 2+N+GND	380-415V ~ 3+N+GND
BLACK	L1	L1
BROWN	L3	L3
BLUE (GREY)	N	L2
BLUE	N	N
YEL/GRN ⏚	GND	
▬	BRIDGE	

8

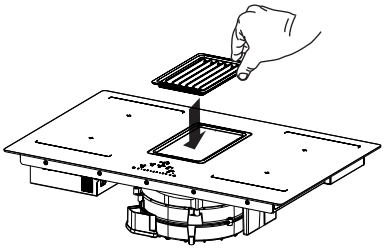

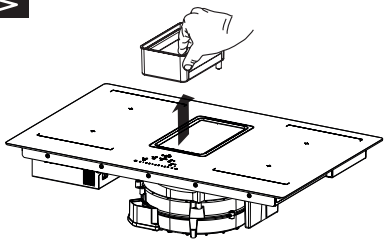

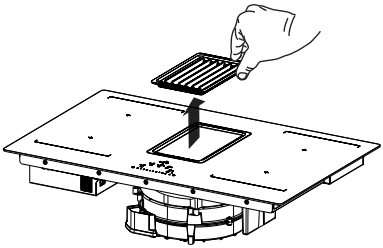

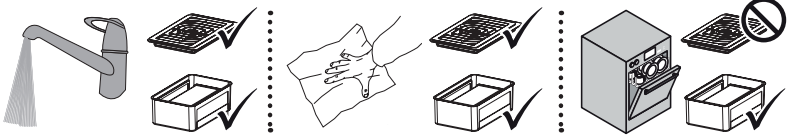

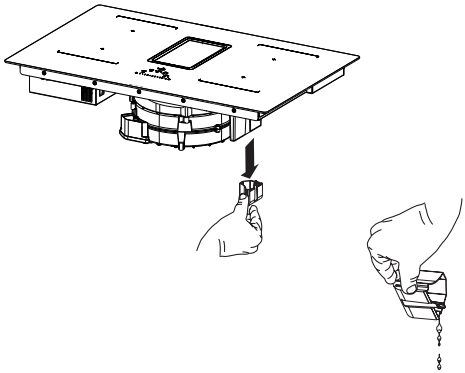

991.0656.236_04 - 210721
D00007973_03